bztech

Maior portal de Automação Comercial do Brasil!
Encontre o que sua empresa precisa com preços especiais,
atendimento especializado, entrega rápida e pagamento facilitado.

Downloads Bz Tech

Impressora Zebra ZD420 e ZD620

Com praticamente todas as opções de conectividade, com e sem fio, moderno e suporte para muitas linguagens de impressora, a implantação é fácil e rápida - apenas desligue a impressora existente, conecte o Impressora ZD420 ou a ZD620 e a mesma já volta a funcionar.

bztech.com.br

ZD620 e ZD420

Impressoras de mesa 4 pol. Link-OS

Manual do usuário

ZEBRA

212485-093 Rev. A

Copyright ZIH Corp. e/ou suas afiliadas. Todos os direitos reservados. Zebra e a cabeça de zebra estilizada são marcas registradas da ZIH Corp., registradas em muitas jurisdições em todo o mundo. Todas as demais marcas registradas são propriedade de seus respectivos detentores.

As informações neste documento estão sujeitas a alterações, sem aviso prévio. O software descrito neste documento é fornecido nos termos de um acordo de licença ou contrato de confidencialidade. O software pode ser usado ou copiado somente de acordo com os termos desses contratos.

Para obter mais informações sobre declarações legais e de exclusividade, acesse:

DIREITOS AUTORAIS: www.zebra.com/copyright
GARANTIA: www.zebra.com/warranty
ACORDO DE LICENÇA DE USUÁRIO FINAL: www.zebra.com/eula
SOFTWARE: www.zebra.com/linkoslegal

Termos de uso

Declaração de propriedade

Este manual contém informações de propriedade da Zebra Technologies Corporation e de suas subsidiárias ("Zebra Technologies"). Está limitado às informações e ao uso das partes que operam e mantêm o equipamento aqui descrito. Essas informações de sua propriedade não podem ser utilizadas, reproduzidas ou divulgadas a terceiros para qualquer outro propósito sem a permissão expressa por escrito da Zebra Technologies.

Melhorias no produto

A melhoria contínua dos produtos é uma política da Zebra Technologies. Todos os designs e especificações estão sujeitos a alterações sem aviso.

Isenção de responsabilidade

A Zebra Technologies toma medidas para garantir que as especificações e os manuais de engenharia publicados estejam corretos. No entanto, podem ocorrer erros. A Zebra Technologies se reserva o direito de corrigir quaisquer erros desse gênero e se isenta de responsabilidades resultantes.

Limitação de responsabilidade

Em hipótese alguma a Zebra Technologies ou qualquer pessoa envolvida no desenvolvimento, produção ou entrega do produto que acompanha esta documentação (incluindo hardware e software) deve ser responsabilizada por quaisquer danos (incluindo, sem limitação, danos indiretos que incluem lucros cessantes, interrupção dos negócios ou perda de informações comerciais) provenientes do uso desse produto, mesmo se a Zebra Technologies tiver sido informada da possibilidade de tais danos. Algumas jurisdições não permitem a exclusão ou a limitação de danos incidentais ou resultantes; portanto, a limitação ou exclusão acima pode não se aplicar a você.

Data da publicação

Agosto de 2018

Sobre

Este guia é destinado aos integradores e operadores das impressoras de mesa ZD620 e ZD420 com Link-OS da Zebra. Use este guia para instalar, alterar configurações, operar e dar suporte físico a essas impressoras.

Outros recursos on-line disponíveis para o suporte desta impressora incluem:

- Vídeos práticos
- Links para a página do produto Impressora de mesa ZD620 ou ZD420 com as especificações da impressora
- Links para acessórios, suprimentos, peças e softwares da impressora
- Diversos guias de configuração
- Manuais do programador,
- Drivers da impressora (Windows, Apple, OPOS etc.)
- Firmware da impressora
- Fontes da impressora
- Utilitários
- Base de conhecimentos e contatos de suporte
- Links de garantia e reparo da impressora

Use esses links para obter seus recursos on-line de suporte à impressora:

- Impressora de transferência térmica ZD620 — www.zebra.com/zd620t-info
- Impressora térmica direta ZD620 — www.zebra.com/zd620d-info
- Impressora de transferência térmica com cartucho de fita ZD420 — www.zebra.com/zd420c-info
- Impressora de transferência térmica ZD420 — www.zebra.com/zd420t-info
- Impressora térmica direta ZD420 — www.zebra.com/zd420d-info

Outros recursos importantes da impressora

A Zebra tem uma grande variedade de softwares gratuitos e pagos, aplicativos e outros recursos técnicos para sua impressora Link-OS da Zebra.

Esses são apenas algumas das grandes áreas de software e recursos disponíveis on-line:

- Software de design de etiquetas
- Ferramentas de gerenciamento da impressora
- Dispositivos virtuais para linguagens legadas normalmente associadas a outras marcas de impressora
- Gerenciamento de impressora e impressão empresariais baseados na nuvem
- Impressão de arquivos nos formatos XML e PDF
- Suporte para Oracle e SAP
- Plataforma de inteligência de dados Zebra Savanna ™ - transforma dados brutos de dispositivos (IoT) e sensores em inteligência acionável para seus negócios
- Conjunto de aplicativos Link-OS para dispositivos móveis (para smartphones, tablets etc.)
- SDK (Kit de desenvolvimento de software) Link-OS
- Sistemas operacionais (SO) e plataformas de serviço adicionais

Veja ZebraLink, Zebra Link-OS e Zatar a partir deste link on-line: www.zebra.com/software

Manutenção e suporte Zebra OneCare para impressoras

Para conseguir a produtividade máxima, nós podemos ajudar seu negócio a garantir que suas impressoras Zebra estejam on-line e prontas para serem usadas. Veja as descrições das opções de manutenção e suporte Zebra OneCare disponíveis para suas impressoras on-line neste link: www.zebra.com/zebraonecare

Como usar este documento e seus arquivos internamente anexos

Este documento deve ser lido com o Adobe Reader ou Adobe DC. Este guia do usuário inclui arquivos de Exemplos de programação do usuário em anexo para operações de impressão de amostra.

Acesse o site da Adobe para carregar o Adobe Reader (recurso gratuito no momento desta publicação): www.adobe.com

Convenções do documento

Os seguintes ícones gráficos são usados em toda a documentação. Esses ícones e seus significados relacionados são descritos abaixo.

Cuidado • Se as precauções não forem consideradas, o usuário poderá sofrer lesões leves ou moderadas.

Risco de lesões oculares • Se as precauções não forem tomadas, o usuário poderá sofrer lesões nos olhos. EXEMPLO: Utilizar óculos de segurança ao instalar ou remover anéis "E", clipes "C", anéis de encaixe, molas e botões de montagem. Esses são itens sob tensão que podem voar longe.

Risco de choque elétrico • Se as precauções não forem tomadas, o usuário poderá sofrer um choque elétrico. EXEMPLO: Desligue a impressora (interruptor na posição O) e desconecte-a da tomada antes de realizar o procedimento a seguir.

Cuidado com superfície quente • Se as precauções não forem tomadas, o usuário poderá sofrer queimaduras. EXEMPLO: O cabeçote de impressão pode estar quente e causar queimaduras graves. Deixe-o esfriar.

Risco de dano no produto • Se as precauções não forem tomadas, o produto poderá ser danificado. EXEMPLO: Tirar o computador da tomada sem desligá-lo adequadamente pode corromper dados no disco rígido.

Risco de descarga eletrostática • Se as precauções não forem tomadas, os componentes eletrônicos do produto poderão ser danificados por uma descarga eletrostática. EXEMPLO: Observe as precauções de segurança eletrostática adequadas quando manipular componentes sensíveis à eletricidade estática, como placas de circuito e cabeçotes de impressão.

Importante • O texto em questão traz informações importantes para o usuário. EXEMPLO: Execute o arquivo setup.exe do produto ANTES de conectar o produto à sua impressora.

Observação • O texto em questão traz informações complementares para o usuário e indica que não há obrigação de completar uma tarefa. EXEMPLO: Acesse zebra.com para ver todas as informações sobre as garantias do produto.

Sumário

Termos de uso 2
Declaração de propriedade 2
Melhorias no produto 2
Isenção de responsabilidade 2
Limitação de responsabilidade 2
Data da publicação 2

• Sobre 3

Outros recursos importantes da impressora 4
Manutenção e suporte Zebra OneCare para impressoras 4
Como usar este documento e seus arquivos internamente anexos 4
Convenções do documento 5

• Sumário 6

• Introdução 14

Impressoras térmicas de mesa de 4 pol. Link-OS 14
Recursos comuns da impressora de mesa Link-OS: 15
Opções da impressora de mesa de 4 pol. Link-OS: 16
Solução de impressão de etiquetas Zebra 18
Modos de impressão 18
O que há na caixa? 19
Desembalar e inspecionar a impressora 19

• **Recursos da impressora 21**

Recursos da impressora. 22

Parte interna da impressora de rolo de fita com capacidade dupla ZD620 23

Parte interna das impressoras térmicas diretas ZD620 e ZD420. 25

Parte interna da impressora de cartucho de fita ZD420. 26

Opção do distribuidor de etiquetas (instalável localmente) - Todos os modelos 28

Opção do cortador (instalável localmente) - Todos os modelos 28

Opção de rasgar mídia sem revestimento (Somente para os modelos térmicos diretos). 29

Opção de cortador sem revestimento (Somente para os modelos térmicos diretos). 30

Identificação dos tipos de rolos de impressão (unidade) 31

Opções de fonte de alimentação da impressora 32

Recursos de travamento das impressoras ZD620 34

Zebra Print Touch. 35

• **Instalação das opções de hardware 36**

Acessórios e opções da impressora instaláveis no local 37

Módulos de conectividade da impressora 38

Acesso da fenda do módulo de conectividade. 38

Instalação do módulo da porta serial 39

Instalação do módulo de Ethernet (LAN) interno 40

Opções de manuseio de mídia. 42

Remoção do painel padrão 42

Instalação do distribuidor de etiquetas. 43

Instalação do cortador de mídia padrão. 44

Instalação do cortador de mídia sem revestimento 45

Instalação do painel "Rasgar" para mídia sem revestimento. 46

Adaptadores de tamanho do núcleo do rolo de mídia 47

Kits de atualização da resolução da impressora 49

Instalação das opções da base da fonte de alimentação conectada. 50

Instalação das opções da base da bateria conectada 52

Instalação da bateria na base da alimentação conectada 53

• **Controles e indicadores 54**

Interface do usuário 54

Controles de interface padrão 55

Interface LCD do usuário 58

Significado dos padrões das luzes indicadoras 59
Status - Condições operacionais normais 59
Status - Operação do cabeçote de impressão 61
Status - Opção BTLE (Bluetooth de baixa energia) 62
Status - Opção Ethernet (LAN) 62
Status - Opção Wi-Fi (WLAN) 63
Controles e menus do visor 64
Navegação pelas Telas de exibição do menu 65
Indicadores e controles da bateria 68

• Menus de configuração da impressora 70

Ajuste das configurações da impressora 70
Menus do usuário 71
Menu CONFIGURAÇÕES 73
TON.ESCURO 73
VELOCIDADE DE IMPRESSÃO 74
TIPO DE MÍDIA 74
MÉTODO IMPR.. 75
RASGAR 76
LARGURA DE IMPRESSÃO 77
IMPRIMIR. 78
TOPO DA ETIQUETA 79
POS. ESQUERDA 80
MODO REIMPR. 81
TAM. MÁX. ETIQ.. 82
Menu FERRAMENTAS 83
INFO IMPRESSORA 83
MOSTR. PAUSA 85
AÇÃO ALIMENTAR 86
AÇÃO CAB FECHADO 87
INSTAL. DEFAULTS 88
CAL. MÍD/FITA 89
MODO DIAGNÓSTICO 89
CONF. INFO. NO USB 90
ZBI ATIVADO? 90
EXEC. PROG. ZBI 91
PARAR PROG. ZBI 92
IMPRIMIR ARQUIVO USB 93
COPIAR ARQUIVO USB PARA E: 94
COP. A. E: ARQUIVO PARA USB 95
EST. IMPRESSORA 96
PROTEÇÃO DA SENHA 97
IMP. CARTÃO TESTE 97

REDE 98
SERV. IMP. ATIVO 98
REDE PRINCIPAL 98
END. IP CONECTADO 99
MÁSC. SUB-R. CON. 99
GATEWAY CONECT. 100
PROTOCOLO IP CON. 101
END. MAC CONECTADO 102
END. IP DE WLAN 102
MÁSC. SUB-R. WLAN 103
GATEWAY DE WLAN 103
PROTOC. IP DE WLAN 104
END. MAC DE WLAN 104
ESSID. 105
CANAL 105
SINAL 106
PORTA IP. 106
PORTA ALTERNATIVA IP 107
REINIC. CARTÃO 107
AGENTE DE VISIBIL. 108
Menu BATERIA 109
STATUS DA BATERIA. 109
Menu IDIOMA. 110
IDIOMA. 110
IDIOMA DE COMANDO. 111
CAR. COMANDO 111
CAR. CONTROLE 112
CARAC. DELIMIT. 113
MODO ZPL. 114
DISP. VIRTUAL 114
SENSORES 115
TIPO SENSOR. 115
SENSOR DE ETIQ. 115
RETIRAR ETIQ 116
PORTAS. 117
TAXA BAUD 117
BITS DE DADOS 117
PARIDADE 118
HANDSHAKE DO HOST 118
WML 119

BLUETOOTH 120
ENDEREÇO BLUETOOTH 120
MODO 120
DESCOBERTA. 121
CONECTADO 121
VERSÃO ESP. BLUET. 122
MODO SEG. MÍNIMO 122

• Configuração 123

Visão geral da configuração da impressora 123
Selecione um local para a impressora 124
Instalação das opções da impressora e módulos de conectividade 124
Conexão da alimentação 125
Preparação para imprimir 126
Preparação e manuseio da mídia 126
Dicas para armazenamento de mídia 126
Carregamento de mídia em rolo 127
Configuração de detecção de mídia por Tipo de mídia 127
Instruções para carregamento de mídia: 128
Carregamento da fita de rolo de transferência térmica 134
Carregamento da fita de rolo de transferência Zebra 135
Carregamento do cartucho de fita ZD420 145
Execução de uma calibração de mídia SmartCal. 146
Procedimento de SmartCal 146
Teste de impressão com o Relatório de configuração 147
Detecção de condição sem mídia 148
Detecção de condição sem fita 149
Conexão da impressora a um computador 150
Requisitos do cabo da interface 150
Opção de conectividade sem fio via Wi-Fi e Bluetooth Classic 154

• Configuração para SO Windows® 155

Configuração da comunicação entre Windows e impressora (Visão geral) 155
Pré-instalação de drivers de impressora do Windows® 156
Configuração da opção de servidor de impressão sem fio 156
Configuração usando o Assistente de conectividade ZebraNet Bridge 157
Uso de um script de configuração 163
Configuração da opção Bluetooth 165
Conexão com um dispositivo mestre Windows XP® SP2 167
Conexão ao dispositivo mestre Windows Vista® SP2 ou Windows 7® 168
Conexão da impressora a um Windows 8 171
Conexão da impressora a um computador com Windows 10 172
Depois que a sua impressora estiver conectada 175

• **Operações de impressão 177**

Impressão térmica 177
Determinação das configurações da sua impressora 177
Seleção de um Modo de impressão 178
Ajuste da qualidade da impressão 178
Controle de tonalidades de escuro 180
Ajuste da largura de impressão 181
Substituição de suprimentos ao usar a impressora 181
Impressão em mídia sanfonada 182
Impressão com a mídia em rolo montada externamente 184
Considerações sobre a mídia em rolo montada externamente:. 184
Uso da opção do distribuidor de etiqueta 185
Utilização das opções Sem revestimento. 189
Impressão sem revestimento 189
Envio de arquivos para a impressora 190
Comandos de programação do cartucho de fita 190
Impressão com opção de base da bateria conectada e bateria. 191
Fontes da impressora. 192
Identificação das fontes na sua impressora 192
Localização da impressora com páginas de código. 192
Fontes asiáticas e outros grandes conjuntos de fontes 193
Modo de linha EPL - Somente impressoras térmicas diretas. 194
Opção de travar impressora ZD620 e ZD420 194
Zebra® ZKDU – Acessório da impressora 195
ZBI 2.0 ™ — Zebra Basic Interpreter 195
Configuração do jumper do modo de recuperação de falha de energia 196

• **Exemplos de uso da Porta USB e Link-OS 197**

Host USB 197
Uso do USB para atualizações de firmware. 198
Exemplos de uso de USB e da impressora 199
Itens necessários para exercícios com o USB. 199
Arquivos para a realização dos exercícios. 199
Exercício 1: Copiar arquivos para uma unidade flash USB e realizar espelho USB. 202
Exercício 2: Imprimir um formato de etiqueta de uma unidade flash USB. 204
Exercício 3: Copiar arquivos de/para uma unidade flash USB 205
Exercício 4: Inserir dados para um arquivo armazenado com um teclado USB e imprimir uma etiqueta. 207
Uso da porta USB e dos recursos de NFC. 208
Exercício 5: Inserir dados para um arquivo armazenado com um dispositivo inteligente e imprimir uma etiqueta. 209

• **Manutenção 211**

Limpeza 211

Suprimentos de limpeza. 211

Programação de limpeza recomendada 212

Limpeza do cabeçote de impressão. 214

Limpeza do caminho da mídia 217

Limpeza do sensor 222

Limpeza e substituição do rolo de impressão 226

Substituição do cabeçote de impressão. 230

Térmica direta ZD620 e ZD420 231

Rolo de fita de transferência térmica ZD620 e ZD420 235

Cartucho da fita de transferência térmica ZD420. 240

Atualização do firmware da impressora 244

Outras manutenções da impressora 245

Bateria RTC 245

Fusíveis 245

• **Solução de problemas 246**

Resolução de alertas e erros 246

Alerta: Printhead Open (Cabeçote de impressão aberto) 246

Alerta: Media Out (Sem mídia). 247

Alerta: Ribbon In (Fita instalada) (somente Impressora de cartucho ZD420) . . .249

Alerta: Ribbon Out (Sem fita) 250

Alerta: Ribbon Low (Pouca fita) (somente Impressora de cartucho ZD420). . . .251

Alerta: CUT ERROR (ERRO DE CORTE) 251

Alerta: PRINTHEAD OVER TEMP (Superaquecimento do cabeçote de impressão) 252

Alerta: PRINTHEAD SHUTDOWN (Desligamento do cabeçote de impressão) 252

Alerta: PRINTHEAD UNDER TEMP (Temperatura baixa do cabeçote de impressão) 253

Alerta: OUT OF MEMORY (Sem memória) 254

Resolução dos problemas de impressão 255

Problema: Problemas gerais na qualidade de impressão 255

Problema: A etiqueta não está impressa 256

Problema: As etiquetas estão com tamanho distorcido ou a posição de início da área de impressão varia 257

Problemas de comunicação 258

Problema: Etiqueta não enviada, sem transferência de dados 258

Problema: Etiqueta não enviada, ignora etiquetas ou imprime mau o conteúdo 258

Problema: Etiqueta não enviada, dados são transferidos, mas sem impressão 259

Diversos 260
Problema: Configurações perdidas ou ignoradas 260
Problema: As etiquetas não contínuas atuam como etiquetas contínuas. 261
Problema: A impressora trava 261
Problema: Falhas de cartucho de fita errado 261
Problema: A bateria está com o indicador vermelho 262

• Ferramentas 263

Diagnósticos da impressora 264
Autoteste de inicialização. 264
Calibração de mídia SmartCal 264
Relatório de configuração (autoteste CANCELAR) 265
Relatório de configuração de rede da impressora (e Bluetooth) 266
Relatório de qualidade da impressão (autoteste AVANÇAR) 267
Redefinir os padrões de fábrica da impressora (autoteste PAUSAR + AVANÇAR). 270
Redefinir os padrões de fábrica da rede (autoteste PAUSAR + CANCELAR). . .270
Botão redefinir 271
Teste de diagnóstico de comunicação 272
Perfil do sensor 273
Modo avançado 275
Calibração de mídia manual. 275
Ajuste manual da largura de impressão. 276
Ajuste manual da tonalidade de escuro da impressão. 277
Modos de teste de fábrica 278
Interface USB (Barramento serial universal) 279
Interface de porta serial 280
Conexão da impressora a um dispositivo DTE 280
Conexão da impressora a um dispositivo DCE 281
Modelos de Transferência térmica ZD620 / ZD420 283
Modelos de transferência térmica com cartucho de fita ZD620 / ZD420 291
Modelos de impressoras térmicas diretas ZD620 / ZD420 299

• Mídia 305

Tipos de mídia térmica 306
Como determinar os tipos de mídia térmica. 306
Especificações gerais de mídia e impressão 307

• Configuração de ZPL 312

Gerenciamento da configuração da impressora ZPL 312
Definição de configurações para a referência cruzada de comandos 314
Gerenciamento da memória da impressora e relatórios de status relacionados 318
Programação ZPL para gerenciamento da memória 318

Introdução

Esta seção apresenta as premiadas impressoras de mesa de 4 pol. para etiquetas térmicas com Link-OS da Zebra®, a ZD620 e a ZD420. Ela traz uma visão geral dos recursos e opções da impressora Link-OS e dos itens que acompanham sua nova impressora.

Este documento traz os seguintes modelos de impressora de mesa da série ZD:

- Impressora de transferência térmica ZD620 — www.zebra.com/zd620t-info
- Impressora térmica direta ZD620 — www.zebra.com/zd620d-info
- Impressora de transferência térmica com cartucho de fita ZD420 — www.zebra.com/zd420c-info
- Impressora de transferência térmica ZD420 — www.zebra.com/zd420t-info
- Impressora térmica direta ZD420 — www.zebra.com/zd420d-info

Impressoras térmicas de mesa de 4 pol. Link-OS

As impressoras de mesa de 4 pol. Link-OS da Zebra® são impressoras compactas de etiquetas com uma grande variedade de recursos e opções.

- Modelos de impressora térmica direta e de transferência térmica estão disponíveis.
- Inclui os modelos de impressora ZD420 Healthcare com plásticos resistentes aos produtos químicos de limpeza comuns de hospitais e uma fonte de alimentação de qualidade médica.
- As impressoras ZD620 são compatíveis com velocidades de impressão* de até 203,4 mm/s por segundo (8 ips - polegadas por segundo) para impressoras de 203 dpi (densidade de impressão de pontos por polegada) e 152,4 mm/s (6 ips) para impressoras na versão de 300 dpi.
- As impressoras ZD420 são compatíveis com velocidades de impressão* de até 152,4 mm/s por segundo (6 ips) para impressoras de 203 dpi e 101,6 mm/s (4 ips) para impressoras na versão de 300 dpi.
- Essas impressoras são compatíveis com as linguagens de programação ZPL ™ e EPL das impressoras Zebra e com uma grande variedade de outras linguagens de controle de impressora por meio de dispositivos virtuais Link-OS.

* — As velocidades máximas de impressão variam de acordo com o modelo, resolução de impressão e tipo de mídia em uso.

Recursos comuns da impressora de mesa Link-OS:

- Design OpenAccess ™ para carregamento de mídia simplificado.
- "Pontos de toque" codificados por cores para controles do operador e guias de mídia.
- Interface do usuário aprimorada com três botões e cinco indicadores de status.
- Opções de manuseio de mídia fáceis e instaláveis localmente.
- Suporte de rolo de mídia:
  - D.E. (Diâmetro externo): Até 127 mm (5 pol.) e
  - D.I. (diâmetro interno) dos núcleos do rolo: 12,7 mm (0.5 pol.), 25,4 mm (1 pol.) e tamanhos de núcleos adicionais com adaptadores de núcleo de mídia opcionais.
- O sensor móvel fornece compatibilidade com a maior variedade de tipos de mídia:
  - Compatível com mídia de marca preta de largura total ou parcial.
  - Compatível com mídia com ranhuras ou fendas.
  - Sensor de transmissividade de posição multicêntrica para uso com mídia de etiqueta de espaço/rolo.
- Porta USB (Barramento serial universal) que pode ser usada para atualizar o firmware de maneira fácil.
- Interface USB (Barramento serial universal) 2.0
- Fenda de conectividade modular para opções de interface instaláveis localmente de Ethernet 10/100 (802.3 RJ-45) ou
  Serial (RS-232 DB-9).
- Escala e importação diretas de fontes OpenType e TrueType, Unicode, fonte interna escalável (fonte Swiss 721 Latin 1) e uma seleção de fontes bitmap internas.
- Tecnologia focada em compatibilidade com versões anteriores facilita a substituição da impressora:
  - Substituição direta de impressoras de mesa de legado da Zebra. A impressora aceita linguagens de programação EPL e ZPL.
  - Tem suporte para dispositivos virtuais Link-OS para interpretar linguagens de programação de impressoras que não são da Zebra.
- Impressão habilitada para XML — permite comunicações XML para impressão de etiquetas de código de barras, eliminando taxas de licenças e hardware de servidor de impressão e diminuindo os custos de personalização e programação.
- Global Printing Solution da Zebra ™ – suporta a codificação de teclado do Microsoft Windows (e ANSI), Unicode UTF-8 e UTF 16 (formatos de transformação Unicode), XML, ASCII (7 e 8 bits, usado por programas e sistemas de legado), codificação básica de fonte de byte único e byte duplo, JIS e Shift-JIS (padrões internacionais japoneses), codificação hexadecimal e mapeamento personalizado de caracteres (criação de tabela DAT, vinculação de fontes e remapeamento de caracteres).
- Os modelos de rede instalados de fábrica suportam a configuração da impressora por meio de um utilitário de configuração executado em dispositivos móveis.
  - Use o recurso de Bluetooth de baixa energia (LE) opcional da impressora para comunicação de curta distância para uma variedade de dispositivos móveis. O Bluetooth LE funciona com aplicações de utilitários de configuração móveis da Zebra para ajudar na configuração da impressora, executar a calibração da mídia e maximizar a qualidade da impressão.

  - O "toque" do Print Touch da Zebra (NFC - Comunicação de campo próximo) para emparelhar dispositivos, acessar informações da impressora e aplicativos móveis.
- Link-OS da Zebra - uma plataforma aberta que conecta sistemas operacionais para dispositivos inteligentes da Zebra com apps (aplicativos) de software poderosos, tornando os dispositivos fáceis de integrar, gerenciar e manter de qualquer lugar.
- Um RTC (Relógio em tempo real) integrado.
- Relatório de manutenção de cabeçote de impressão ativado e personalizado pelo usuário.
- Substituição fácil sem ferramentas do cabeçote de impressão e rolo (unidade) de impressão.
- Pelo menos 64 MB de memória interna (E:\) da impressora para o armazenamento de formulários, fontes e gráficos.

Opções da impressora de mesa de 4 pol. Link-OS:

- Interface do usuário em LCD colorido para uma fácil configuração, definição da impressora, impressão e diversos recursos Link-OS.
- Modelos da impressora Healthcare:
  - Plástico Healthcare que pode ser limpo para desinfetar e limpar.
  - Fonte de alimentação IEC 60601-1 certificada.
- Opções com e sem fio instaladas de fábrica:
  - Conectividade sem fio do Bluetooth de baixa energia (LE)
  - Conectividade sem fio via Wi-Fi (802.11ac – inclui a/b/g/n), Bluetooth Classic 4.X (compatível com 3.X) e Bluetooth de baixa energia (LE).
  - Servidor de impressão Ethernet interno instalado de fábrica (LAN, conector RJ-45) — suporta 10Base-T, 100Base-TX e redes de troca automática de Ethernet 10/100 rápidas para conectividade com fio. A opção instalada de fábrica inclui conectividade sem fio via Bluetooth de baixa energia (LE).
- Impressão de transferência térmica - Uma opção para carregar facilmente o cartucho de fita de transferência térmica ou modelos de rolo de fita de dupla capacidade (fitas de 74 m e 300 m).
- Impressoras ZD620 e ZD420 selecionadas contam com um RTC (Relógio de tempo real) integrado, original de fábrica, nas impressoras que têm BTLE (Bluetooth de baixa energia) ou Wi-Fi com configurações do Bluetooth Classic.
- Módulos de conectividade instaláveis localmente:
  - Servidor de impressão Ethernet interno (LAN, conector RJ-45) — suporta 10Base-T, 100Base-TX e redes de troca automática de Ethernet 10/100 rápidas.
  - Porta serial (RS-232 DB-9)
- Opções de manuseio de mídia instaláveis localmente:
  - Distribuidor de etiqueta (remove o revestimento e apresenta a etiqueta para o operador).
  - Cortador de mídia de uso geral.
  - Impressão de etiquetas sem revestimento no modo Rasgar, com sensor de "etiqueta retirada".
  - Cortador de etiquetas sem revestimento com sensor de "etiqueta retirada".
- O kit de adaptadores de núcleo de mídia inclui adaptadores para rolos de mídia com D.E. (Diâmetro externo) de até 127 mm (5 pol.):
  - Núcleos de mídia com D.I. de 38,1 mm (1.5 pol.).
  - Núcleos de mídia com D.I. de 50,8 mm (2.0 pol.).

  - Núcleos de mídia com D.I. de 76,2 (3.0 pol.).
- Base da fonte de alimentação conectada com fonte de alimentação interna.
- Base da bateria conectada com bateria removível.
  - A base da bateria conectada e a bateria são vendidas separadamente.
  - A bateria fornece 24 VCC regulados e constantes até ser desligada para seu recarregamento a fim de manter a qualidade da impressão. Isso impede a mudança da impressão conforme a bateria vai se descarregando com o uso.
  - Inclui um Modo de desligamento para transporte e armazenamento.
  - Inclui indicadores de status e carga da bateria incorporados na bateria.
- O kit de atualização de campo para alterar a resolução da impressora está disponível. Altere a resolução de impressão da sua impressora de 203 dpi para 300 dpi - ou - de 300 dpi para 203 dpi com esses kits de atualização sem ferramentas.
- Suporte para idiomas asiáticos com opções de configuração da impressora para grandes conjuntos de caracteres do chinês simplificado e tradicional, japonês ou coreano.
  - As impressoras vendidas na China têm a fonte de chinês simplificado SimSun pré-instalada.
- Linguagem de programação ZBI 2.0 ™ (Zebra BASIC Interpreter) da Zebra®. A linguagem ZBI permite criar operações personalizadas da impressora que podem automatizar processos e usar periféricos (isto é, scanners, balanças, teclados, Zebra® ZKDU ™ , etc.) - tudo isso sem precisar estar conectado a um computador ou a uma rede.
- Gabinete de segurança de mídia para os modelos de impressoras térmicas diretas ZD620 Healthcare. Este modelo Healthcare especial inclui, para uma melhor segurança, o slot Kensington ™ para dispositivos de proteção Kensington, para proteger a impressora.

Solução de impressão de etiquetas Zebra

A impressora é apenas uma de três (3) partes de uma solução de impressão. Para imprimir, você precisa de uma impressora (ZD620 ou ZD420), mídia compatível (cartucho ou rolos de fita de transferência térmica e mídia de transferência térmica; ou apenas mídia térmica direta) e software (driver, aplicativos ou programação) para dizer à impressora o que fazer e imprimir. A impressora pode imprimir sem estar conectada a outros dispositivos ou sistemas.

A mídia pode ser etiquetas, tíquetes, papel de recibo, pilhas sanfonadas, etiquetas à prova de violações etc.

A Zebra auxilia você com o design da etiqueta e impressão com software de design de formulários e etiquetas grátis: ZebraDesigner ™ para sistemas operacionais de computadores Windows.

A Zebra fornece uma suíte completa de aplicativos de softwares e drivers Link-OS gratuitos para definir as configurações da impressora, imprimir recibos e etiquetas, obter o status da impressora, importar gráficos e fontes, enviar comandos de programação, atualizar o firmware e fazer o download de arquivos.

O site da Zebra ou seu revendedor pode ajudar a identificar a mídia para seu caso de uso desejado.

Modos de impressão

É possível operar esta impressora de diversos modos e com configurações de mídia diferentes:

- Impressão térmica direta (que usa a mídia sensível ao calor para imprimir).
- Impressão de transferência térmica com cartucho de fita de transferência térmica ou rolos de fita de fácil utilização (transfere tinta por calor e pressão da fita à mídia).
- O modo Destacar padrão permite destacar cada etiqueta/recibo ou imprimir em lote uma faixa de etiquetas e destacá-las após a impressão.
- Modo de distribuição da etiqueta: Se um distribuidor opcional estiver instalado, o material de forro poderá ser retirado da etiqueta à medida que ela é impressa. Depois que essa etiqueta for removida, a próxima será impressa.
- Corte de mídia: Se um cortador de mídia opcional estiver instalado, a impressora poderá cortar o revestimento da etiqueta entre as etiquetas, papel para recibo ou cartões.
- Impressão de mídia sem revestimento com opções de corte ou destaque de etiquetas para escolher e posicionar aplicações de etiqueta com facilidade.
- Autônoma: A impressora pode imprimir sem estar diretamente conectada a um computador.
  - Uma impressora com a opção de painel de LCD colorido pode utilizar menus para acessar e imprimir um formato/formulário de etiquetas.
  - Conexão de aplicativo Link-OS via Bluetooth (opção sem fio).
  - Um formulário/formato de etiquetas de execução automática (baseado em programação).
  - Um dispositivo de entrada de dados conectado à porta USB ou serial da impressora. Este modo acomoda dispositivos de entrada de dados, como scanners, balanças, uma unidade de mostrador de teclado Zebra (ZKDU), etc.
- Impressão de rede compartilhada: Impressoras configuradas com opções de interface Ethernet (LAN) e Wi-Fi incluem um servidor de impressão interno.

O que há na caixa?

Depois de desembalar, verifique se você possui todas as peças exibidas abaixo. Siga os procedimentos para verificar a impressora e se familiarizar com as peças, de modo que não tenha dificuldades para acompanhar as instruções deste manual.

Impressora

Cabo USB

Documentação da impressora

Fonte de alimentação

Incluso na impressora de transferência térmica (utiliza rolos de mídia)

Rolos de fita de início em branco

Adaptadores de fita de 300 metros de outras marcas

Desembalar e inspecionar a impressora

Quando receber a impressora, desembale-a imediatamente e inspecione se houve danos durante o transporte.

- Guarde todos os materiais de embalagem.
- Verifique se não há danos em nenhuma superfície externa.
- Abra a impressora e verifique o compartimento de mídia para verificar se existem danos nos componentes.

Caso descubra danos ocorridos durante o transporte após a inspeção:

- Notifique imediatamente a empresa transportadora e envie um relatório dos danos. A Zebra Technologies Corporation não se responsabiliza por nenhum dano à impressora ocorrido durante o transporte e não arcará com o reparo de tais danos, de acordo com sua política de garantia.
- Guarde todo o material de embalagem para a inspeção da empresa transportadora.
- Notifique o revendedor Zebra® autorizado.

Acesse o site da Zebra para assistir aos vídeos explicativos sobre como embalar e desembalar sua impressora. Consulte a seção Sobre para obter links para uma dessas 5 variações básicas de impressora Link-OS.

Abra a impressora

Para acessar o compartimento de mídia, puxe as travas de liberação em direção a você e levante a tampa. Verifique se há componentes danificados ou soltos no compartimento de mídia.

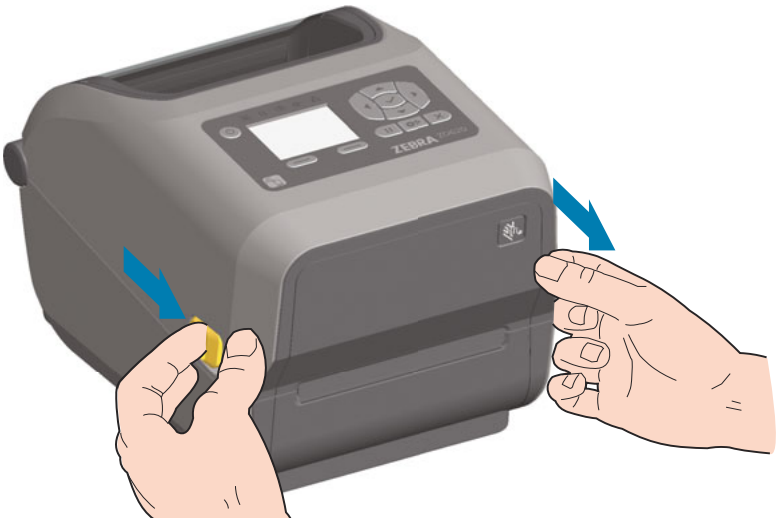

Risco de descarga eletrostática • A descarga da energia eletrostática que se acumula na superfície do corpo humano ou em outras superfícies pode danificar ou destruir o cabeçote de impressão e outros componentes eletrônicos utilizados neste dispositivo. Você deve observar os procedimentos de segurança estática ao trabalhar com o cabeçote de impressão ou com componentes eletrônicos sob a tampa superior.

Fechamento da impressora

Abaixe a tampa superior. Pressione o meio da tampa na parte da frente até que ela se encaixe e feche.

Recursos da impressora

Esta seção vai ajudar você a identificar os recursos das impressoras de mesa de 4 pol. para etiquetas térmicas com Link-OS da Zebra®, a ZD620 e a ZD420. Os vídeos explicativos no site da Zebra incluem um vídeo sobre os recursos da impressora, bem como outros vídeos de configuração da impressora e de tarefas específicas. Os links para essas cinco (5) impressoras de mesa de 4 pol. com Link-OS são:

- Impressora de transferência térmica ZD620 — www.zebra.com/zd620t-info
- Impressora térmica direta ZD620 — www.zebra.com/zd620d-info
- Impressora de transferência térmica com cartucho de fita ZD420 — www.zebra.com/zd420c-info
- Impressora de transferência térmica ZD420 — www.zebra.com/zd420t-info
- Impressora térmica direta ZD420 — www.zebra.com/zd420d-info

Recursos da impressora

Para obter mais detalhes sobre os controles da impressora, consulte Controles e indicadores

Parte interna da impressora de rolo de fita com capacidade dupla ZD620

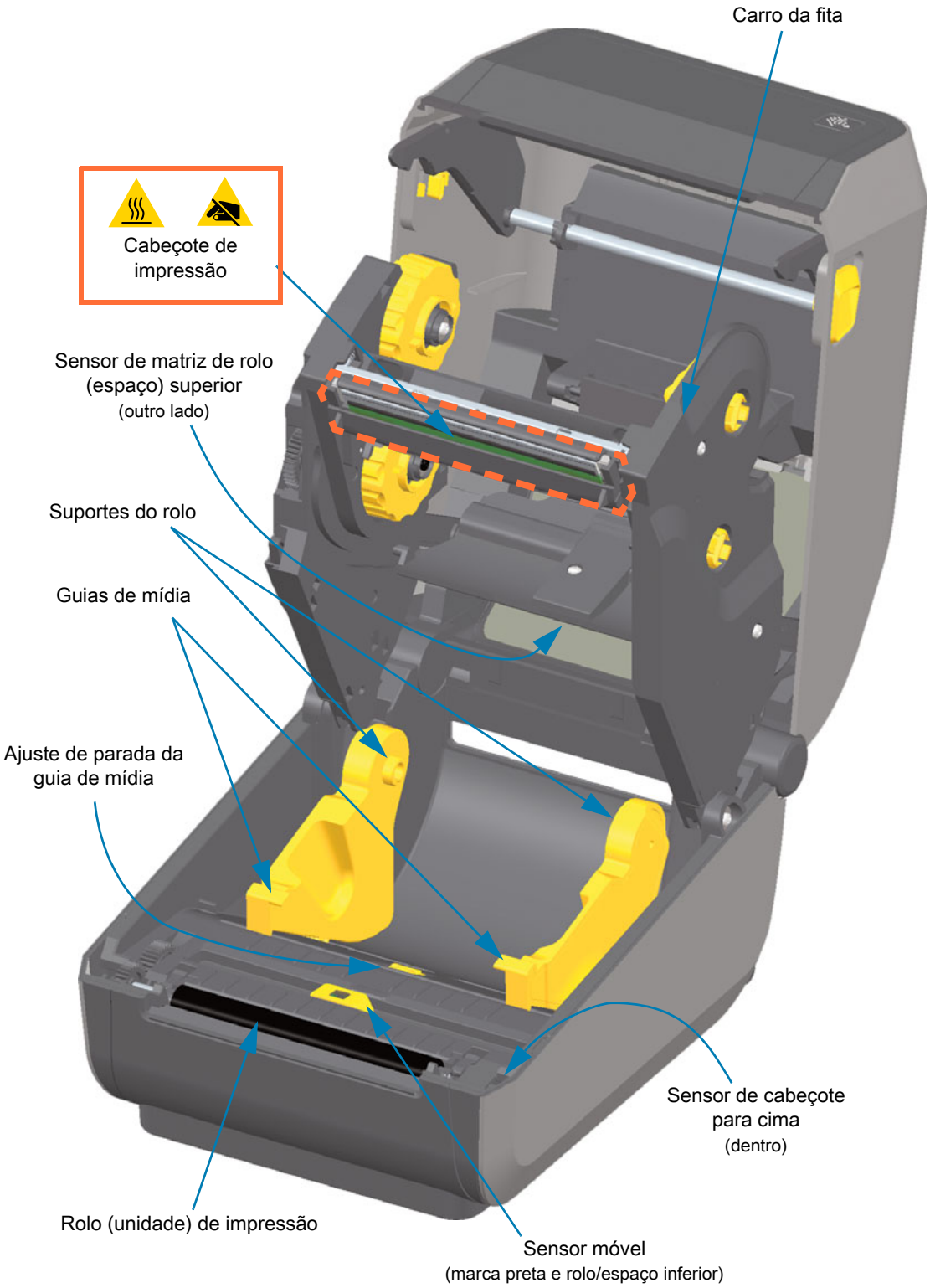

Chassi de fita com capacidade dupla - Suportes de rolo de fita

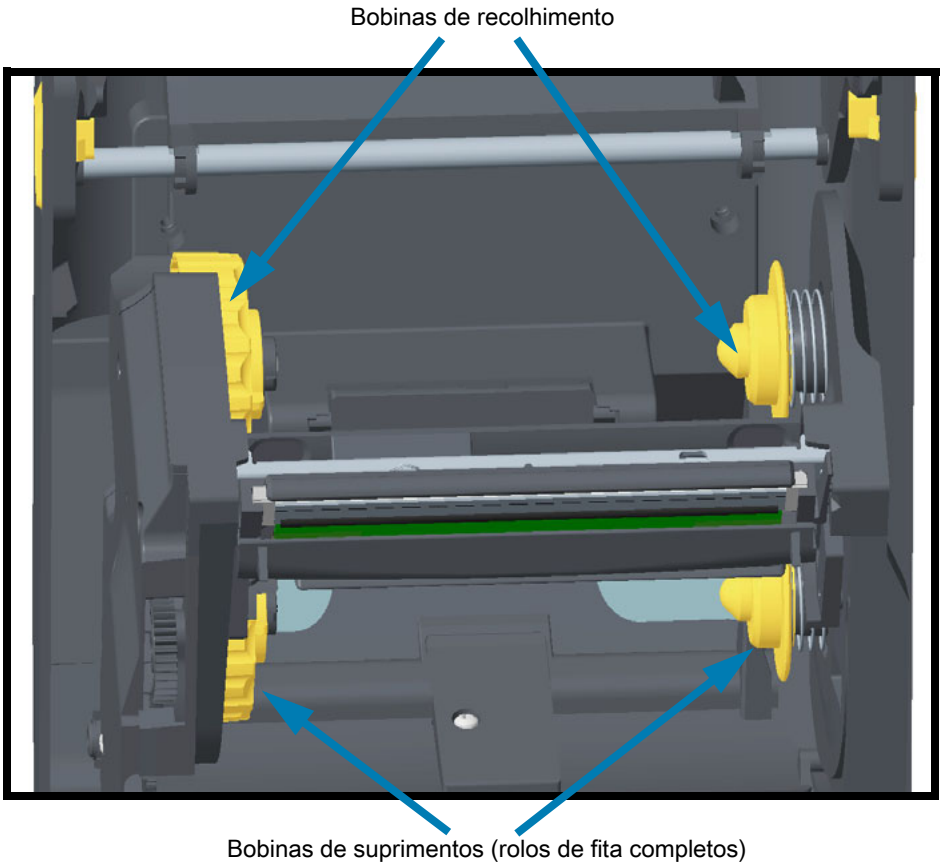

Rolo oscilante de mídia - Somente nos modelos da impressora ZD620

A janela da impressora está removida para mostrar o Rolo oscilante da mídia (placa). O Rolo oscilante da mídia está colorido novamente para torná-lo fácil de ver. Ele é da mesma cor que as peças cinza-escuro ao seu redor.

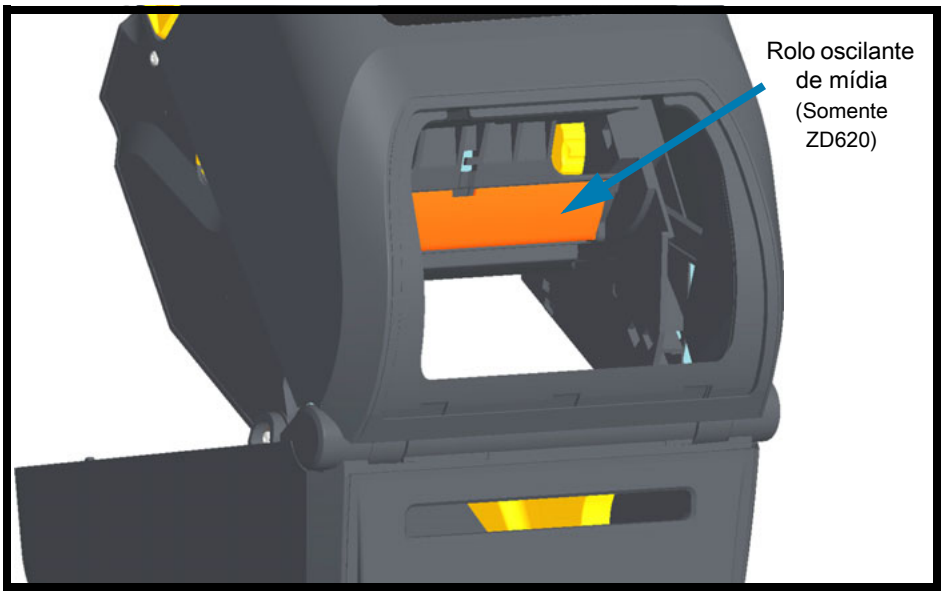

Parte interna das impressoras térmicas diretas ZD620 e ZD420

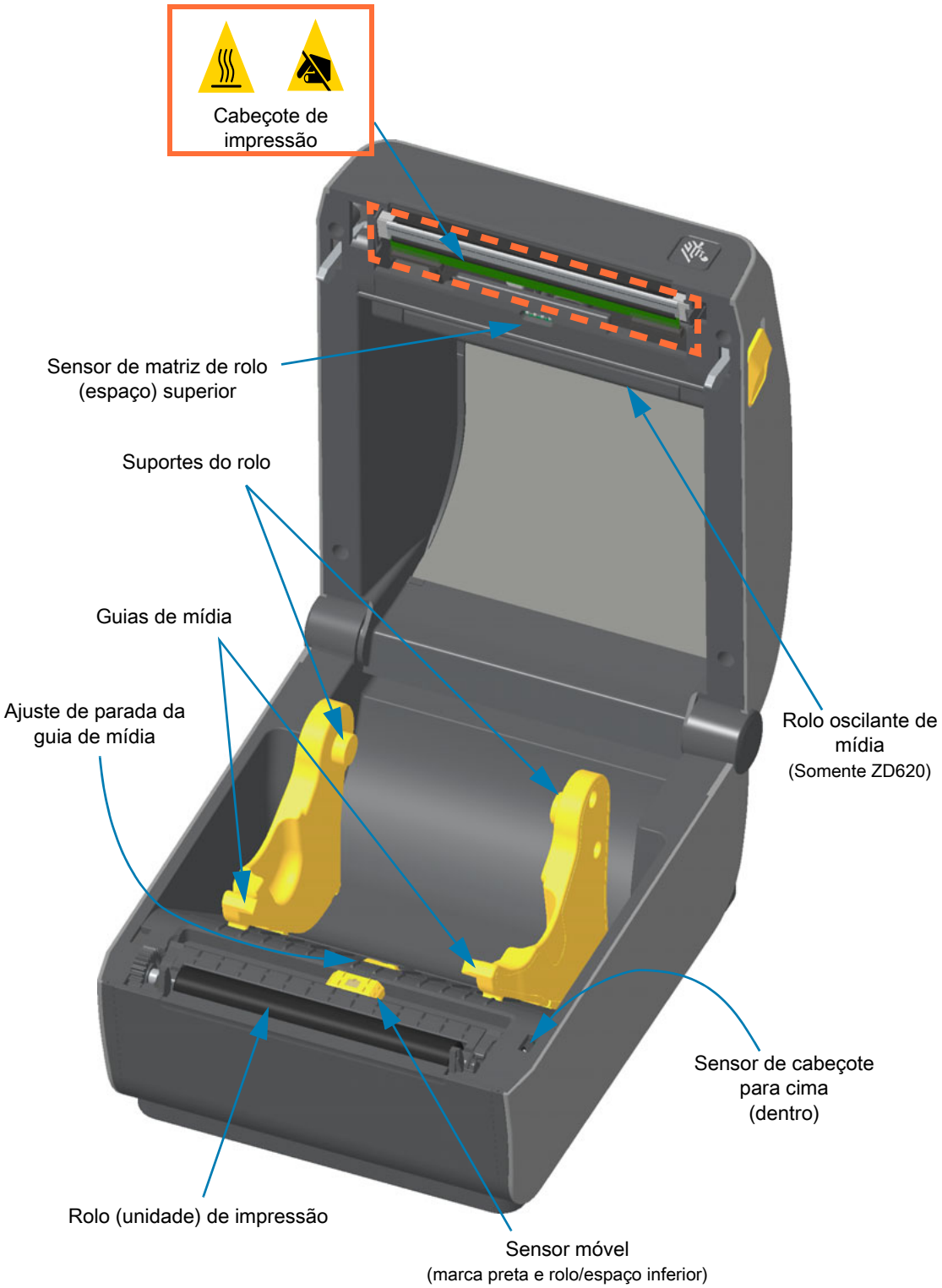

Parte interna da impressora de cartucho de fita ZD420

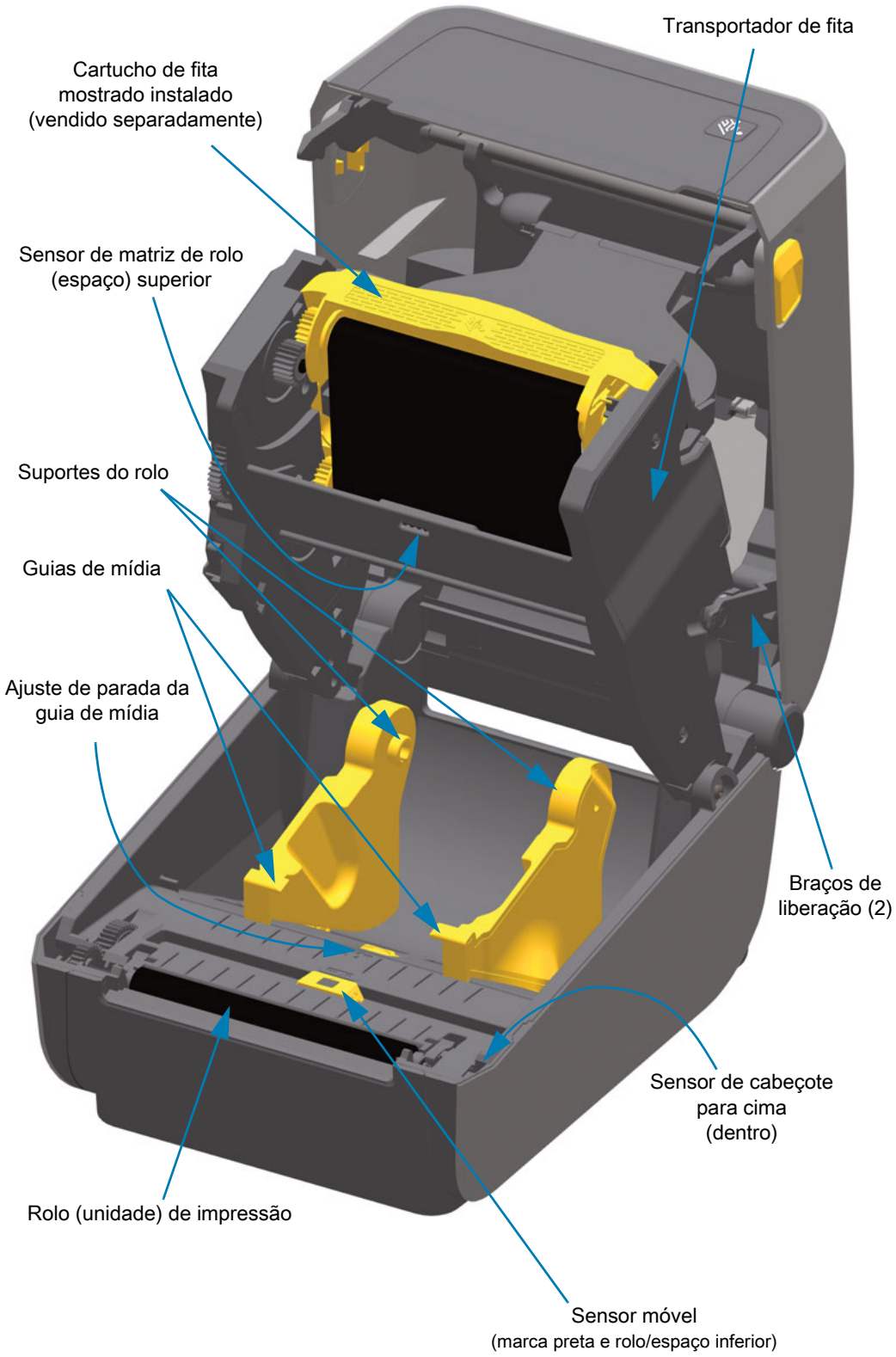

Acesso ao cabeçote de impressão da impressora de cartucho de fita

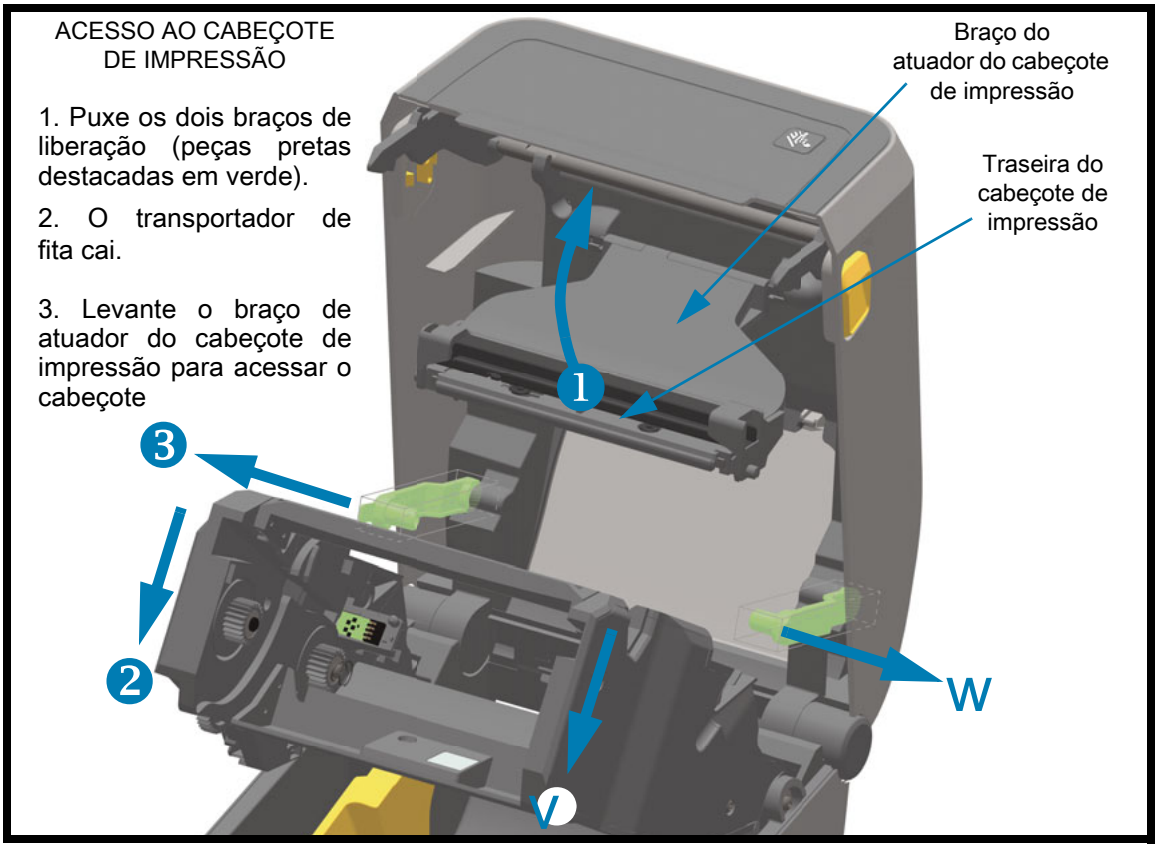

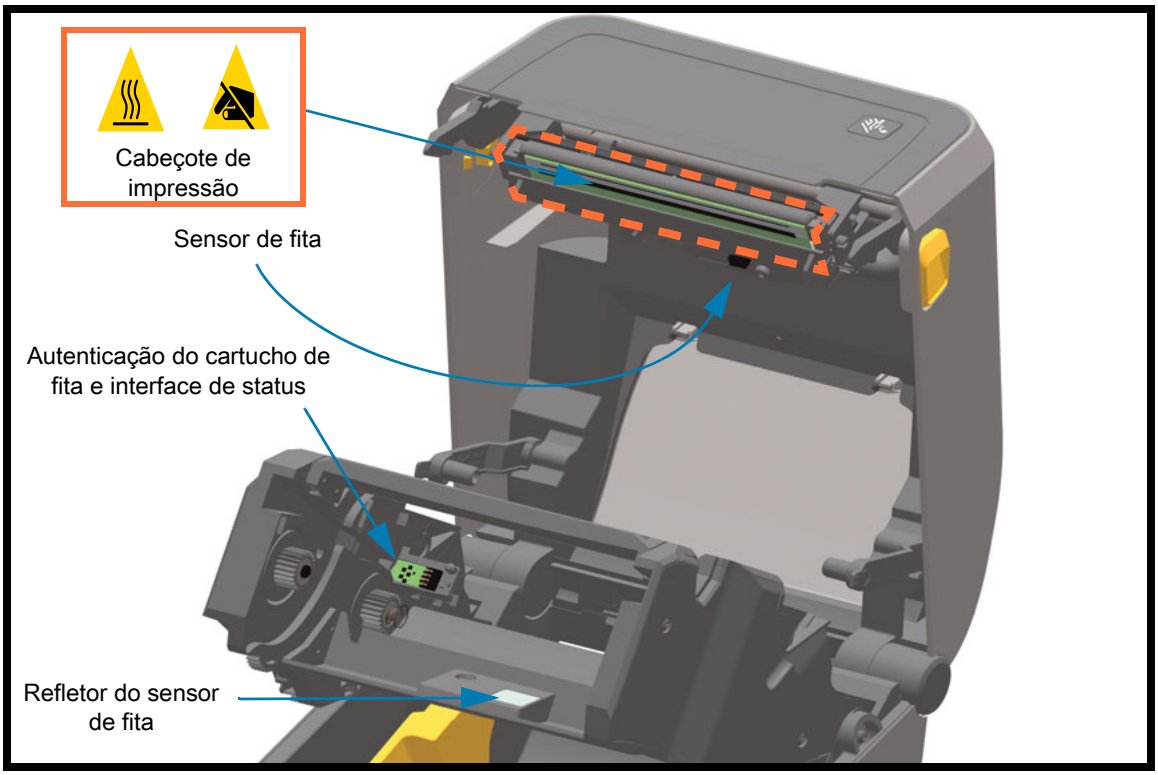

Opção do distribuidor de etiquetas (instalável localmente) - Todos os modelos

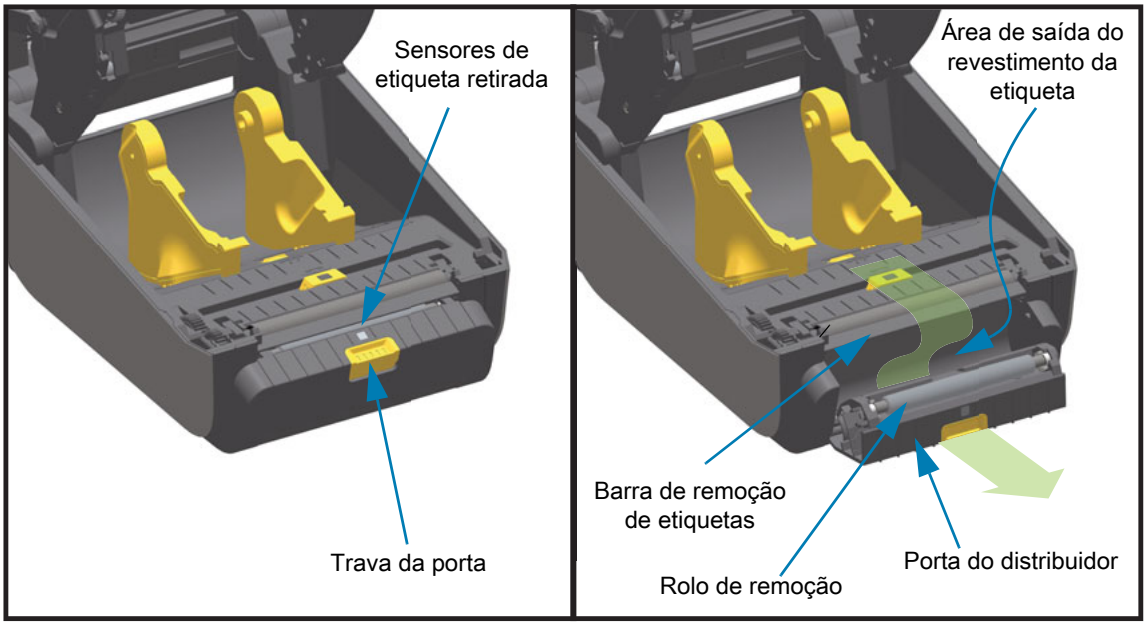

Opção do cortador (instalável localmente) - Todos os modelos

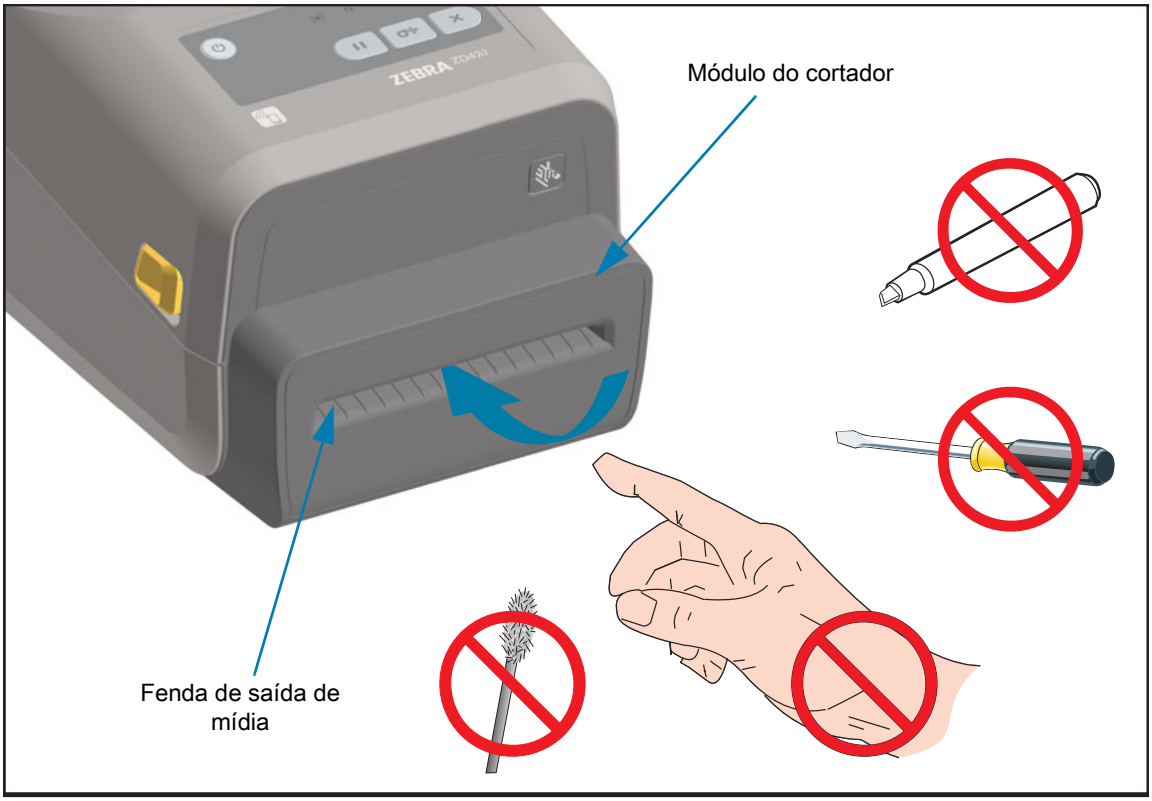

Opção de rasgar mídia sem revestimento (Somente para os modelos térmicos diretos)

Opção de cortador sem revestimento (Somente para os modelos térmicos diretos)

Identificação dos tipos de rolos de impressão (unidade)

Os rolos de impressão (unidade) são de uma cor diferente para identificar o tipo do rolo e a resolução da impressora (e do rolo). Não utilize outros tipos de rolo, a menos que orientado por um procedimento de atualização ou pelo suporte técnico da Zebra. A impressora não funcionará corretamente e poderão ocorrer diversos problemas que exigirão a manutenção.

Rolo padrão de 203 dpi (preto)

Rolo padrão de 300 dpi (cinza)

Rolo sem revestimento de 203 dpi (marrom-avermelhado)

Rolo sem revestimento de 300 dpi (marrom)

Opções de fonte de alimentação da impressora

As impressoras da Série ZD oferecem opções de alimentação conectadas instaláveis localmente: uma base de fonte de alimentação conectada ou uma base de alimentação da bateria. Essas opções são facilmente conectadas com parafusos e substituem a fonte de alimentação que acompanha sua impressora.

Base de fonte de alimentação conectada

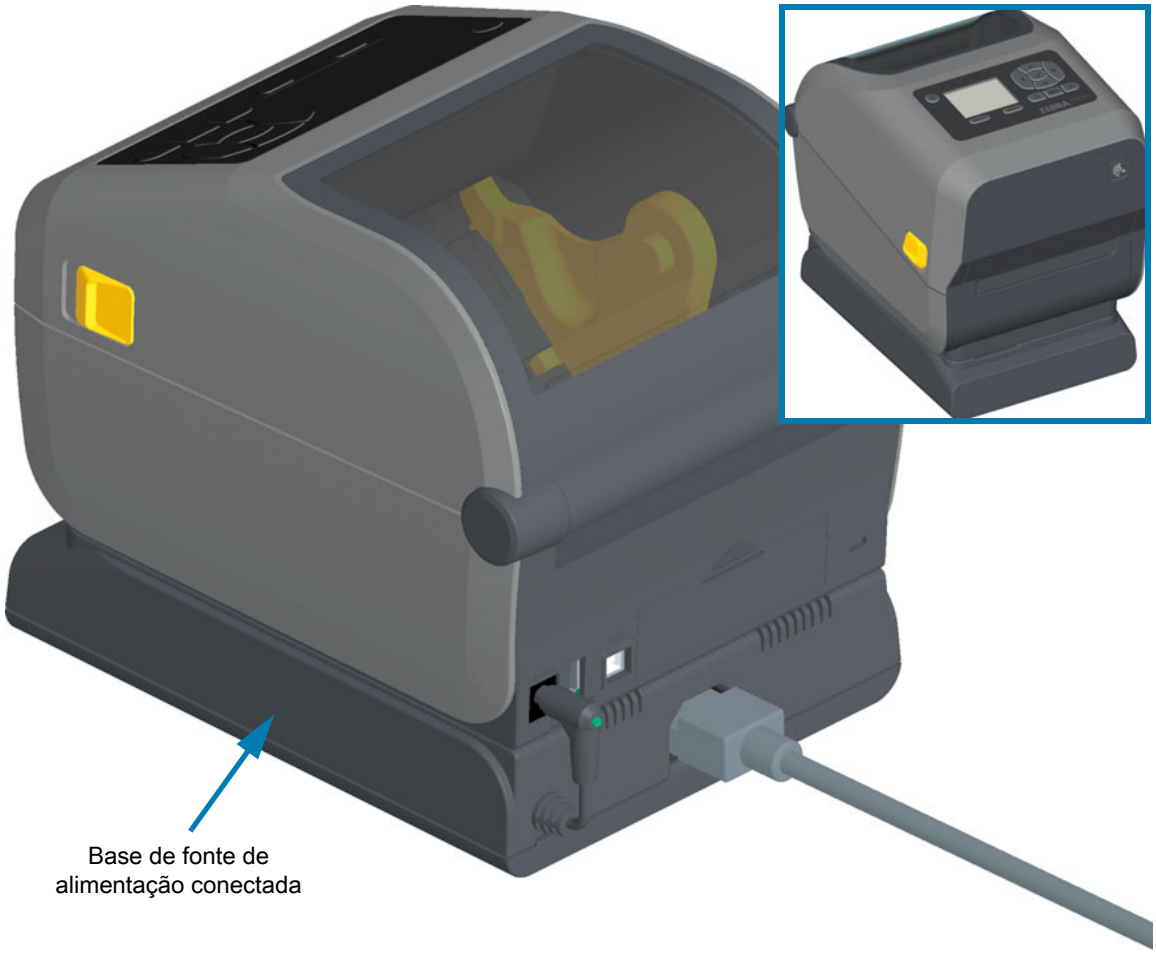

Base da bateria conectada e bateria

Impressora com base da bateria instalada

Bateria

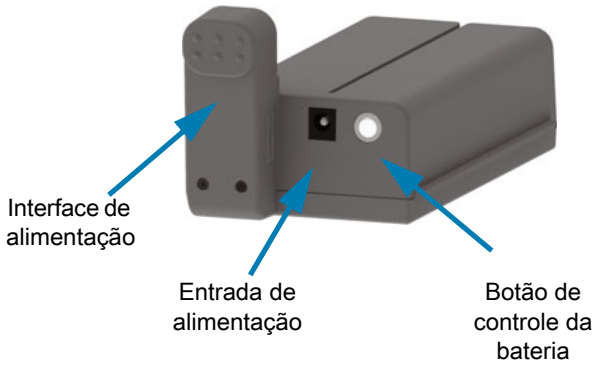

Bateria pronta para instalação

Impressora com bateria instalada

Trava da bateria

Importante • A bateria pode ser carregada, verificada e configurada para armazenamento sem a impressora. Uma fonte de alimentação da impressora ou outra fonte de alimentação aprovada da Zebra é necessária para carregar sua bateria.

Recursos de travamento das impressoras ZD620

Esta opção só está disponível para os modelos de impressora Healthcare. Ela inclui um acesso de trava e chave ao compartimento de mídia da impressora e um slot de segurança Kensington no painel traseiro da impressora para protegê-la. Para obter mais informações sobre a opção de Travamento da impressora, consulte ZBI 2.0 ™ — Zebra Basic Interpreter.

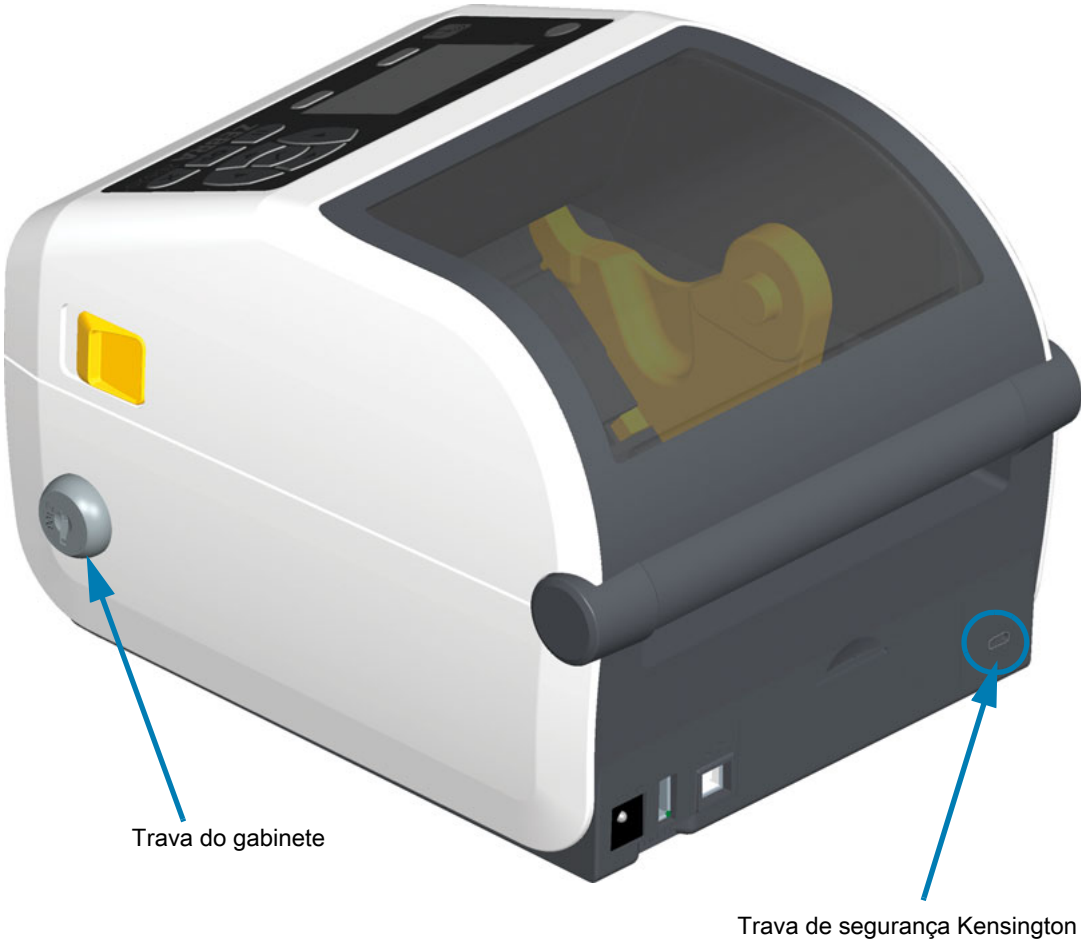

Zebra Print Touch

O recurso Print Touch™ da Zebra permite tocar um dispositivo habilitado para NFC (Comunicação de campo próximo), baseado em Android ™ como um smartphone ou tablet para o logotipo do Print Touch para parear o dispositivo com a impressora. O Print Touch está disponível nos modelos com uma rede instalada de fábrica (Wi-Fi, Ethernet com fio, Bluetooth e Bluetooth de baixa energia). Esse recurso permite usar o dispositivo para fornecer informações solicitadas e imprimir uma etiqueta usando essas informações.

Importante • Alguns dispositivos podem não ser compatíveis com a comunicação NFC com a impressora enquanto você não definir as configurações de NFC necessárias no seu dispositivo. Em caso de dificuldades, consulte o seu prestador de serviço ou fabricante de dispositivos inteligentes para obter mais informações.

Localização do Print Touch
(NFC Passivo)

Os dados codificados na etiqueta incluem:

- Uma URL para uma página da web de suporte estilo Ajuda rápida da Zebra
- O endereço MAC exclusivo do Bluetooth de baixa energia da impressora
- O endereço MAC do Bluetooth Classic da impressora (se presente)
- O endereço MAC do Wi-Fi (WLAN) da impressora (se presente)
- O endereço MAC da Ethernet (LAN) da impressora (se presente)
- SKU da impressora – por ex. ZD42022-D01W01EZ
- O número de série exclusivo da impressora

A etiqueta NFC pode ser usada para:

- Facilitar o emparelhamento por Bluetooth com um dispositivo móvel compatível
- Iniciar um aplicativo
- Iniciar um navegador móvel para uma página da web

Instalação das opções de hardware

Esta seção ajuda você a instalar os módulos comuns de conectividade da impressora e as opções de manuseio de mídia.

Importante • Para simplificar e acelerar o processo de configuração, instale todos os módulos de conectividade e opções de manuseio de mídia antes de configurar e usar sua impressora pela primeira vez.

Importante • É bastante recomendável que você atualize o firmware da impressora após a conclusão do processo de configuração. Muitas dessas opções têm firmwares internos que exigem uma atualização para funcionar adequadamente com a versão de firmware instalada na placa lógica principal da impressora.

Acessórios e opções da impressora instaláveis no local

Módulos de conectividade da impressora

A porta de acesso do módulo de conectividade deve ser removida antes de instalar as opções a seguir — Acesso da fenda do módulo de conectividade.

- **Porta serial ZD420** — Instalação do módulo da porta serial
  - Conector RS-232 DB-9 com comutador automático DTE/DTC — Interface de porta serial
- **Ethernet interna ZD420 (LAN - com fio)** — Instalação do módulo de Ethernet (LAN) interno
  - Conector RJ-45
  - Comutador automático rápido Ethernet 10/100, redes 10Base-T e 100Base-TX.

Opções de manuseio de mídia

O painel padrão da impressora deve ser removido antes de instalar as opções a seguir — Remoção do painel padrão.

- **Distribuidor de etiqueta** (remove o revestimento e apresenta a etiqueta para o operador) - Instalação do distribuidor de etiquetas
- **Cortador de mídia de uso geral** — Instalação do cortador de mídia padrão
- **Cortador de mídia sem revestimento** — Instalação do painel "Rasgar" para mídia sem revestimento
- **Painel de etiquetas "Destacar" para mídia sem revestimento** — Instalação do painel "Rasgar" para mídia sem revestimento
- **Kits de atualização da resolução da impressora** (203 dpi e 300 dpi) - Kits de atualização da resolução da impressora
- **Adaptadores de rolos de mídia** para núcleos de mídia com D.I. de 38,1 mm (1.5 pol.), 50,8 mm (2.0 pol.) ou 76,2 mm (3.0 pol.) - Adaptadores de tamanho do núcleo do rolo de mídia

Opções de base de alimentação

As impressoras da série ZD (ZD620 e ZD420) são compatíveis com kits locais de atualização de base de alimentação para as versões térmica direta e de transferência térmica dessas impressoras.

- **Base da fonte de alimentação conectada** (fonte de alimentação incluída) — Instalação das opções da base da fonte de alimentação conectada
- **Base da alimentação da bateria** (pacote de baterias vendido separadamente) — Instalação das opções da base da bateria conectada
- **Pacote de baterias** (base da alimentação da bateria vendida separadamente) — Instalação da bateria na base da alimentação conectada

Módulos de conectividade da impressora

Os módulos de conectividade podem ser instalados facilmente sem ferramentas.

Risco de descarga eletrostática • A descarga da energia eletrostática que se acumula na superfície do corpo humano ou em outras superfícies pode danificar ou destruir o cabeçote de impressão e os componentes eletrônicos utilizados neste dispositivo. Você deve observar os procedimentos de segurança estática ao trabalhar com o cabeçote de impressão ou com componentes eletrônicos.

Jumper do modo de recuperação de falha de energia (DESLIGADO por padrão)

Todos os módulos de conectividade da impressora têm um jumper de recuperação de falha de energia. Por padrão, ele é definido na posição OFF (DESLIGADO). Com o jumper definido para ligado, a impressora ligará automaticamente quando conectada a uma fonte de alimentação (ON - Ligada) CA ativa (e não desligada). Veja Controles de interface padrão - Botão liga/desliga - Modo de recuperação de falha de energia para saber sobre os comportamentos da função LIGA/DESLIGA. Consulte Configuração do jumper do modo de recuperação de falha de energia para obter instruções de como ativar esse modo.

Observação • O Modo de recuperação de falha de alimentação só está disponível em impressoras com um Módulo de conectividade da impressora instalado.

Acesso da fenda do módulo de conectividade

1. Desconecte o conector de alimentação CC da parte traseira da impressora.
2. Abra a porta de acesso do módulo empurrando a parte superior da porta com as pontas dos dedos. Isso solta a trava. Puxe a porta para baixo para removê-la.

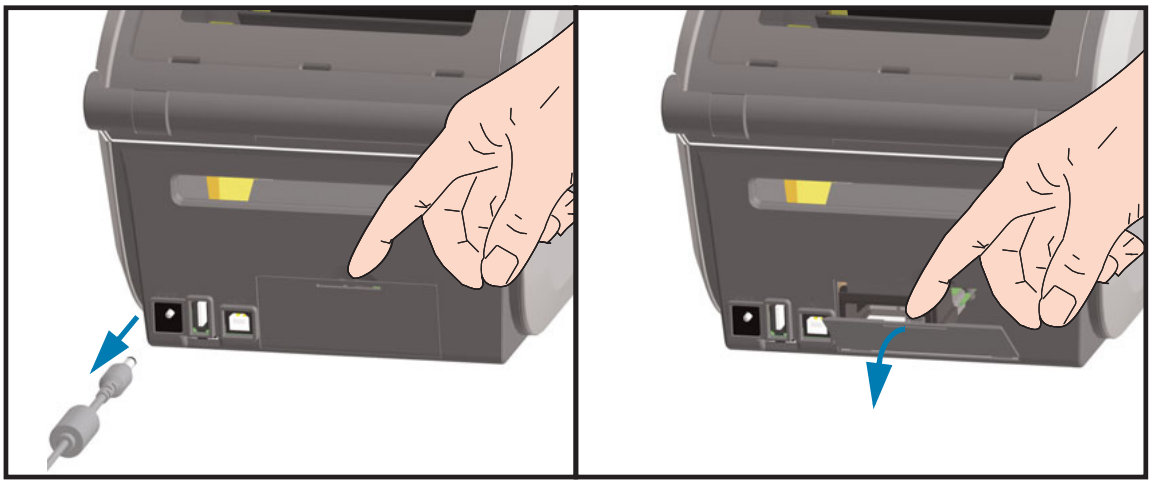

Instalação do módulo da porta serial

1. Com o conector de alimentação CC e a porta de acesso do módulo removida, deslize o módulo da porta serial para dentro da impressora. Empurre o cartão de circuito lentamente mas com firmeza até que tenha passado pela aba interna da porta de acesso.
2. Alinhe a parte inferior da tampa da porta serial à aba inferior da abertura de acesso do módulo. Balance a porta para cima e encaixe e feche a tampa.

Observação • Para obter melhor desempenho da impressora, atualize o firmware depois de instalar as opções ou imediatamente depois da configuração inicial da impressora. Consulte Atualização do firmware da impressora.

Instalação do módulo de Ethernet (LAN) interno

1. Com o conector de alimentação CC e a porta de acesso do módulo removida, deslize o módulo de Ethernet para dentro da impressora. Empurre o cartão de circuito lentamente mas com firmeza até que tenha passado pela aba interna da porta de acesso.
2. Alinhe a parte inferior da tampa da porta da porta Ethernet à aba inferior da abertura de acesso do módulo. Balance a porta para cima e encaixe e feche a tampa.

Observação • Para obter melhor desempenho da impressora, atualize o firmware depois de instalar as opções ou imediatamente depois da configuração inicial da impressora. Consulte Atualização do firmware da impressora.

Remoção dos módulos de conectividade da impressora

Os módulos de conectividade podem ser removidos facilmente para a reconfiguração de uma impressora ou reparo. Você não deve remover e substituir os módulos de conectividade como uma prática geral.

1. Remova o cabo da interface (Ethernet ou serial).
2. Remova a porta de acesso do módulo. Empurre para baixo a parte superior da porta com as pontas dos dedos. Isso solta a trava. Puxe a porta para baixo para removê-la.
3. Reconecte o cabo da interface ao módulo de conectividade e prenda o cabo.
4. Puxe levemente o cabo da interface que está preso ao módulo de conectividade. Puxe lentamente o módulo para fora da impressora.
5. Instale um módulo de conectividade diferente ou reinstale a porta de acesso do módulo de conectividade. Alinhe-a à borda inferior da abertura de acesso e balance-a para cima para encaixar e travar no lugar.

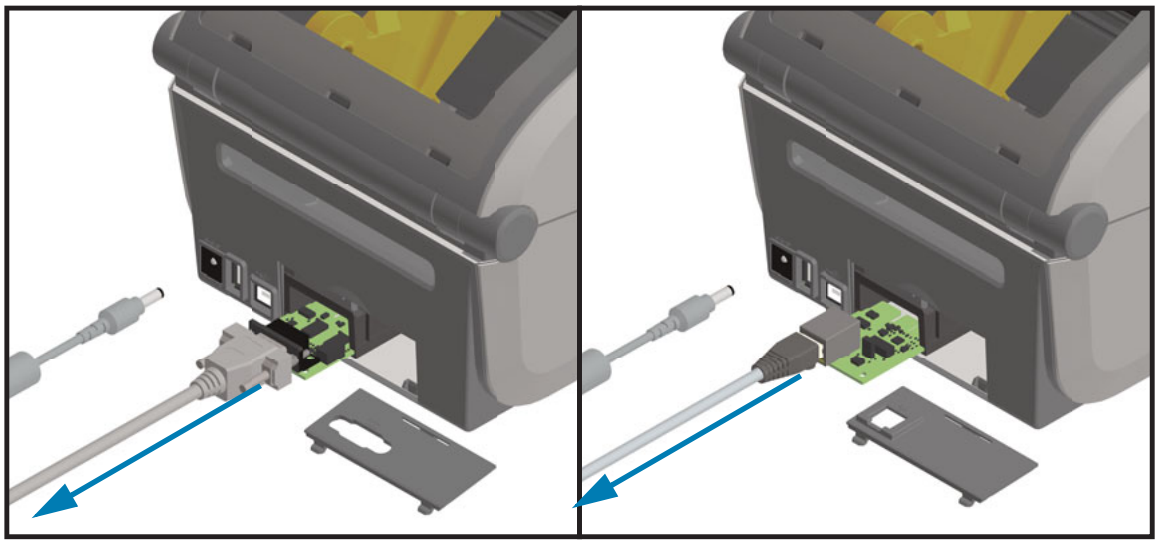

Opções de manuseio de mídia

Risco de descarga eletrostática • A descarga da energia eletrostática que se acumula na superfície do corpo humano ou em outras superfícies pode danificar ou destruir o cabeçote de impressão e os componentes eletrônicos utilizados neste dispositivo. Você deve observar os procedimentos de segurança estática ao trabalhar com o cabeçote de impressão ou com componentes eletrônicos.

Remoção do painel padrão

O painel padrão deve ser removido para montar sua opção de manuseio de mídia.

1. Desconecte o conector de entrada de alimentação CC da parte traseira da impressora.
2. Vire a impressora de ponta cabeça. Remova os dois (2) parafusos de montagem com a chave Torx fornecida. Guarde os parafusos.
3. Deslize o painel para baixo para a parte da frente aproximadamente 12,5 mm (0.5 pol.) e puxe o painel solto para fora.

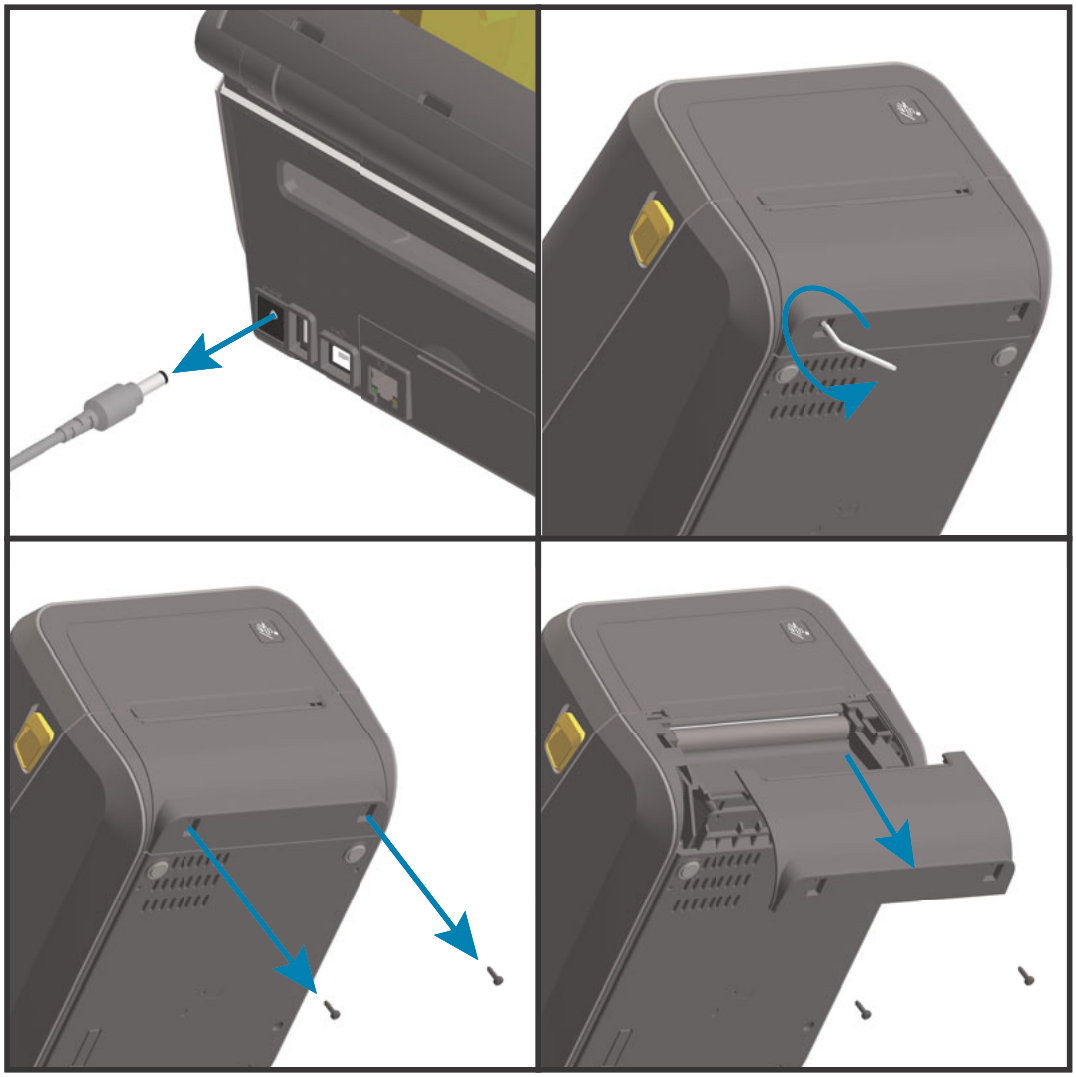

Instalação do distribuidor de etiquetas

O painel padrão deve ser removido e a alimentação de entrada CC deve ser desconectada antes que o Distribuidor de etiquetas possa ser instalado. Consulte Remoção do painel padrão.

1. Coloque o módulo do distribuidor de etiquetas e o lado direito da impressora para cima com a parte superior do módulo a 12,5 mm (0.5 pol.) abaixo da parte inferior da tampa superior. Centralize e empurre o módulo para a frente da impressora e deslize-o para cima até que pare.
2. Vire a impressora de ponta cabeça e conecte o módulo com dois parafusos usando a chave Torx.

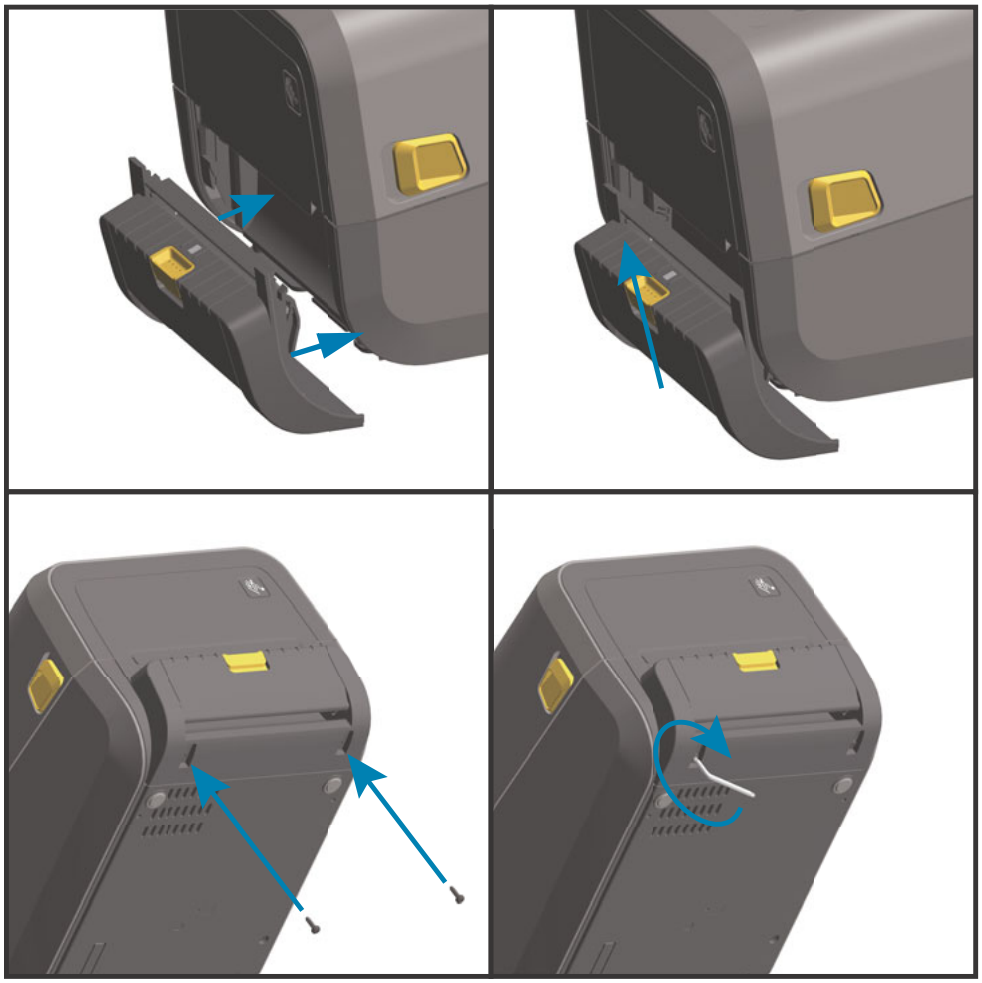

Observação • Para obter melhor desempenho da impressora, atualize o firmware depois de instalar as opções ou imediatamente depois da configuração inicial da impressora. Consulte Atualização do firmware da impressora.

Instalação do cortador de mídia padrão

O painel padrão deve ser removido e a alimentação de entrada CC deve ser desconectada antes que o Distribuidor de etiquetas possa ser instalado. Consulte Remoção do painel padrão.

Aviso sobre corte • Não há peças passíveis de manutenção pelo operador na unidade de corte. Nunca remova a tampa do cortador (painel). Nunca tente inserir objetos ou dedos no mecanismo de corte.

Importante• O uso de ferramentas não aprovadas, hastes de algodão, solventes etc. pode danificar ou encurtar a vida útil do cortador ou causar uma obstrução.

1. Coloque o módulo do Cortador e o lado direito da impressora para cima com a parte superior do módulo nivelado com a parte inferior da tampa superior. Centralize e empurre o módulo para a frente da impressora e deslize-o para cima até que pare.
2. Vire a impressora de ponta cabeça e conecte o módulo com dois parafusos usando a chave Torx.

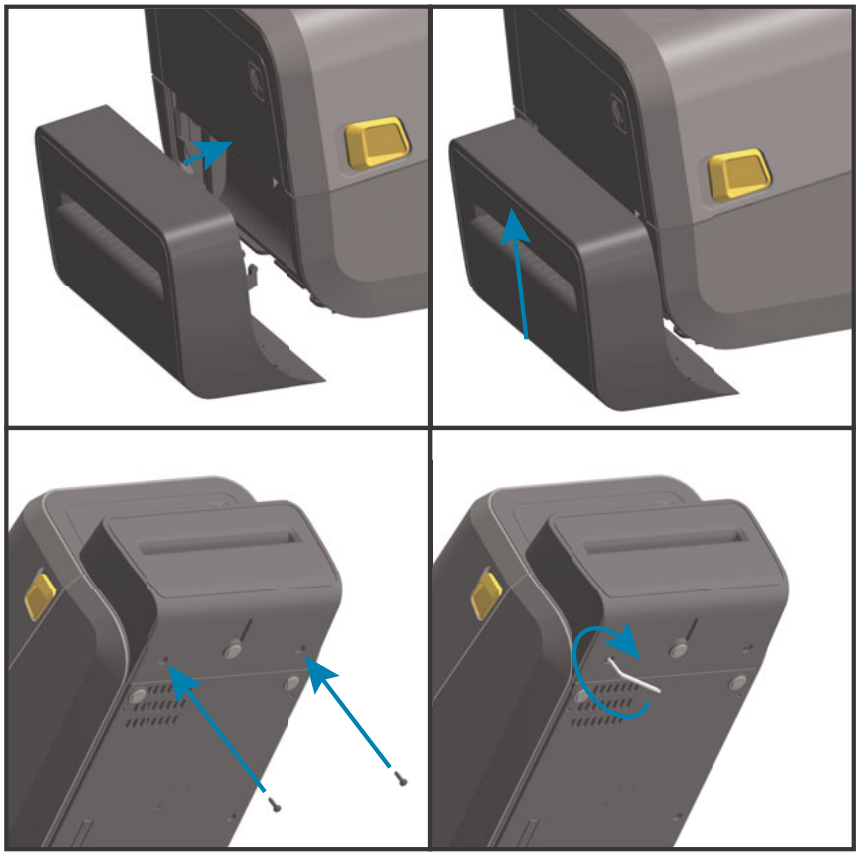

Observação • Para obter melhor desempenho da impressora, atualize o firmware depois de instalar as opções ou imediatamente depois da configuração inicial da impressora. Consulte Atualização do firmware da impressora.

Instalação do cortador de mídia sem revestimento

O painel padrão deve ser removido e a alimentação de entrada CC deve ser desconectada antes que o módulo do cortador de mídia sem revestimento possa ser instalado. Consulte Remoção do painel padrão.

1. Abra a impressora e substitua o rolo de impressão padrão pelo rolo de impressão sem revestimento. Consulte Limpeza e substituição do rolo de impressão para saber mais sobre o procedimento de substituição. Consulte Instalação dos kits de atualização da resolução do cabeçote de impressão para obter ajuda na identificação de rolos de impressão.
2. Coloque o módulo do Cortador e o lado direito da impressora para cima com a parte superior do módulo nivelado com a parte inferior da tampa superior. Centralize e empurre o módulo para a frente da impressora e deslize-o para cima até que pare.
3. Vire a impressora de ponta cabeça e conecte o módulo com dois parafusos usando a chave Torx.

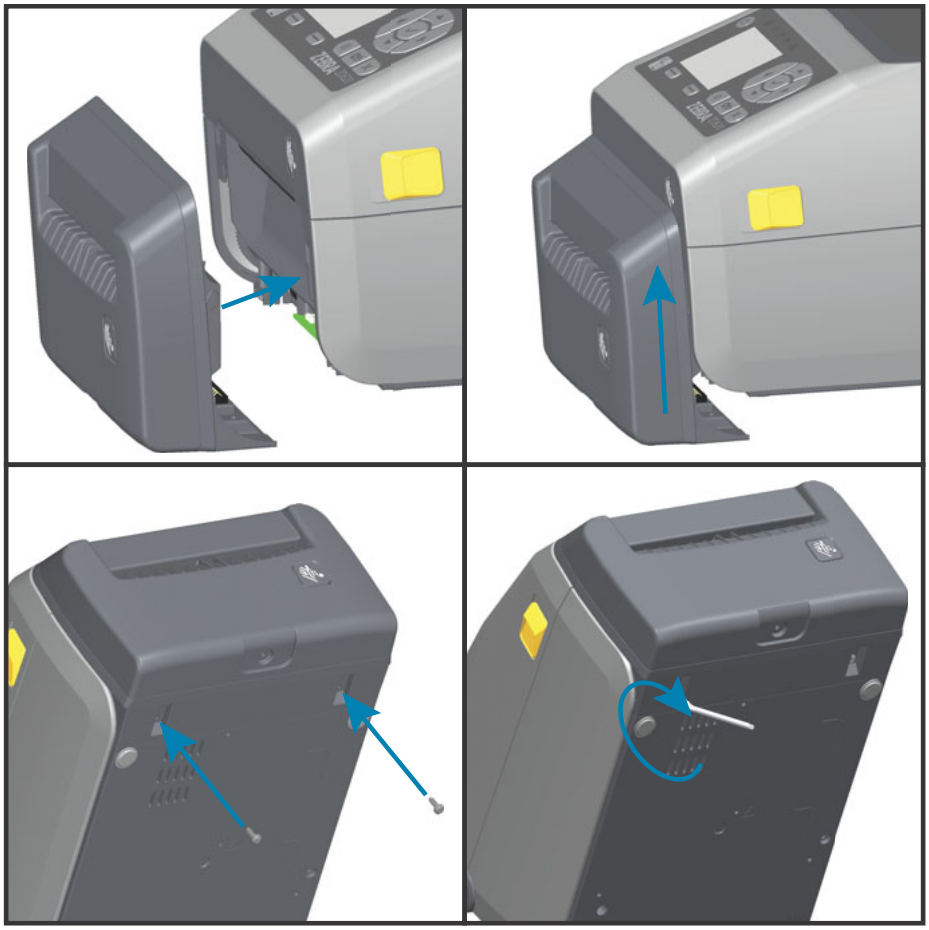

Observação • Para obter melhor desempenho da impressora, atualize o firmware depois de instalar as opções ou imediatamente depois da configuração inicial da impressora. Consulte Atualização do firmware da impressora.

Instalação do painel "Rasgar" para mídia sem revestimento

O painel padrão deve ser removido e a alimentação de entrada CC deve ser desconectada antes que o módulo do painel "Rasgar" para mídia sem revestimento possa ser instalado. Consulte Remoção do painel padrão.

1. Abra a impressora e substitua o rolo de impressão padrão pelo rolo de impressão sem revestimento. Consulte Limpeza e substituição do rolo de impressão para saber mais sobre o procedimento de substituição. Consulte Instalação dos kits de atualização da resolução do cabeçote de impressão para obter ajuda na identificação de rolos de impressão.
2. Coloque o módulo do painel "Rasgar" e o lado direito da impressora para cima com a parte superior do módulo nivelado com a parte inferior da tampa superior. Centralize e empurre o módulo para a frente da impressora e deslize-o para cima até que pare.
3. Vire a impressora de ponta cabeça e conecte o módulo com dois parafusos usando a chave Torx.

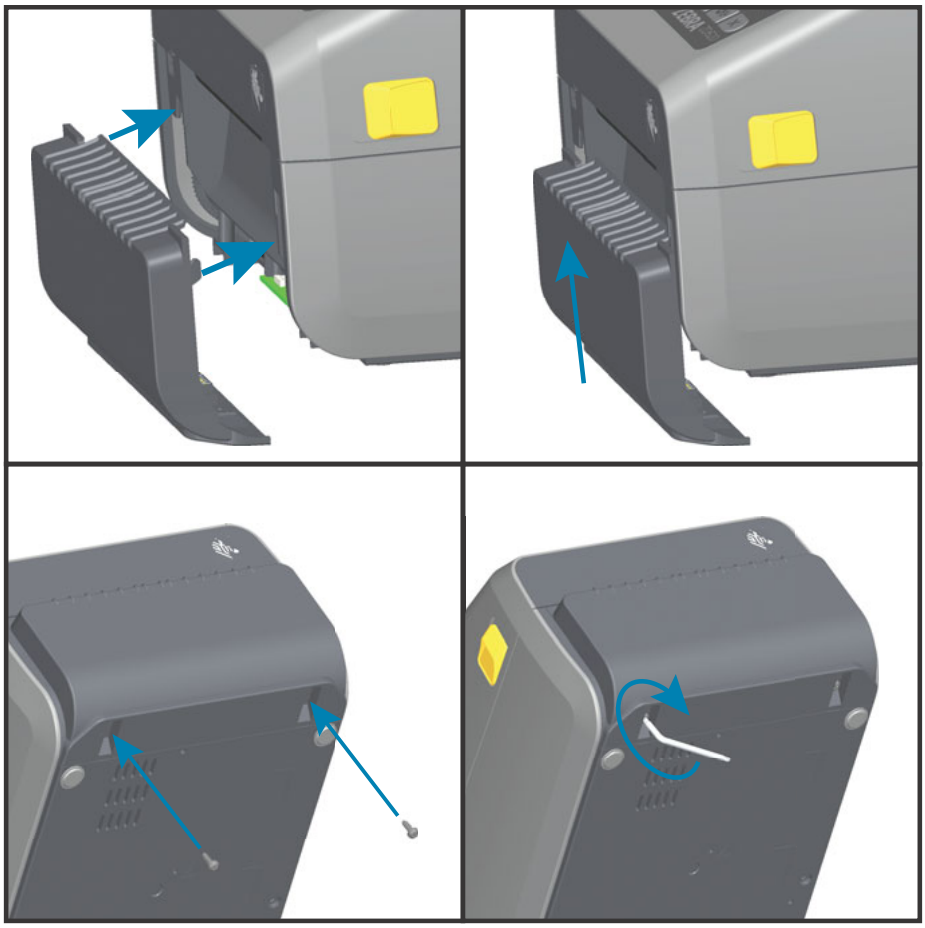

Observação • Para obter melhor desempenho da impressora, atualize o firmware depois de instalar as opções ou imediatamente depois da configuração inicial da impressora. Consulte Atualização do firmware da impressora.

Adaptadores de tamanho do núcleo do rolo de mídia

Kits adaptadores

O kit de adaptadores do rolo de mídia inclui três (3) pares de adaptadores de rolo de mídia. Os kits são adequados para os núcleos de mídia com os seguintes D.I. (Diâmetros internos):

- 38,1 mm (1.5 pol.)
- 50,8 mm (2.0 pol.)
- 76,2 (3.0 pol.)

Uso do adaptador

- Os adaptadores devem ficar permanentemente instalados na impressora.
- Eles podem ser alterados para suportar outros tamanhos de rolo de mídia que exigem um desses tamanhos de adaptador.
- Os adaptadores podem se desgastar se forem alterados demasiadamente.
- Remover os adaptadores de mídia para imprimir em núcleos de rolo padrão pode deixar pedaços de plástico nas áreas laterais dos suportes de rolo de mídia em contato direto com o rolo. Empurre essas partes conectadas de volta para a lateral do suporte de rolo de mídia.

Instalação dos adaptadores do rolo de mídia

1. Coloque um parafuso em cada furo de montagem do adaptador superior dos dois suportes de rolo. Comece a girar os parafusos no sentido horário usando a chave Torx até que a ponta do parafuso esteja saliente na parte de dentro do suporte de rolo. Os parafusos são autoatarraxantes.

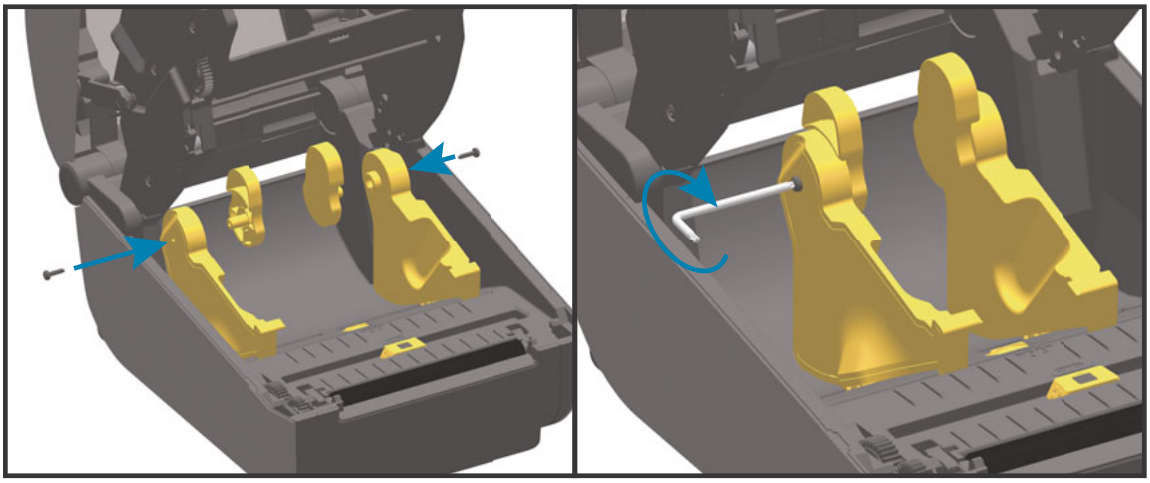

2. Coloque o adaptador dentro do suporte de rolo. O lado maior do adaptador está na parte superior. O lado liso (sem nervuras) está voltado para o meio da impressora.
3. Alinhe o furo do parafuso superior do adaptador à ponta saliente do parafuso e aperte-o firmemente no corpo do suporte de rolo. Aperte o parafuso até que não haja folga entre o adaptador e o suporte de rolo. Não aperte mais do que isso. Apertar demais irá espanar a rosca.
4. Insira um parafuso no furo de montagem do adaptador inferior. Aperte firmemente o adaptador no suporte de rolo enquanto aperta o parafuso. Aperte o parafuso até que não haja folga entre o adaptador e o suporte de rolo. Não aperte mais do que isso. Apertar demais irá espanar a rosca.
5. Repita a etapa 1-4 para o outro adaptador e suporte de rolo.

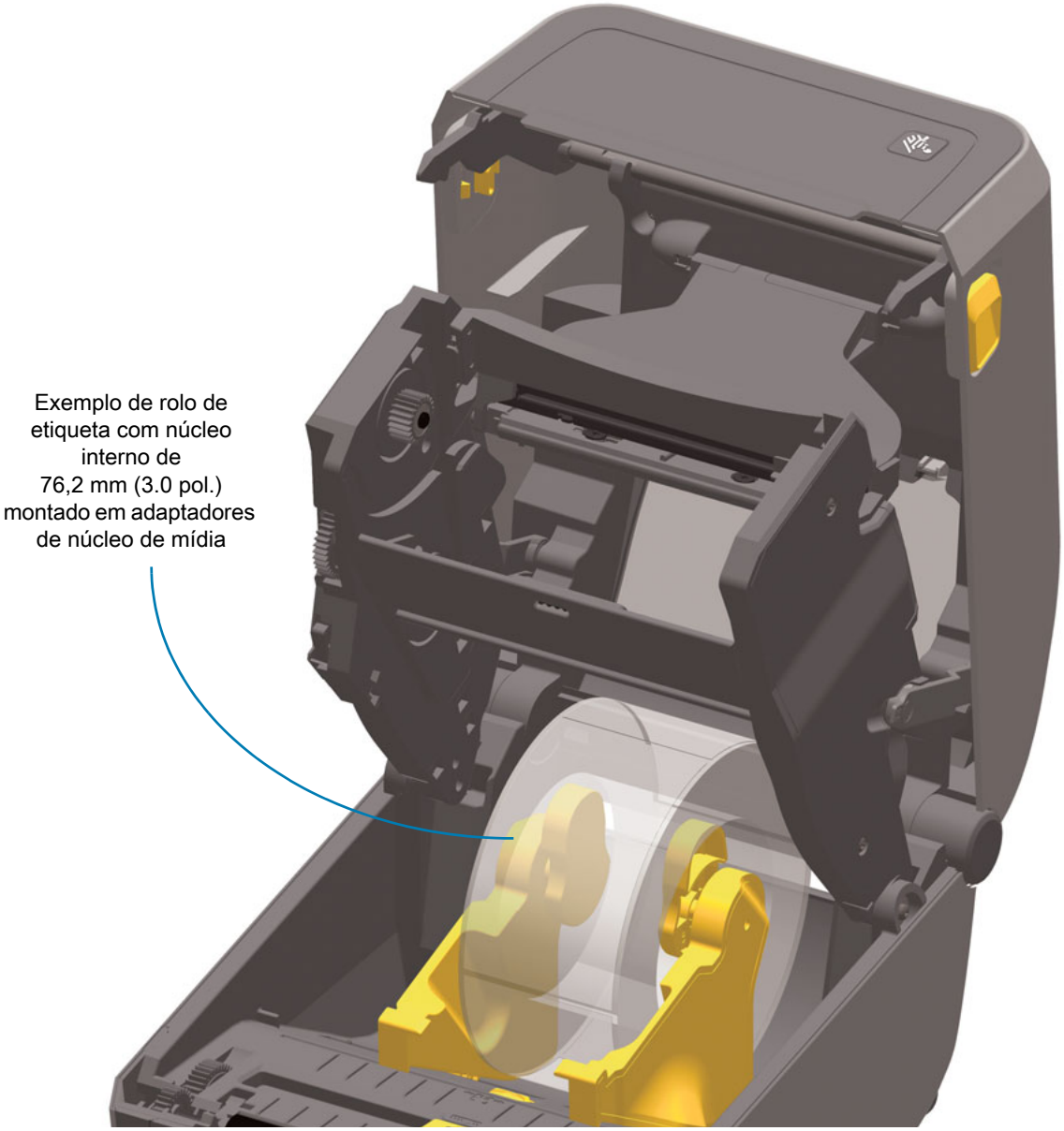
Exemplo de rolo de etiqueta com núcleo interno de 76,2 mm (3.0 pol.) montado em adaptadores de núcleo de mídia

Kits de atualização da resolução da impressora

Existem quatro (4) kits de atualização da resolução de impressão. O mesmo procedimento é usado para alterar todos os kits de atualização da resolução do cabeçote de impressão. Tanto o cabeçote quanto os rolos (unidade) de impressão devem ser alterados e dependem da resolução. A impressora detecta automaticamente a mudança nos cabeçotes de impressão, e os materiais do rolo de impressão são identificados por cor.

Impressão padrão

- Alterar a impressão de 203 dpi para 300 dpi.
- Alterar a impressão de 300 dpi para 203 dpi.

Impressão sem revestimento (Apenas para impressoras térmicas diretas ZD620)

- Alterar a impressão de 203 dpi para 300 dpi.
- Alterar a impressão de 300 dpi para 203 dpi.

Os cabeçotes de impressão usados nos kits de atualização incluem uma marcação de 203 ou 300 para ajudá-lo a manter o cabeçote de impressão de atualização sem pacote separado do cabeçote de impressão original. O cabeçote original não contém marcação que identifique sua resolução de impressão.

Os rolos (unidade) de impressão vêm em diferentes cores para ajudar você a evitar o uso acidental do rolo de impressão antigo. Consulte Identificação dos tipos de rolos de impressão (unidade)

Instalação dos kits de atualização da resolução do cabeçote de impressão

1. Desligue a impressora e desconecte a alimentação.
2. Siga o procedimento de substituição do rolo de impressão. Consulte Limpeza e substituição do rolo de impressão
3. Siga o procedimento de substituição do cabeçote de impressão. Consulte Substituição do cabeçote de impressão
4. Reconecte a alimentação e ligue a impressora. A impressora detectará automaticamente a alteração no cabeçote de impressão (mas não no rolo) quando a impressora verificar sua configuração.

Importante •Para obter os melhores resultados e os recursos e operação da impressora mais recentes, faça download do firmware mais recente da impressora e instale-o. Consulte Atualização do firmware da impressora.

Instalação das opções da base da fonte de alimentação conectada

A base de alimentação está pronta para ser conectada à impressora. A base é instalada com o uso de uma chave Torx T10 (providenciada por você) e dos parafusos de montagem inclusos no kit de atualização. Os modelos para impressoras térmicas diretas são conectados à impressora com três (3) parafusos, e os modelos de impressora de transferência térmica utilizam quatro (4) parafusos.

1. Remova todos os rolos de impressão da impressora. Remova o cabo da fonte de alimentação original da parte traseira da impressora.
2. Vire a impressora e alinhe a base de alimentação à parte inferior dela, com o conector de alimentação da impressora voltado para a parte traseira dela. Os pés de borracha da impressora ficarão alinhados às áreas rebaixadas no topo da base de alimentação.
3. Use os parafusos fornecidos para conectar a base de alimentação à impressora. Três parafusos para impressoras térmicas diretas. Quatro parafusos para impressoras de transferência térmica. Aperte os parafusos usando a chave Torx que acompanha o kit.

Impressoras de transferência térmica

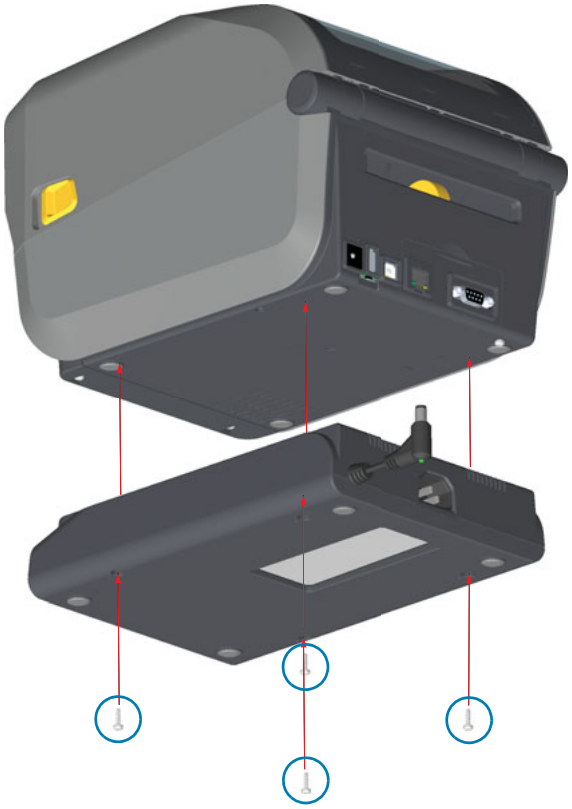

Impressoras térmicas diretas

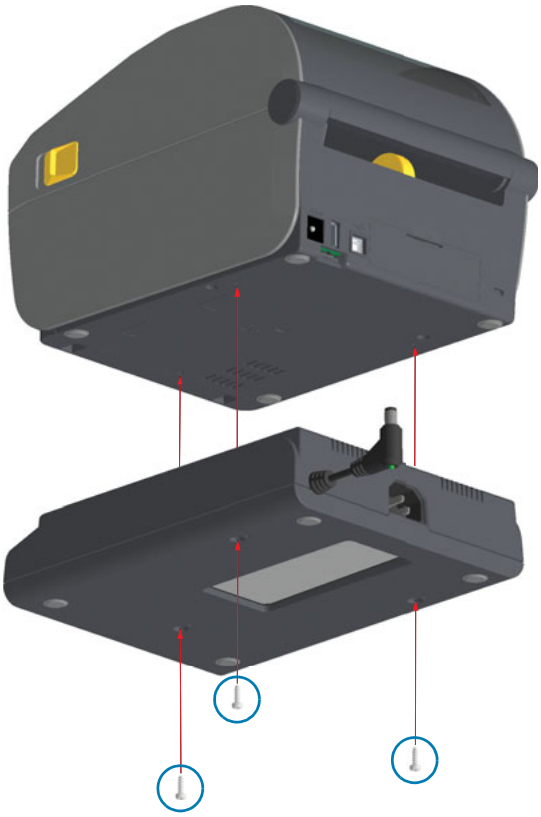

4. Insira o conector de alimentação de entrada CC na impressora.

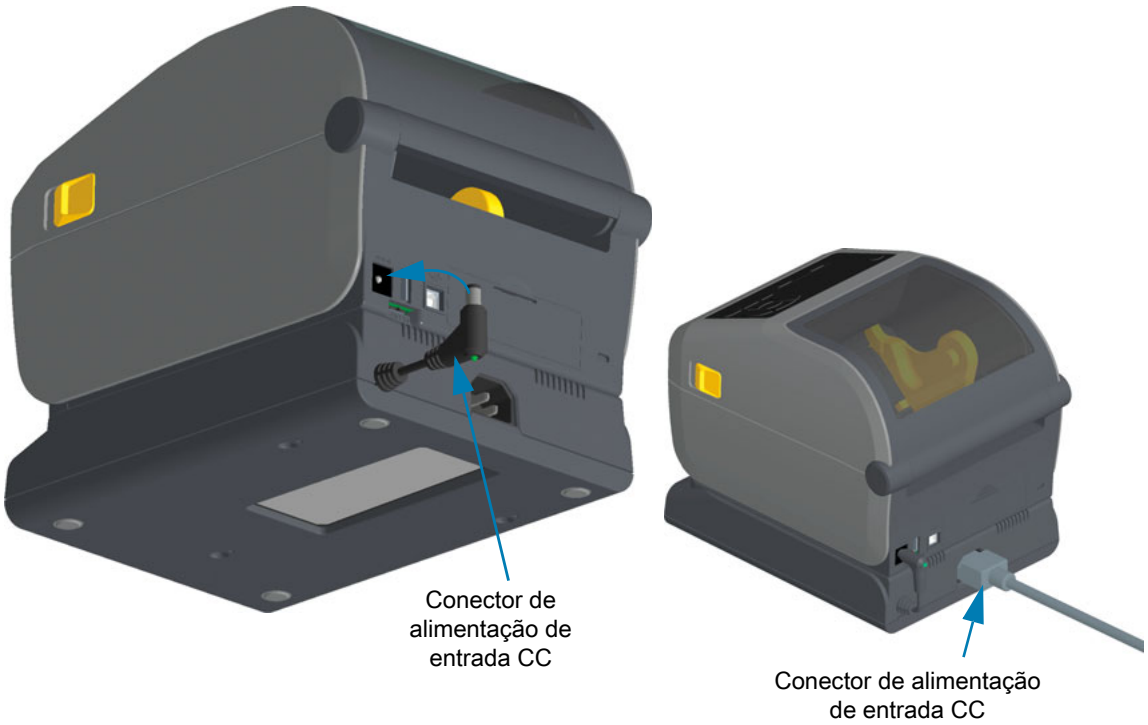

5. Reconecte o cabo de alimentação CA na base de alimentação da impressora.

Instalação das opções da base da bateria conectada

A base da bateria está pronta para ser conectada à impressora. A base é instalada com o uso de uma chave Torx T10 e dos parafusos de montagem inclusos no kit de atualização. Os modelos para impressoras térmicas diretas são conectados à impressora com três (3) parafusos, e os modelos de impressora de transferência térmica utilizam quatro (4) parafusos.

1. Remova todos os rolos de impressão da impressora. Remova o cabo da fonte de alimentação original da parte traseira da impressora.
2. Vire a impressora e alinhe a base de alimentação à parte inferior dela, com o conector de alimentação da impressora voltado para a parte traseira dela. Os pés de borracha da impressora ficarão alinhados às áreas rebaixadas no topo da base de alimentação.
3. Use os parafusos fornecidos para conectar a base de alimentação à impressora. Três (3) parafusos para impressoras térmicas diretas. Quatro (4) parafusos para impressoras de transferência térmica. Aperte os parafusos usando a chave Torx que acompanha o kit.

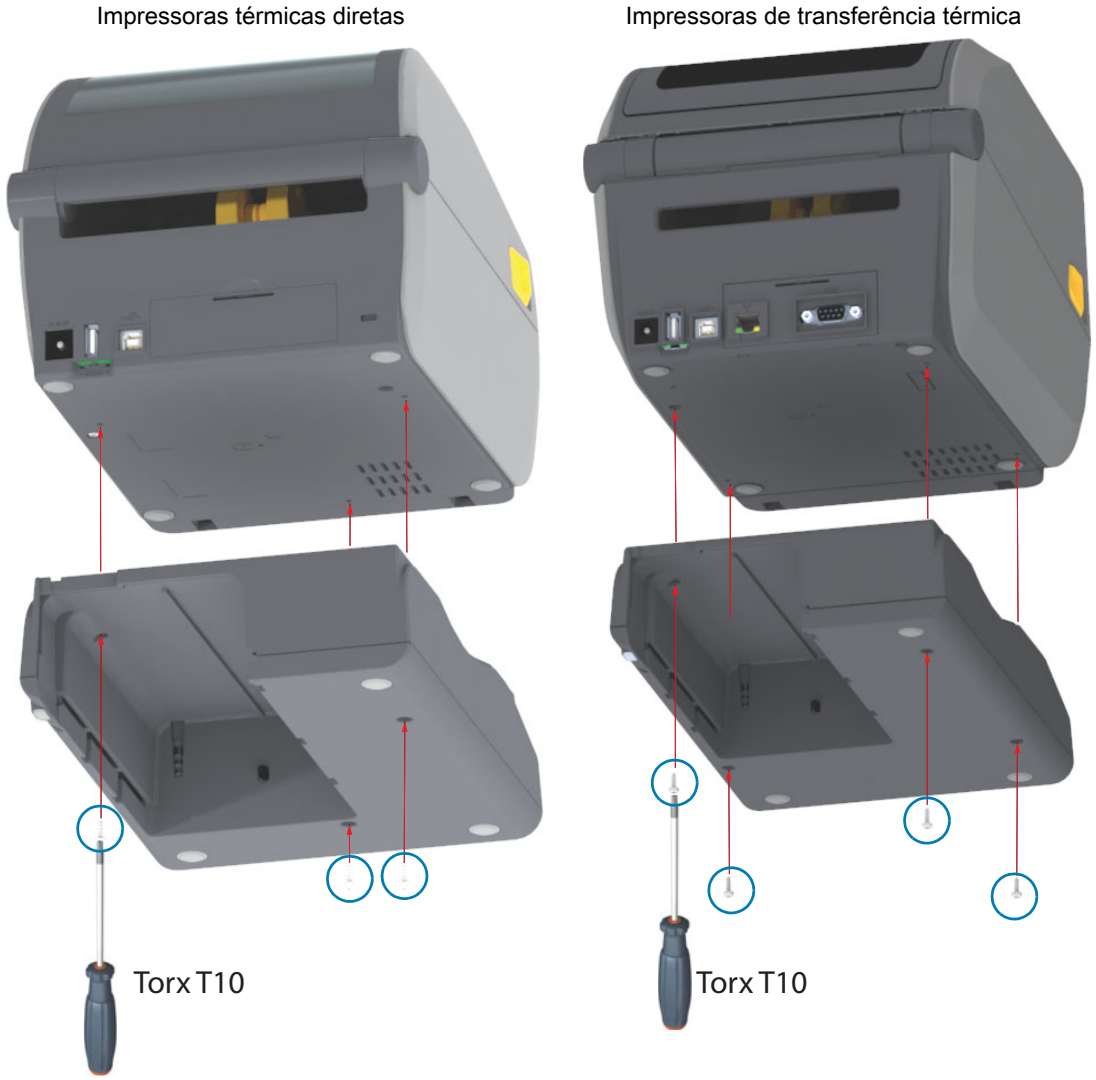

Instalação da bateria na base da alimentação conectada

Importante • A impressora deve ter uma Base da bateria conectada instalada e bem conectada na sua impressora para evitar danos à impressora ou bateria.

1. Desconecte a fonte de alimentação externa da impressora da entrada de alimentação CC localizada na parte de trás da impressora.
2. Deslize a bateria na fenda de bateria da base da bateria. Empurre a bateria para dentro da base até que o pacote de bateria esteja bem ajustado na parte de trás da base da bateria, e os conectores no pacote de bateria estejam encaixados nas portas na parte de trás da impressora.

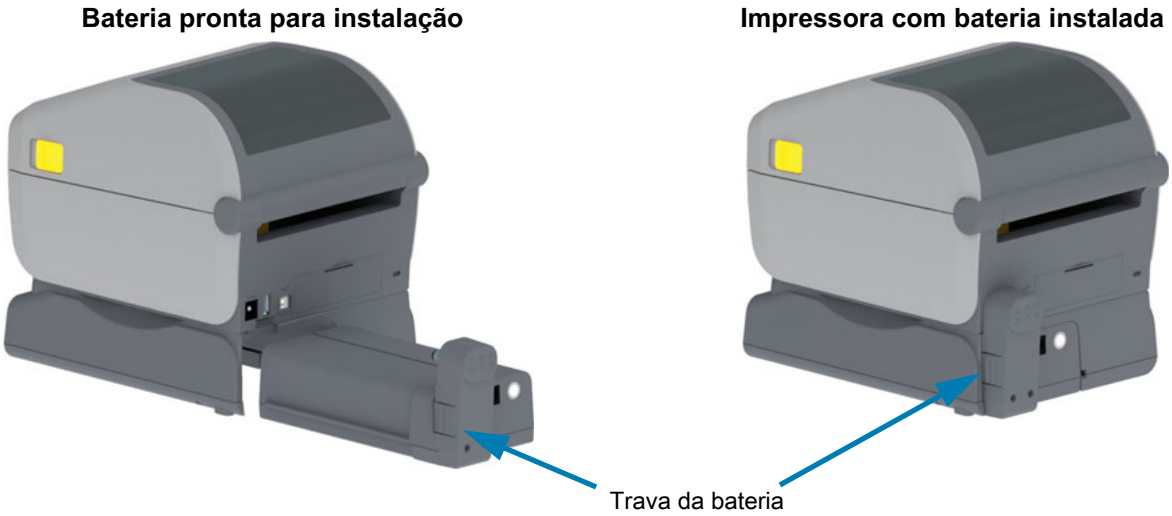

Importante • As baterias são enviadas no Modo de desligamento por segurança e para evitar o descarregamento da bateria durante o armazenamento e transporte. A bateria precisa ser carregada antes do uso inicial com a impressora.

3. Conecte a fonte de alimentação da impressora na bateria para tirá-la do Modo de desligamento e iniciar seu carregamento inicial.

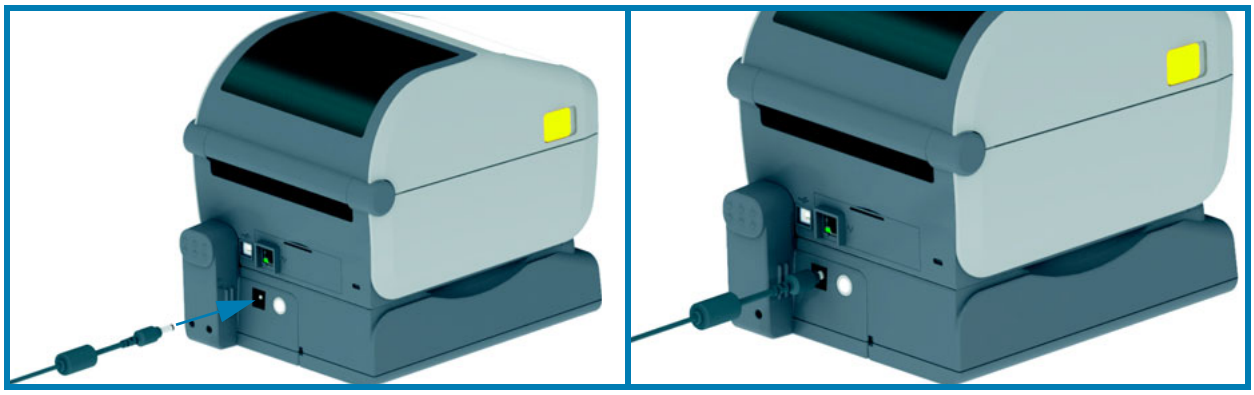

4. A impressora deve estar completamente carregada antes do seu primeiro uso. Consulte Indicadores e controles da bateria para aprender como:
   - Ligar a bateria.
   - Descobrir os recursos e comportamentos de economia da carga da bateria.
   - Verificar o nível de carga e a integridade da bateria.
5. A impressora levará cerca de duas horas para ser completamente carregada. O status (integridade) da bateria (raio) mudará de âmbar (carregando) para verde (carregada).

Controles e indicadores

Esta seção fala sobre as duas variações de painel de controle do usuário e sua funcionalidade.

Interface do usuário

Os controles principais do usuário são encontrados na parte da frente da impressora. As impressoras de mesa da série ZD são compatíveis com duas opções de interface do usuário.

- **Interface padrão do usuário —** Esta interface fornece controle básico e os status necessários para o operador. O status operacional da impressora é informado por cinco (5) ícones com luzes indicadoras. Os ícones representam diversas áreas funcionais de operação. As luzes indicadoras, como um todo, fornecem uma grande variedade de notificações de status da impressora quando utilizadas em combinação. Elas podem ser vistas de uma distância maior do que você consegue ler em uma impressora com visor. Consulte Significado dos padrões das luzes indicadoras.
  - Esta interface é compatível com tarefas do operador para substituir suprimentos de impressão (etiquetas, papel de recibo, fita de transferência etc.) quando forem solicitadas por dois indicadores.
  - Os ícones do indicador de status representam uma área funcional da operação da impressora.
  - As luzes indicadoras de status geralmente utilizam cores para mostrar ao operador o status funcional da impressora. As luzes indicadoras de status podem estar desligadas (apagadas), vermelhas, verdes ou âmbar (laranja/amarelo). A cor vermelha indica que algo "precisa de atenção" ou "não está pronto". A cor verde indica que algo está "pronto" ou "em funcionamento". A cor âmbar (laranja/amarelo) indica um processo ativo (download de dados, ciclo de resfriamento de superaquecimento etc.). Um indicador de status desligado ou apagado não requer a atenção do operador.
  - Um indicador de status pode piscar, esmaecer (perder o brilho gradativamente), alternar cores ou permanecer em diversos padrões que indicam várias atividades da impressora e status operacionais como um todo.
  - Os botões de controle são usados em várias combinações para acessar utilitários internos que calibram a impressora para sua mídia e faz configurações limitadas de impressão.
- **Interface LCD do usuário —** Esta interface LCD colorida proporciona uma fácil configuração da impressora e pode ser personalizada para todos os tipos de usuários. A interface inclui todos os controles e indicadores da Interface padrão do usuário para fornecer a funcionalidade e os comportamentos comuns desses modelos de impressora Link-OS.
  - A opção do visor mostra status e mensagens escritos da impressora. O visor é compatível com 19 idiomas, que podem ser selecionados pelo operador ou por meio da programação.
  - Ele conta com um sistema de menus. Os usuários podem fazer alterações nas configurações de impressão (tonalidade de escuro, velocidade etc.), executar utilitários e definir interfaces de comunicação com e sem fio (Serial, Ethernet, Wi-Fi etc.) instaladas na sua impressora.

Controles de interface padrão

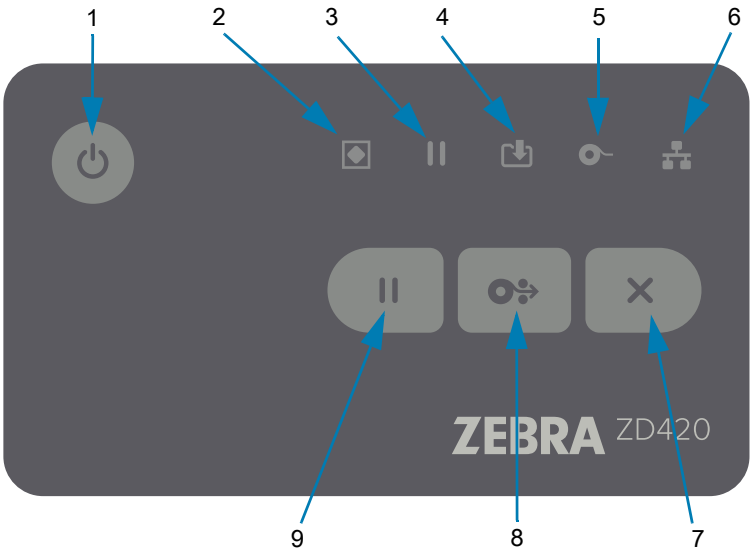

1. **Botão liga/desliga** — LIGA e DESLIGA a impressora. Também é usado para iniciar o modo de espera em baixa energia e para "acordar" a impressora.
   - **Ligação inicial** — **Pressione o botão liga/desliga até as luzes indicadoras da impressora piscarem.** As luzes indicadoras vão piscar em várias combinações enquanto a impressora executa autotestes de diagnóstico e verificações de configuração e integra componentes opcionais, o que leva alguns segundos.

     O indicador de status ficará VERDE contínuo, indicando que a impressora está pronta para operações normais de impressão.
   - **Modo de espera** — **Pressionar e soltar o botão uma vez fará a impressora entrar no modo de espera.** A impressora será desligada depois de armazenar diversas informações de configuração e status na memória. Todos os indicadores serão desligados, exceto o indicador de status, que alternará lentamente entre Ligado e Desligado para indicar o modo de espera.
   - **Desligamento com atraso do modo de espera** — **Mantenha o botão pressionado por 4-9 segundos.** O operador pode iniciar uma tarefa de impressão em massa e colocar a impressora no estado de baixo consumo de energia do Modo de espera — após a conclusão da tarefa.
   - **Desligamento** — **Mantenha o botão pressionado por 4-9 segundos.** A impressora será DESLIGADA.
   - **Modo de recuperação de falha de energia** — Este recurso da impressora é ativado por uma configuração do jumper de hardware em um dos Módulos de conectividade opcionais da impressora instalados nela. Consulte Configuração do jumper do modo de recuperação de falha de energia.
     - A impressora será automaticamente LIGADA quando for conectada a uma fonte de alimentação CA ativa (LIGADA).
     - Compatível com o modo de espera e com o Desligamento com atraso do modo de espera.
     - Um desligamento vai redefinir a impressora e, depois, executar a sequência de Ligação inicial.

Observação • O modo de recuperação de falha de energia só está disponível nas impressoras com um módulo de conectividade instalado.

2. **Indicador de status** — Principal indicador de status para status gerais de operação e integridade da impressora. Ele também é conhecido como Indicador de alimentação.
   - **Verde:** Pronta para impressão e atividade de dados.
   - **Verde, alternando lentamente entre LIGADO e DESLIGADO:** A impressora está no modo de espera.
   - **Vermelho:** Sem mídia, erro de detecção de mídia, cabeçote (tampa/cabeçote de impressão) aberto, erro de corte, falha na autenticação do cabeçote de impressão.
   - **Âmbar:** Superaquecimento do cabeçote de impressão (temperatura), falha do elemento do cabeçote de impressão, sem memória durante o armazenamento de conteúdo (formatos, gráficos, fontes etc.) e falha de alimentação da interface para as portas USB ou Seriais.
   - **Piscando em âmbar:** Temperatura baixa do cabeçote de impressão
   - **Piscando em vermelho:** Superaquecimento do cabeçote de impressão (temperatura) — este status é combinado com o indicador de Pausa piscando em vermelho. Requer resfriamento e reinicialização da impressora.

3. **Indicador de pausa** — A impressora está no modo Pausar quando a luz indicadora de pausa está acesa. Uma etiqueta (formulário de impressão) ou todas as etiquetas (formulários de impressão) na fila do buffer de impressão podem ser canceladas quando o indicador de pausa estiver aceso, por meio do botão Cancel (Cancelar).
   - **Âmbar:** A impressora está pausada. Impressão, AVANÇO da etiqueta e outras rotinas da etiqueta são suspensas até que o estado de pausa seja removido pressionando o botão Pause (Pausar).
   - **Piscando em vermelho:** Superaquecimento do cabeçote de impressão (temperatura) — este status é combinado com o indicador de status piscando em vermelho. Requer resfriamento e reinicialização da impressora.

4. **Indicador de dados** — Indica o status da atividade de transferência de dados.
   - **Apagado:** Os dados não estão sendo transferidos.
   - **Verde:** Uma operação de comunicação de dados não foi concluída, mas não está sendo transferida ativamente.
   - **Piscando em verde:** Comunicações de dados em andamento.
   - **Piscando em âmbar:** Sem memória durante o armazenamento de conteúdo (formatos, gráficos, fontes etc.).

5. **Indicador de suprimentos** — Indica o status da mídia (etiqueta, recibo, fita de transferência, cartucho de fita etc.).
   - **Vermelho:** Há uma condição sem mídia.
   - **Piscando em vermelho:** Sem fita.
   - **Piscando em vermelho e âmbar:** Pouco cartucho de fita (apenas impressoras de cartucho ZD420).
   - **Piscando em âmbar:** Fita instalada (apenas impressoras de cartucho ZD420) detectada enquanto a impressora tenta imprimir no modo térmico direto.

6. **Indicador de rede** — Indica a atividade e o status da rede.
   - **Âmbar:** Conexão Ethernet (LAN) 10 base detectada.
   - **Verde:** Conexão Ethernet (LAN) 10/100 detectada ou quando o Wi-Fi (WLAN) tem um sinal forte e está conectado.
   - **Vermelho:** quando ocorre falha da Ethernet (LAN) ou Wi-Fi (WLAN).
   - **Piscando em vermelho:** durante associação do Wi-Fi (WLAN).
   - **Piscando em âmbar:** durante autenticação do Wi-Fi (WLAN).
   - **Piscando em verde:** quando a conexão Wi-Fi (WLAN) é estabelecida, mas com sinal fraco.

7. **Botão Cancelar** — Cancela tarefas de impressão.
   - **Só funciona quando a impressora está no estado de pausa**.
   - **Pressionar o botão Cancel (Cancelar) uma vez** faz a impressora cancelar a impressão do formato seguinte do buffer de impressão.
   - **Manter o botão pressionado por dois segundos** cancela a impressão de TODOS os formatos pendentes.

8. **Botão Avançar —** Avança uma etiqueta (formulário/formato de impressão).
   - **Avançar uma etiqueta** — Pressionar (e soltar) o botão Avançar quando a impressora não está imprimindo faz com que a impressora avance a mídia em um (1) comprimento de formulário/formato em branco (etiqueta, recibo, tíquete etc.).
   - **Avançar várias etiquetas** — Manter o botão Avançar pressionado quando a impressora não está imprimindo faz com que a impressora avance etiquetas até que você solte o botão. Ela termina avançando para a posição inicial da etiqueta seguinte.
   - **Reimprimir última etiqueta** (ativado pelo comando SGD: **`Ezpl.reprint_mode)`** — A finalidade pretendida deste recurso é permitir a reimpressão de uma impressão de mídia com falha. Se a impressora ficar sem mídia (papel, etiquetas, fita de transferência etc.), ela poderá reimprimir a última etiqueta (formulário/formato de impressão). O buffer de impressão que armazena a imagem de impressão disponível para reimpressão é apagado quando a impressora é desligada ou redefinida.

9. **Botão Pausar —** Pausa ações de movimentação de impressão e mídia.
   - Pressionar o botão Pause (Pausar) vai interromper as atividades de impressão e colocar a impressora no estado de pausa. A impressora vai completar a impressão da etiqueta que estava sendo impressa antes de pausar.
   - O Indicador de pausa ficará âmbar (laranja/amarelo) para indicar o estado de Pausa.
   - Pressionar o botão Pausar enquanto estiver no estado de Pausa fará a impressora voltar à operação normal. Se estiver imprimindo uma tarefa de várias etiquetas (formulário/formato) ou outra tarefa estiver na fila para ser impressa, a impressora retomará a impressão.

Interface LCD do usuário

Impressoras com visor mostram ao operador e ao integrador um status legível de impressão e um sistema de menus.

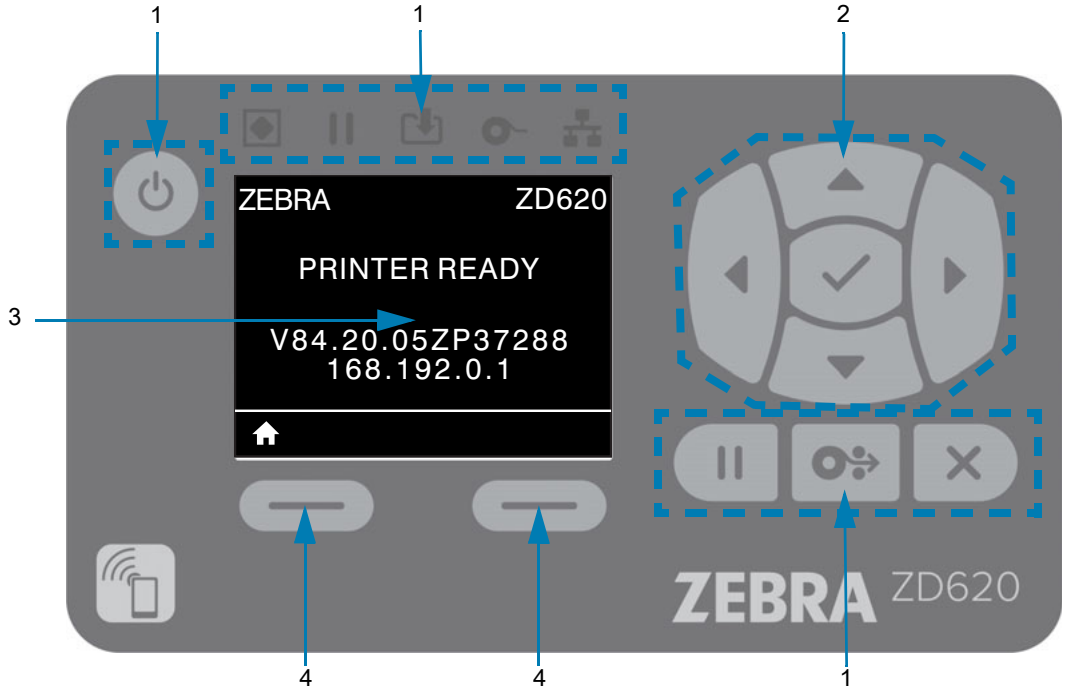

1. **Controles da interface padrão** — Fornecem continuidade visual e operacional para os usuários que utilizam ambos os estilos de impressoras Link-OS da Zebra.
2. **Controlador e seletor de navegação no LCD** — Navegue nos menus e configurações de parâmetros da impressora no LCD usando os botões de SETA de direção para escolher as configurações da impressora e as ações de utilitário. Use o botão SELECIONAR (marca de seleção) para os itens que estão em destaque (ícones) ou que são exibidos na forma de itens de menu nomeados.
3. **Visor** — Exibe informações de status e o sistema de menus de configuração da impressora. As informações padrão da tela da impressora são exibidas. A linha superior traz informações sobre o modelo da impressora e pode ser personalizada. A área central traz as informações do status da impressora e mensagens pop-up.
4. **Seletores de ação** — Os botões do seletor de ação SELECIONAR NA ESQUERDA e SELECIONAR NA DIREITA ativam itens destacados em branco, como o ícone Início (usado para ativar o sistema de menus). Pressionar o botão SELECIONAR NA ESQUERDA imediatamente abaixo do ícone INÍCIO altera o visor para a tela Início do menu.

Significado dos padrões das luzes indicadoras

Todas as impressoras de 4 pol. Link-OS têm indicadores de status. Os indicadores podem ficar desligados ou em diversos padrões de iluminação nas cores vermelho, verde ou âmbar (laranja/amarelo). Os indicadores de status podem piscar, esmaecer (perder o brilho gradativamente), alternar entre cores ou apenas permanecer acesos. As informações de status que esses padrões de iluminação representam são detalhadas nesta seção.

Estados do indicador

Status - Condições operacionais normais

Impressora pronta

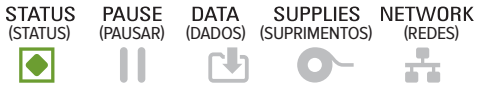

A impressora está ligada e pronta para imprimir.

Pausar

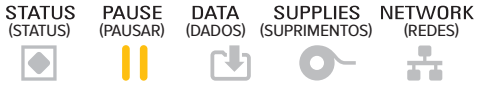

A impressora está pausada. O operador deve pressionar o botão Pause (Pausar) para retomar as operações de impressão.

Sem mídia

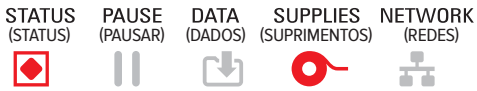

Não há suprimentos de mídia (etiquetas, recibos, tíquetes etc.). A impressora precisa de atenção e não pode continuar sem intervenção do usuário.

Sem fita

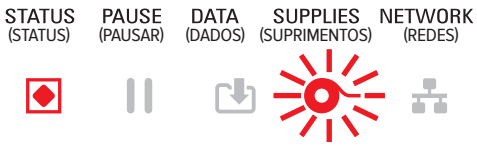

Fim do rolo de fita detectado (final reflexivo em rolos de fita), cartucho de fita ausente ou o cartucho de fita precisa ser substituído para continuar a imprimir quando a impressora está no modo de transferência térmica.

Pouca fita (Apenas impressoras de cartucho de fita)

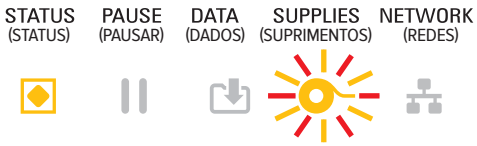

O valor padrão é 10% de fita restante. O indicador Media (Mídia) pisca em vermelho e amarelo e o indicador de Status exibe amarelo constante.

Fita instalada (Apenas impressoras de cartucho de fita)

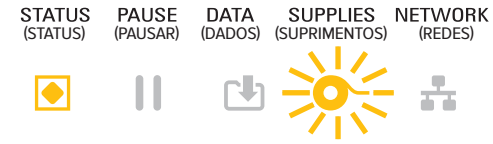

A impressora de transferência térmica está no modo térmico direto e tem um cartucho de fita instalado. Remova o cartucho de fita para continuar a imprimir no modo térmico direto.

Transferência de dados

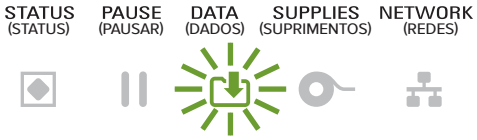

Comunicações de dados em andamento.

Transferências de dados pausadas

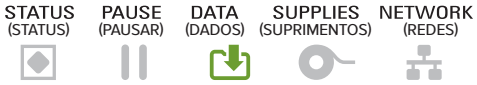

Uma operação de comunicação de dados não foi concluída, mas não está sendo transferida ativamente.

Sem memória

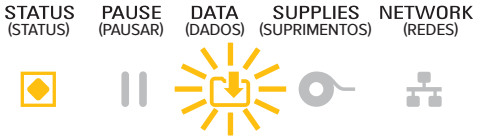

Sem memória durante o armazenamento de conteúdo (formatos, gráficos, fontes etc.).

Tampa aberta/cabeçote de impressão (PH) aberto

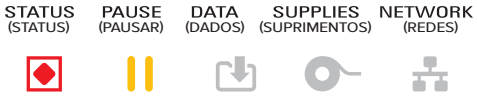

A tampa (cabeçote de impressão) está aberta. A impressora precisa de atenção e não pode continuar sem intervenção do usuário.

Erro de corte (mídia presa)

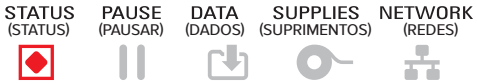

A lâmina do cortador está presa e não se move adequadamente.

Falha na autenticação do cartucho

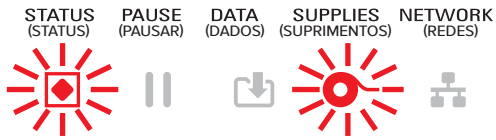

O cartucho de fita não pode ser autenticado ou foi alterado. A impressora somente suporta cartuchos de fita da Zebra genuínos e não suporta cartuchos reaproveitados ou cartuchos que não sejam da Zebra.

Status - Operação do cabeçote de impressão

Atenção: superfície quente • O cabeçote de impressão pode estar quente e causar queimaduras graves. Deixe-o esfriar.

Superaquecimento do cabeçote de impressão

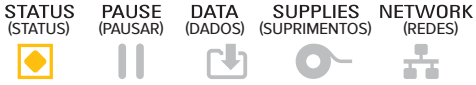

O cabeçote de impressão está superaquecido e pausado para permitir o resfriamento do cabeçote. A operação de impressão será retomada depois que o cabeçote de impressão se resfriar.

Temperatura baixa do cabeçote de impressão

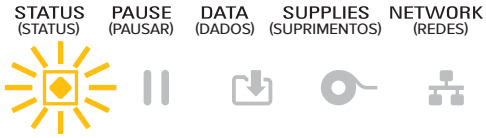

O cabeçote de impressão está abaixo da temperatura. Em geral, o ambiente de operação fica abaixo da temperatura operacional mínima da impressora.

Desligamento do cabeçote de impressão

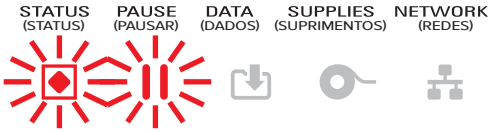

O cabeçote de impressão está acima da temperatura. **Desligue a impressora.** Depois de aguardar vários minutos para a impressora esfriar completamente, ligue-a.

Erro de resolução do cabeçote de impressão

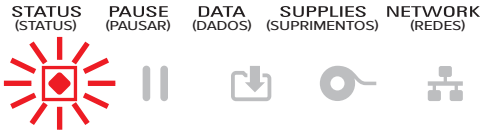

A impressora não pode ler o tipo de resolução do cabeçote de impressão (dpi). O cabeçote de impressão foi substituído de maneira incorreta ou por um cabeçote que não é da Zebra.

Erro de cabeçote de impressão não autorizado

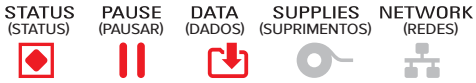

O cabeçote de impressão foi substituído por um que não é original da Zebra. Instale um cabeçote de impressão Zebra original para continuar.

Status - Opção BTLE (Bluetooth de baixa energia)

Bluetooth LE emparelhado

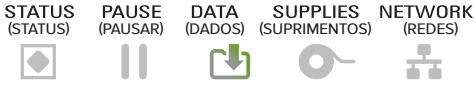

Bluetooth de baixa energia foi emparelhado.

Falha no emparelhamento do Bluetooth LE

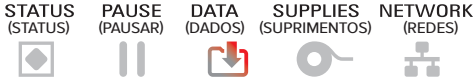

Falha ao emparelhar Bluetooth de baixa energia.

Status - Opção Ethernet (LAN)

Sem link de Ethernet (LAN)

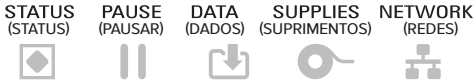

Ethernet sem conexão disponível. Luz do status NETWORK (REDE) desligada

Link 100base de Ethernet (LAN)

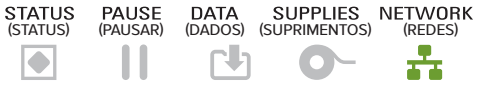

Encontrada uma conexão Base 100.

Link 10base de Ethernet (LAN)

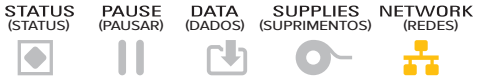

Encontrada uma conexão Base 10.

Erro de link de Ethernet (LAN)

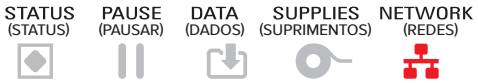

Existe uma condição de erro. A impressora não está conectada à rede.

Status - Opção Wi-Fi (WLAN)

Conexão Wi-Fi à WLAN

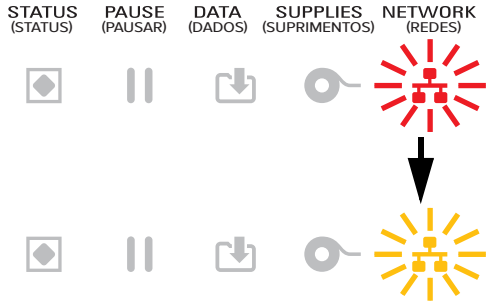

A luz pisca em vermelho enquanto a impressora se associa à rede.

A luz pisca em amarelo enquanto a impressora está autenticando a rede.

Link 100base de Wi-Fi (WLAN)

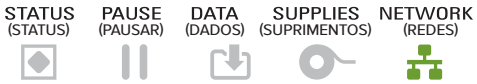

A impressora está conectada à sua rede e o **sinal de Wi-Fi é forte**.

Link 10base de Wi-Fi (WLAN)

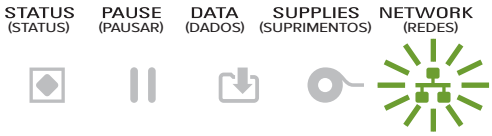

A impressora está conectada à sua rede e o sinal de **Wi-Fi é fraco**.

Erro de link de Wi-Fi (WLAN)

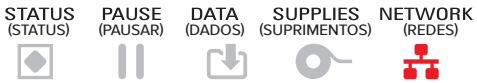

Existe uma condição de erro. **A impressora não está conectada à rede**

Controles e menus do visor

A impressora ZD620 com interface LCD do usuário fornece o status da impressora e um sistema de menus para configurar a impressora e executar utilitários internos. A impressora pode exibir mensagens em diversos idiomas.

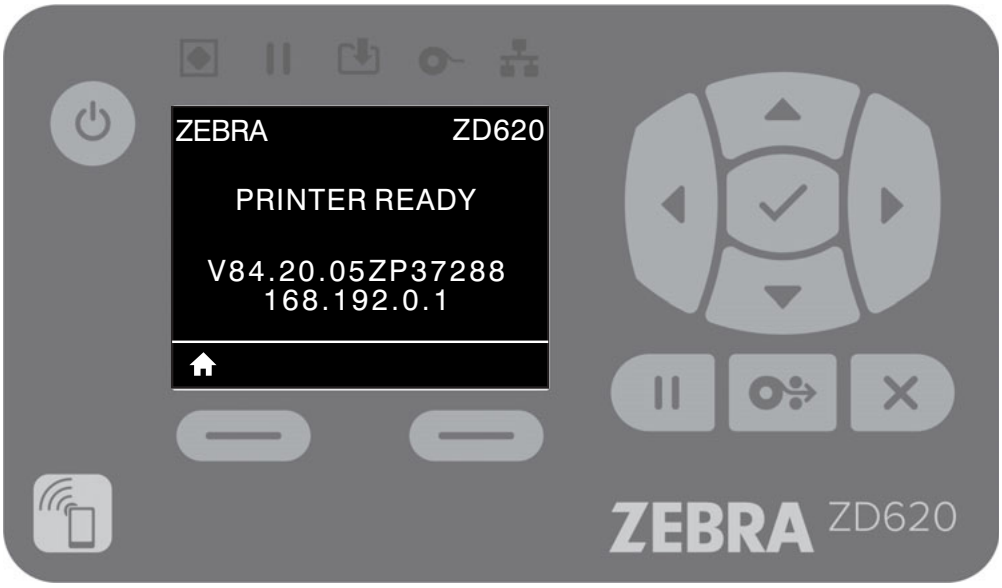

As informações padrão da tela da impressora são exibidas.

- A linha superior exibe as informações do modelo da impressora.
- A área central mostra as informações de status da impressora (personalizável) e mensagens pop-up.
- As duas (2) linhas inferiores mostram a versão de firmware da impressora e o endereço IP dela por padrão. Esta área pode ser personalizada para mostrar informações diferentes selecionadas pelo usuário. Consulte MOSTR. PAUSA para mais informações.
- A área inferior abaixo da linha branca é reservada para itens de ação.

Navegação pelas Telas de exibição do menu

Esta seção mostra o seguinte:

- As opções disponíveis para navegar nas telas da Interface LCD do usuário.
- Como selecionar ou modificar os itens exibidos no visor.

Visor ocioso (tela de início padrão)

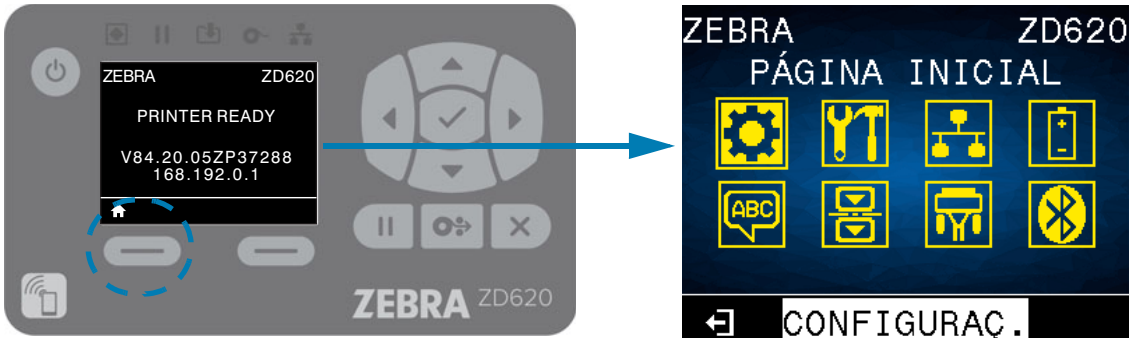

- No visor ocioso, pressione SELECIONAR NA ESQUERDA ou SELECIONAR no centro (marca de seleção) para acessar o menu Início da impressora.

Menu Início

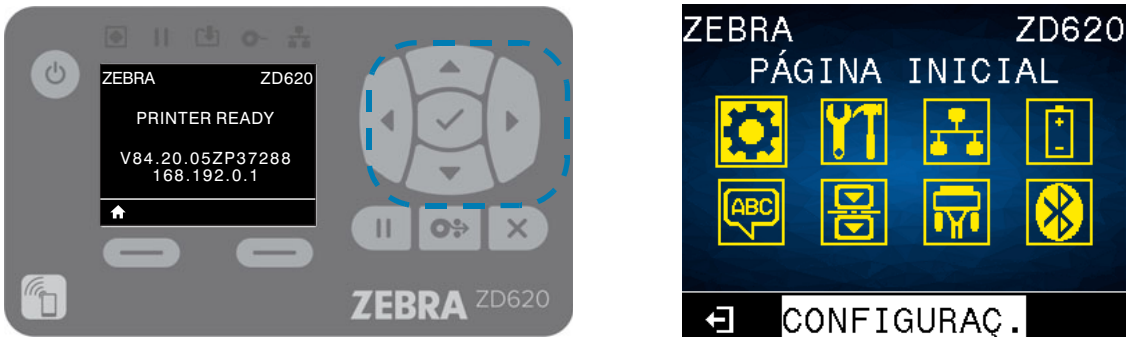

- Para mover de um ícone a outro no menu Início, pressione qualquer um dos botões de SETA.
- Quando um ícone é selecionado, as cores são invertidas para destacá-lo.

Ícone do menu CONFIGURAÇÕES em destaque

Ícone do menu CONFIGURAÇÕES

- Para selecionar o ícone de menu destacado e entrar no menu, pressione o botão Selecionar (4) no centro.

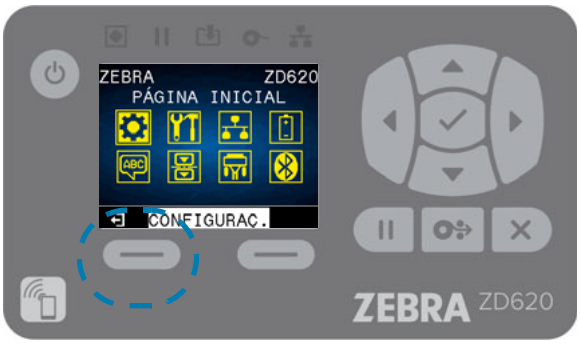

Botão BACK
(VOLTAR)

- Pressione SELECIONAR NA ESQUERDA para sair do menu Início e voltar para o visor ocioso. Automaticamente a impressora volta ao visor ocioso após 15 segundos de inatividade do menu Início.

- Para navegar nos itens no menu do usuário, pressione a SETA PARA ESQUERDA ou SETA PARA DIREITA.

- Itens de menu com ▲ e ▼ na extrema esquerda e extrema direita do visor indicam que um valor pode ser alterado. O valor exibido é o que está configurado.
- Pressione SETA PARA CIMA ou SETA PARA BAIXO para navegar nos valores aceitos. Todas as alterações que você fizer serão imediatamente salvas ao sair do item do menu.

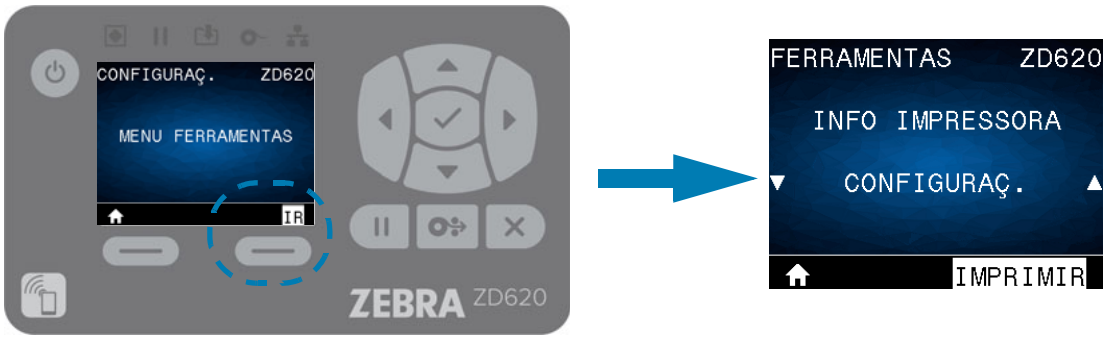

- Atalhos do MENU - Ao chegar ao fim de um menu, o menu seguinte é exibido (menu adjacente). Para seguir para o próximo menu do usuário a partir de um atalho do menu, pressione SELECIONAR (marca de seleção) ou SELECIONAR NA DIREITA para selecionar a ação IR (ir para o menu). Então, o visor exibe o primeiro item do menu que acaba de ser selecionado.

- Uma palavra no canto inferior direito do visor indica a ação disponível.
- Pressione SELECIONAR (marca de seleção) ou SELECIONAR NA DIREITA para executar a ação exibida.

Indicadores e controles da bateria

O acessório de bateria opcional da impressora tem uma interface de usuário simples, de um botão, com luz indicadora de 4 LEDs para controlar e exibir o status e a integridade da bateria. A bateria atua como uma UPS (fonte de energia ininterrupta) para a impressora. Para obter mais informações sobre como usar a bateria com sua impressora e os modos de economia de energia (espera, desligamento etc.), consulte Impressão com opção de base da bateria conectada e bateria.

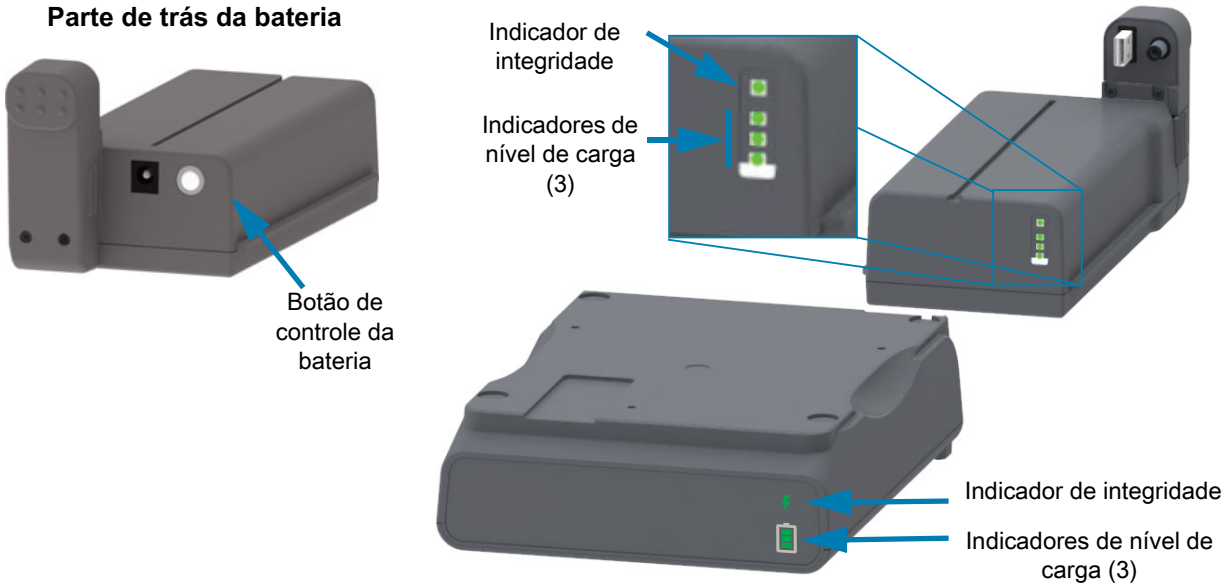

Botão de controle da bateria — O botão ajuda no controle da bateria, dentro e fora da impressora.

- **Ligar a bateria —** Pressione e libere
  - **Tira a bateria dos modos de Espera e desligamento (ativa a alimentação)**. A integridade e o status da carga da bateria são verificados. Todos os indicadores da bateria piscam 3 vezes. Agora, o operador tem um (1) minuto para ligar a impressora antes que a bateria volte para o Modo anterior de espera ou desligado.
  - **A bateria exibe seu nível de carga nos primeiros dez (10) segundos** depois que as verificações de integridade da bateria interna são concluídas
  - **Modo de desligamento** — Mantenha o botão pressionado por 10-11 segundos e libere. A bateria começa a se desligar e aproximadamente 3 segundos depois, todos os LEDs da bateria piscarão três (3) vezes para indicar seu desligamento.

Indicador de integridade da bateria — Exibe o status de carregamento da bateria e sua integridade.

- **Verde** — Bom estado, carga completa e pronta para operar.
- **Âmbar** — Em carregamento (impressora DESLIGADA).
- **Vermelho** — Erro interno da bateria. Remova a bateria e consulte Solução de problemas.
- **Piscando em vermelho** — Erro de carregamento — superaquecimento ou temperatura baixa, erro de monitoramento interno etc.

Indicador do nível de carga da bateria — Exibe o status de carregamento da bateria e sua integridade.

- **Três (3) barras verdes** acesas, sem piscar — Bateria totalmente carregada. (A bateria não começará o carregamento)
- **Duas (2) barras verdes acesas com a barra superior piscando**. A carga não está completa.
- **Uma (1) barra verde piscando — Hora de carregar sua bateria!**
- **Nenhuma barra acesa — A bateria precisa ser carregada**, mas o Indicador de integridade da bateria pisca quando o Botão de controle da bateria é pressionado. A impressora não pode ser ligada.
- **Âmbar** — Em carregamento.

Menus de configuração da impressora

Esta seção apresenta as configurações da impressora que podem ser alteradas e identifica as ferramentas utilizadas para essa finalidade.

Ajuste das configurações da impressora

As configurações desses itens de menu e descrições de utilitários incluem o seguinte:

- Os menus do usuário da impressora
  Consulte as informações apresentadas nesta seção.
- Os comandos ZPL e SGD (Set/Get/Do)
  Consulte o Zebra® Programming Guide (Guia de programação da Zebra) para obter mais informações.
- As páginas da web da impressora, se a impressora tiver uma conexão de servidor de impressão com fio ou sem fio ativa
  Consulte o Wired and Wireless Print Servers User Guide (Guia do usuário dos servidores de impressão com e sem fio) para obter mais informações.

Observação • Consulte a seção Sobre deste manual, outras informações e links de suporte para seu modelo específico de impressora.

Menus do usuário

Os menus do usuário dividem a configuração da impressora em vários menus baseados em tarefa. Clique em qualquer item do menu para acessar sua descrição na tabela. Para obter instruções de navegação, consulte Navegação pelas Telas de exibição do menu.

CONFIGURA-ÇÕES	FERRAMENTAS	REDE	BATERIA
• TON.ESCURO • VELOCIDADE DE IMPRESSÃO • TIPO DE MÍDIA • MÉTODO IMPR. • RASGAR • LARGURA DE IMPRESSÃO • IMPRIMIR • TOPO DA ETIQUETA • POS. ESQUERDA • MODO REIMPR. • TAM. MÁX. ETIQ. • IDIOMA** • MENU FERRAMENTAS*	• INFO IMPRESSORA** • MOSTR. PAUSA • AÇÃO ALIMENTAR • AÇÃO CAB FECHADO • INSTAL. DEFAULTS • CAL. MÍD/FITA** • MODO DIAGNÓSTICO • CONF. INFO. NO USB • ZBI ATIVADO? • EXEC. PROG. ZBI • PARAR PROG. ZBI • IMPRIMIR ARQUIVO USB • COPIAR ARQUIVO USB PARA E: • COP. A. E: ARQUIVO PARA USB • EST. IMPRESSORA • PROTEÇÃO DA SENHA • IMP. CARTÃO TESTE • MENU REDE*	• SERV. IMP. ATIVO • REDE PRINCIPAL • END. IP CONECTADO • MÁSC. SUB-R. CON. • GATEWAY CONECT. • PROTOCOLO IP CON. • END. MAC CONECTADO • END. IP DE WLAN • MÁSC. SUB-R. WLAN • GATEWAY DE WLAN • PROTOC. IP DE WLAN • END. MAC DE WLAN • ESSID • CANAL • SINAL • PORTA IP • PORTA ALTERNATIVA IP • INFO IMPRESSORA** • REINIC. CARTÃO • AGENTE DE VISIBIL. • MENU BATERIA	• STATUS DA BATERIA • MENU IDIOMAS*

IDIOMA	SENSORES	PORTAS	BLUETOOTH
• IDIOMA** • IDIOMA DE COMANDO • CAR. COMANDO • CAR. CONTROLE • CARAC. DELIMIT. • MODO ZPL • DISP. VIRTUAL • MENU SENSORES*	• TIPO SENSOR • CAL. MÍD/FITA** • INFO IMPRESSORA** • SENSOR DE ETIQ. • RETIRAR ETIQ • MENU PORTAS*	• TAXA BAUD • BITS DE DADOS • PARIDADE • HANDSHAKE DO HOST • WML • MENU BLUETOOTH*	• ENDEREÇO BLUETOOTH • MODO • DESCOBERTA • CONECTADO • VERSÃO ESP. BLUET. • MODO SEG. MÍNIMO • MENU CONFIGURAÇÕES*

*Indica um atalho para o próximo menu do usuário.
**Aparece em diversos menus de usuário para sua conveniência.

Menu CONFIGURAÇÕES

TON.ESCURO

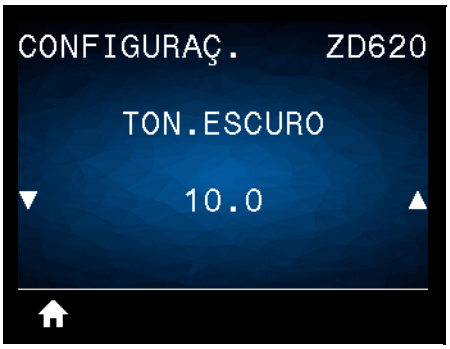

Descrição: Defina a tonalidade de escuro da impressão com a configuração mais baixa, o que proporciona uma boa qualidade de impressão. Se a configuração de tonalidade de escuro for muito alta, a impressão da imagem da etiqueta poderá ficar comprometida, os códigos de barra poderão não ser digitalizados corretamente, a fita poderá queimar ou o cabeçote de impressão se desgastar prematuramente.

Se desejar, utilize Relatório de qualidade da impressão (autoteste AVANÇAR) para determinar a melhor configuração de tonalidade de escuro.

Valores aceitos: `0,0` a `30,0`

Comando(s) relacionado(s) ao ZPL: `^MD`, `~SD`

Comandos SGD usados: `print.tone`

Página da web do servidor de impressão: **Exibir e modificar Configurações da impressora** > **Configuração Geral** > **Tonalidade de escuro**

VELOCIDADE DE IMPRESSÃO

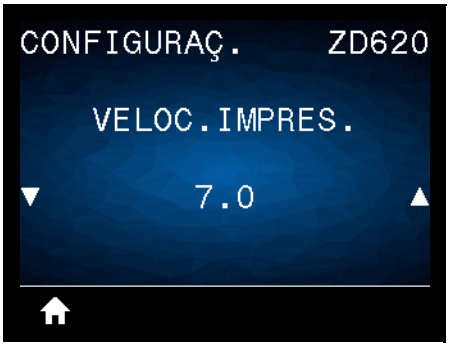

Descrição: Selecione a velocidade, em ips (polegadas por segundo), da impressão de uma etiqueta. Velocidades de impressão mais lentas normalmente produzem uma qualidade de impressão melhor.

Valores aceitos:
ZD620 203 dpi = **2** a **8** ips
ZD620 300 dpi = **2** a **6** ips
ZD420 203 dpi = **2** a **6** ips
ZD420 300 dpi = **2** a **4** ips

Comando(s) relacionado(s) ao ZPL: ^PR

Comandos SGD usados: `media.speed`

Página da web do servidor de impressão: Exibir e modificar Configurações da impressora > Configurações gerais > Velocidade de impressão

TIPO DE MÍDIA

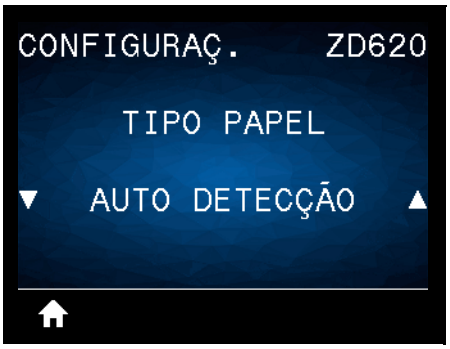

Descrição: Selecione o tipo de mídia de impressão que está em uso.

Valores aceitos: CONTÍNUA, ESPAÇO/ROLO, MARCA/RANHURA

Ao selecionar o tipo **CONTÍNUA,** é necessário incluir o comprimento da etiqueta no formato da etiqueta (**^LL** se estiver utilizando ZPL). Ao selecionar **ESPAÇO/ROLO** ou **MARCA/RANHURA** para várias mídias não contínuas, a impressora AVANÇA a mídia para calcular o comprimento da etiqueta.

Comando(s) relacionado(s) ao ZPL: ^MN

Comandos SGD usados: `ezpl.media_type`

Página da web do servidor de impressão: Exibir e modificar Configurações da impressora > Configuração de mídia > Tipo de mídia

MÉTODO IMPR.

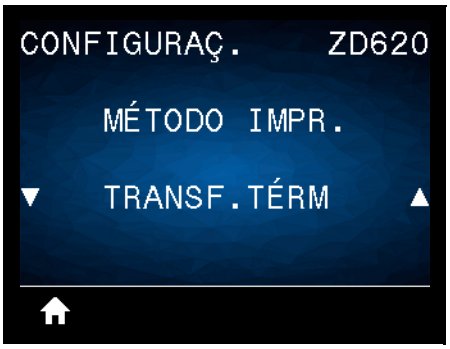

Descrição: Especifique se a impressora precisa de fita para a impressão.

Valores aceitos:

TRANSF. TÉRM — Usa fita e mídia de transferência térmica.
TÉRMICA DIRETA — Usa mídia térmica direta e nenhuma fita.

Comando(s) relacionado(s) ao ZPL: `^MT`

Comandos SGD usados: `ezpl.print_method`

Página da web do servidor de impressão: Exibir e Modificar Configurações da impressora > Configurações gerais > Método de impressão

RASGAR

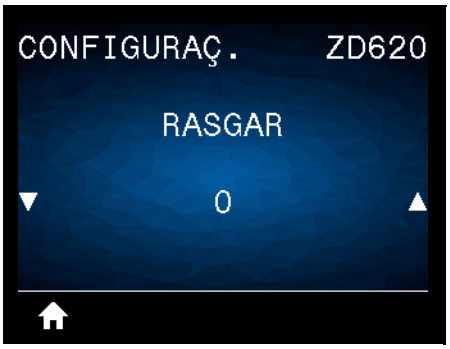

Descrição: Ajusta a posição de apoio da mídia depois de uma etiqueta ser impressa. A posição de apoio ou parada define onde o ponto de destaque está ou se está entre etiquetas.

Se necessário, ajuste a posição da mídia sobre a barra de destaque após a impressão.

- Números negativos movem a mídia para dentro da impressora de acordo com o número especificado de pontos (a linha de destaque se aproxima da borda da etiqueta que acabou de ser impressa).
- Números positivos movem a mídia para fora da impressora (a linha de destaque se aproxima da borda inicial da próxima etiqueta).

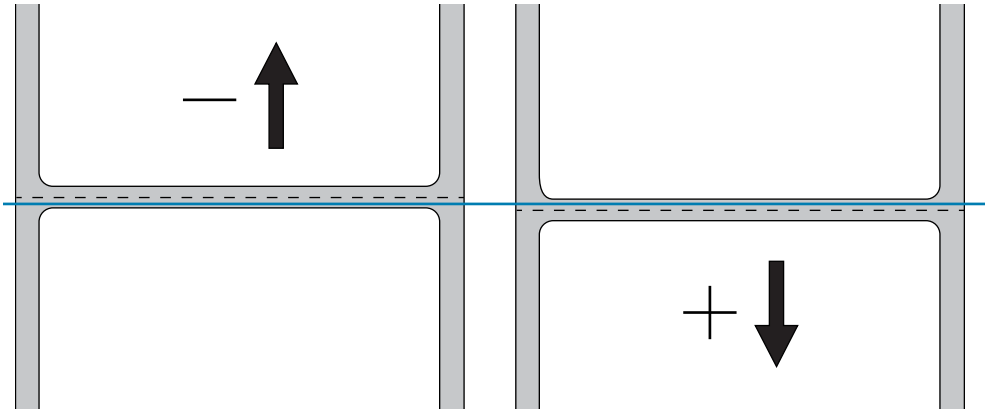

Valores aceitos: -120 a 120

Comando(s) relacionado(s) ao ZPL: ~TA

Comandos SGD usados: `ezpl.tear_off`

Página da web do servidor de impressão: Exibir e modificar Configurações de impressora > Configuração geral > Destacar

LARGURA DE IMPRESSÃO

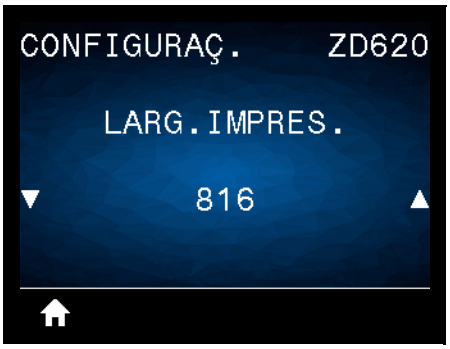

Descrição: Especifica a largura das etiquetas em uso, em pontos. O valor padrão é a largura máxima da impressora, de acordo com o valor DPI do cabeçote de impressão.

Valores aceitos:
ZD620 203 dpi = **0002** a **832** pontos
ZD620 300 dpi = **0002** a **1280*** pontos
ZD420 203 dpi = **0002** a **832** pontos
ZD420 300 dpi = **0002** a **1280*** pontos

*- o modo EPL tem uma largura padrão máxima de 1248 pontos.

Comando(s) relacionado(s) ao ZPL: `^PW`

Comandos SGD usados: `ezpl.print_width`

Página da web do servidor de impressão: **Exibir e modificar Configurações de impressora** > **Configuração geral** > **Largura da impressão**

Importante • Larguras de impressão muito grandes desperdiçam a memória de formatação. Imprimir para fora dos lados da etiqueta e sobre o rolo de impressão pode danificar o rolo.

Note • Larguras muito estreitas podem fazer com que partes do formato de uma etiqueta não sejam impressos na mídia.

Observação • Esta configuração pode afetar a posição horizontal do formato da etiqueta caso a imagem tenha sido invertida com o comando **`^POI`** ZPL II.

IMPRIMIR

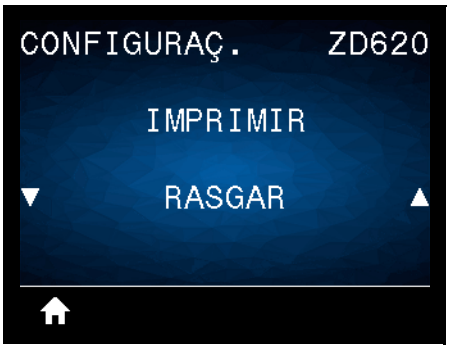

Descrição: Selecione um modo de impressão compatível com as opções da impressora. Para obter informações sobre como os modos de seleção da impressora funcionam com opções diferentes da impressora, consulte Seleção de um Modo de impressão.

Valores aceitos: DESTACAR, REMOVER, CORTADOR

Comando(s) relacionado(s) ao ZPL: `^MM`

Comandos SGD usados: `media.printmode`

Página da web do servidor de impressão: Exibir e modificar Configurações de impressora > Configuração geral > Modo de impressão

TOPO DA ETIQUETA

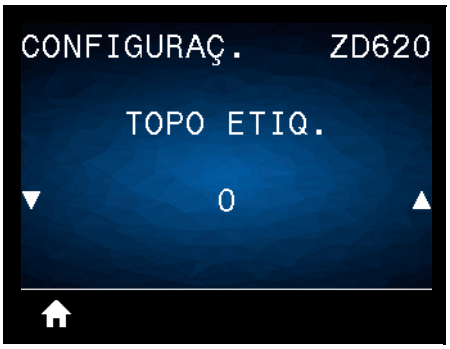

Descrição: Ajusta a posição da imagem verticalmente na etiqueta se necessário.

- Números negativos movem a imagem para cima na etiqueta (na direção do cabeçote de impressão).
- Números positivos movem a imagem mais para baixo na etiqueta (na direção contrária ao cabeçote de impressão) de acordo com o número de pontos especificado.

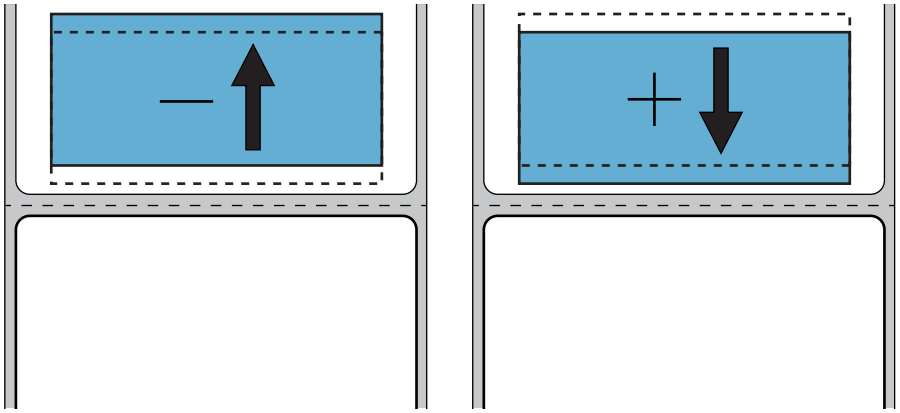

Valores aceitos: -120 a 120

Comando(s) relacionado(s) ao ZPL: `^LT`

Comandos SGD usados: `media.printmode`

Página da web do servidor de impressão: Exibir e modificar Configurações de impressora > Configuração geral > Modo de impressão

POS. ESQUERDA

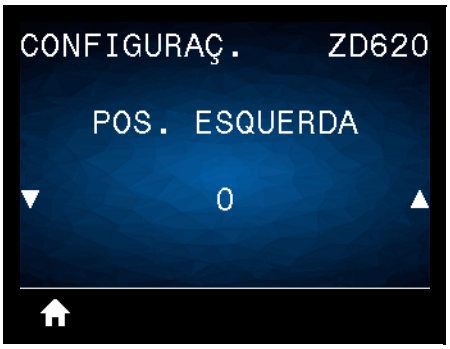

Descrição: Ajusta a posição da imagem horizontalmente na etiqueta, se necessário.

- Números negativos movem a borda esquerda da imagem em direção à borda esquerda da etiqueta, de acordo com o número de pontos selecionado.
- Números positivos movem a borda esquerda da imagem em direção à borda direita da etiqueta.

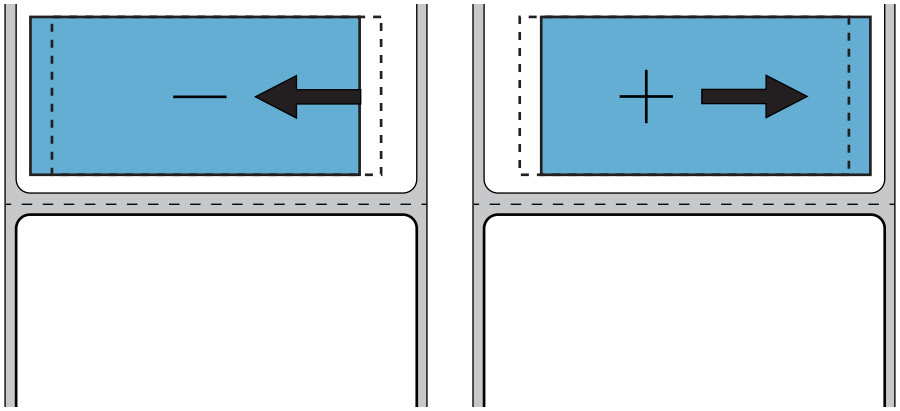

Valores aceitos: -9999 a 9999

Comando(s) relacionado(s) ao ZPL: ^LS

Comandos SGD usados: `zpl.left_position`

Página da web do servidor de impressão: Exibir e modificar Configurações de impressora > Configuração geral > Posição esquerda

MODO REIMPR.

Descrição: Quando o modo de reimpressão está ativado, é possível reimprimir a última etiqueta impressa mantendo o botão FEED (Avançar) pressionado.

Valores aceitos: **ON** (ligado) ou **OFF (desligado) (padrão)**

Comando(s) relacionado(s) ao ZPL: `^JZ`

Comandos SGD usados: `zpl.left_position`

Página da web do servidor de impressão: Não suportado neste momento

TAM. MÁX. ETIQ.

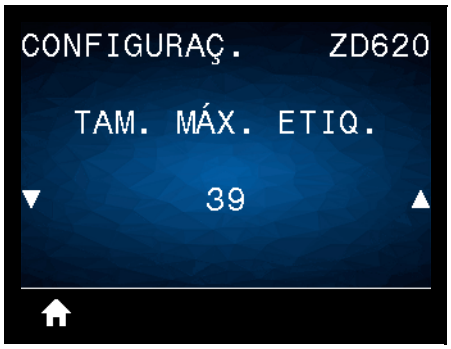

Descrição: Essa configuração controla a distância dos utilitários da impressora, como SmartCal; use para detectar automaticamente as etiquetas (marca preta, ranhura ou espaço/ranhura). Se a impressora não detectar e calibrar a etiqueta, a impressora assume que está carregada mídia contínua.

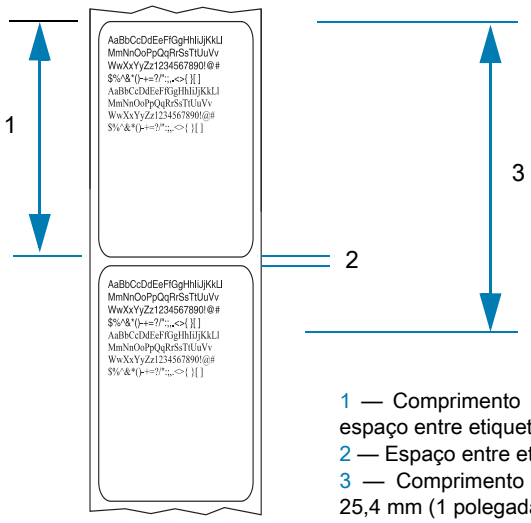

1 — Comprimento da etiqueta (incluindo espaço entre etiquetas)
2 — Espaço entre etiquetas
3 — Comprimento da etiqueta (1) mais 25,4 mm (1 polegada)

Defina o valor para a etiqueta mais longa usada com a impressora mais 25,4 mm (1.0 pol.) além do comprimento máximo da etiqueta. Idealmente, use um valor 2 vezes o comprimento máx. da etiqueta mais uma polegada.

Valores aceitos: 1-39 (polegadas), 39 padrão

Comando(s) relacionado(s) ao ZPL: `^ML` (`^LL`, `^PW`)

Comandos SGD usados: `ezpl.label_length_max`

Página da web do servidor de impressão: Exibir e modificar Configurações da impressora > Configuração de mídia > Comprimento máximo

Menu FERRAMENTAS

INFO IMPRESSORA

Descrição: Imprima as informações selecionadas (1 de 7 opções) em uma ou mais etiquetas. Este item do menu está disponível por meio de três menus do usuário com diferentes valores padrão para cada um.

Valores aceitos:

- **CONFIGURAÇÕES**—Imprime um relatório de configuração da impressora. Um exemplo de etiqueta é mostrado na Teste de impressão com o Relatório de configuração.
- **REDE**—Imprime as configurações para qualquer servidor de impressão ou dispositivo Bluetooth instalado.
- **FORMATOS**—Imprime os formatos disponíveis armazenados na memória RAM e Flash da impressora.
- **IMAGENS**—Imprime as imagens disponíveis armazenadas na memória RAM e Flash da impressora.
- **FONTES**—Imprime as fontes disponíveis na impressora, incluindo as fontes da impressora padrão, além de todas as fontes opcionais. As fontes podem estar armazenadas em memória RAM e Flash.
- **CÓD. BARRAS**—Imprime os códigos de barra disponíveis na impressora. Os códigos de barras podem estar armazenados na RAM ou na memória Flash.
- **TODOS**—Imprime as seis etiquetas anteriores.
- **PERFIL SENSOR**—Mostra as configurações do sensor comparadas às suas leituras reais. Para interpretar os resultados, consulte Calibração de mídia manual.

Comando(s) relacionado(s) ao ZPL:

- CONFIGURAÇÕES: **`~WC`**
- REDE: **`~WL`**
- PERFIL DO SENSOR: **`~JG`**
- Outros: **`^WD`**

Comandos SGD usados: `Não aplicável`

Página da web do servidor de impressão: Exibir e modificar Configurações da impressora > Imprimir Listagens na etiqueta

Figura 1 Exemplo de Relatório de configuração da impressora

```
PRINTER CONFIGURATION

Zebra Technologies
ZTC ZD620-203dpi ZPL
50J164202531

+15.0............... DARKNESS
LOW................. DARKNESS SWITCH
8.0 IPS............. PRINT SPEED
+000................ TEAR OFF ADJUST
TEAR OFF............ PRINT MODE
CONTINUOUS......... MEDIA TYPE
TRANSMISSIVE....... SENSOR SELECT
DIRECT-THERMAL..... PRINT METHOD
830................. PRINT WIDTH
2030................ LABEL LENGTH
39.0IN   988MM..... MAXIMUM LENGTH
MAINT. OFF......... EARLY WARNING
CONNECTED........... USB COMM.
AUTO................ SER COMM. MODE
9600................ BAUD
8 BITS.............. DATA BITS
NONE................ PARITY
XON/XOFF............ HOST HANDSHAKE
NONE................ PROTOCOL
NORMAL MODE........ COMMUNICATIONS
<~>  7EH........... CONTROL PREFIX
<^>  5EH........... FORMAT PREFIX
<,>  2CH........... DELIMITER CHAR
ZPL II.............. ZPL MODE
INACTIVE............ COMMAND OVERRIDE
NO MOTION........... MEDIA POWER UP
FEED................ HEAD CLOSE
DEFAULT............. BACKFEED
+000................ LABEL TOP
+0000............... LEFT POSITION
DISABLED............ REPRINT MODE
045................. WEB SENSOR
096................. MEDIA SENSOR
128................. TAKE LABEL
062................. MARK SENSOR
004................. MARK MED SENSOR
046................. TRANS GAIN
034................. TRANS LED
049................. MARK GAIN
100................. MARK LED
DPCSWFXM............ MODES ENABLED
.................... MODES DISABLED
 832 8/MM FULL..... RESOLUTION
4.0................. LINK-OS VERSION
V84.20.07ZP37536 <- FIRMWARE
1.3................. XML SCHEMA
6.5.0 0.770........ HARDWARE ID
8192k............R: RAM
65536k...........E: ONBOARD FLASH
NONE................ FORMAT CONVERT
FW VERSION......... IDLE DISPLAY
06/08/17............ RTC DATE
07:07............... RTC TIME
DISABLED............ ZBI
2.1................. ZBI VERSION
READY............... ZBI STATUS
178 LABELS......... NONRESET CNTR
178 LABELS......... RESET CNTR1
178 LABELS......... RESET CNTR2
1,290 IN........... NONRESET CNTR
1,290 IN........... RESET CNTR1
1,290 IN........... RESET CNTR2
3,277 CM........... NONRESET CNTR
3,277 CM........... RESET CNTR1
3,277 CM........... RESET CNTR2
002 WIRED,SERIAL... SLOT 1
0................... MASS STORAGE COUNT
0................... HID COUNT
OFF................. USB HOST LOCK OUT
FIRMWARE IN THIS PRINTER IS COPYRIGHTED
```

Figura 1 Exemplo de Relatório de configuração da rede

```
Network Configuration

Zebra Technologies
ZTC ZD620-203dpi ZPL
50J164202531

Wired............... PRIMARY NETWORK
PrintServer........ LOAD LAN FROM?
WIRELESS........... ACTIVE PRINTSRVR

Wired
ALL................. IP PROTOCOL
000.000.000.000.... IP ADDRESS
000.000.000.000.... SUBNET
000.000.000.000.... GATEWAY
000.000.000.000.... WINS SERVER IP
YES................. TIMEOUT CHECKING
300................. TIMEOUT VALUE
000................. ARP INTERVAL
9100................ BASE RAW PORT
9200................ JSON CONFIG PORT

Wireless*
ALL................. IP PROTOCOL
172.029.016.028.... IP ADDRESS
255.255.255.000.... SUBNET
172.029.016.001.... GATEWAY
172.029.001.003.... WINS SERVER IP
YES................. TIMEOUT CHECKING
300................. TIMEOUT VALUE
000................. ARP INTERVAL
9100................ BASE RAW PORT
9200................ JSON CONFIG PORT
INSERTED............ CARD INSERTED
02dfH............... CARD MFG ID
9134H............... CARD PRODUCT ID
ac:3f:a4:89:17:b8.. MAC ADDRESS
YES................. DRIVER INSTALLED
INFRASTRUCTURE..... OPERATING MODE
125................. ESSID
18.0................ CURRENT TX RATE
OPEN................ WEP TYPE
NONE................ WLAN SECURITY
1................... WEP INDEX
000................. POOR SIGNAL
LONG................ PREAMBLE
YES................. ASSOCIATED
ON.................. PULSE ENABLED
15.................. PULSE RATE
OFF................. INTL MODE
USA/CANADA......... REGION CODE
USA/CANADA......... COUNTRY CODE
0x3FFFFFFFFFFF..... CHANNEL MASK

Bluetooth
4.3.1p1............ FIRMWARE
02/13/2015......... DATE
on.................. DISCOVERABLE
3.0/4.0............ RADIO VERSION
on.................. ENABLED
AC:3F:A4:89:17:B9.. MAC ADDRESS
50J164202531....... FRIENDLY NAME
no.................. CONNECTED
1................... MIN SECURITY MODE
nc.................. CONN SECURITY MODE
supported........... iOS

FIRMWARE IN THIS PRINTER IS COPYRIGHTED
```

MOSTR. PAUSA

Descrição: Selecione um de seis formatos de informação para exibir quando a impressora está ociosa. Não mostrado com todas as configurações.

Valores aceitos: VERSÃO FW, ENDEREÇO IP, MM/DD/AA 24 HR, MM/DD/AA 12 HR, DD/MM/AA 24 HR, DD/MM/AA 12 HR

Comando(s) relacionado(s) ao ZPL: Não aplicável

Comandos SGD usados:

- `device.idle_display_format`
- `device.idle_display_value`

Página da web do servidor de impressão: Não aplicável

AÇÃO ALIMENTAR

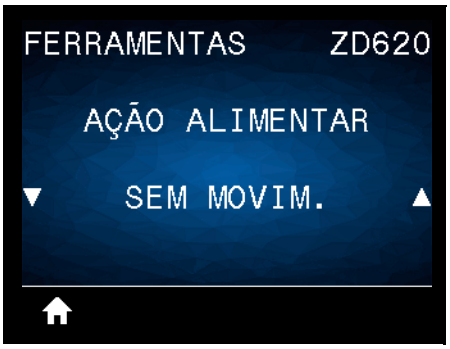

Descrição: Configure a ação que será tomada pela impressora durante a sequência de inicialização.

Valores aceitos:

- CALIBRAR—Ajusta os níveis e os limites dos sensores, determina o comprimento da etiqueta e AVANÇA a mídia até o próximo rolo/espaço.
- AVANÇAR—AVANÇA as etiquetas até o primeiro ponto de registro.
- **COMPRIMENTO**—Determina o comprimento da etiqueta utilizando os valores atuais dos sensores e AVANÇA a mídia até o próximo rolo/espaço.
- **SEM MOVIMENTO**—Informa à impressora para não mover a mídia. É necessário verificar manualmente se o rolo está posicionado corretamente ou pressionar FEED (Avançar) para posicionar o próximo rolo/espaço.
- **CAL. RÁPIDA**—Configura os limites da mídia e do rolo sem ajustar o ganho do sensor, determina o comprimento da etiqueta e AVANÇA a mídia até o próximo rolo/espaço.

Comando(s) relacionado(s) ao ZPL: `^MF`

Comandos SGD usados: `ezpl.power_up_action`

Página da web do servidor de impressão: **Exibir e modificar Configurações da impressora** > **Calibração**

AÇÃO CAB FECHADO

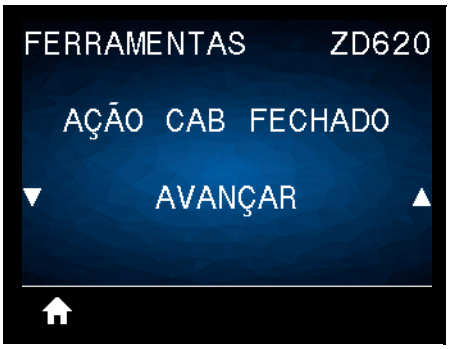

Descrição: Configure a ação que será executada pela impressora quando o cabeçote de impressão for fechado.

Valores aceitos:

- **CALIBRAR**—Ajusta os níveis e os limites dos sensores, determina o comprimento da etiqueta e AVANÇA a mídia até o próximo rolo.
- **AVANÇAR**—AVANÇA as etiquetas até o primeiro ponto de registro.
- **COMPRIMENTO**—Determina o comprimento da etiqueta utilizando os valores atuais do sensor e AVANÇA a mídia até o próximo rolo.
- **SEM MOVIMENTO**—Informa à impressora para não mover a mídia. É necessário verificar manualmente se o rolo está posicionado corretamente ou pressionar FEED (Avançar) para posicionar o próximo rolo.
- **CAL. RÁPIDA**—Configura os limites da mídia e do rolo sem ajustar o ganho do sensor, determina o comprimento da etiqueta e AVANÇA a mídia até o próximo rolo/espaço.

Comando(s) relacionado(s) ao ZPL: `^MF`

Comandos SGD usados: `ezpl.head_close_action`

Página da web do servidor de impressão: Exibir e modificar a opção Configurações da impressora **>** Calibração

INSTAL. DEFAULTS

Descrição: Restaure configurações específicas da impressora, do servidor de impressão e de rede de volta para os padrões de fábrica. Tenha cuidado ao carregar os padrões porque todas as configurações alteradas manualmente devem ser recarregadas. Este item do menu está disponível por meio de dois menus do usuário com diferentes valores padrão para cada um.

Valores aceitos:

- **FACTORY** (Fábrica)—Restaura todas as configurações da impressora, exceto as configurações de rede, para os padrões de fábrica. Tenha cuidado ao carregar os padrões porque todas as configurações alteradas manualmente devem ser recarregadas.
- **NETWORK** (Rede)—Reinicializa o servidor de impressão com ou sem fio da impressora. Com um servidor de impressão sem fio, a impressora se reassocia à sua rede sem fio.
- **LAST SAVED** (Último salvo)—Carrega as configurações do último salvamento permanente.

Comando(s) relacionado(s) ao ZPL:

- FÁBRICA: `^JUF`
- REDE: `^JUN`
- ÚLTIMO SALVO: `^JUR`

Comandos SGD usados: Não aplicável

Página da web do servidor de impressão: Exibir e modificar Configurações da impressora > Calibração

- **FACTORY (FÁBRICA): Exibir e modificar Configurações da impressora > Restaurar Configuração padrão**
- **NETWORK (REDE): Configurações do servidor de impressão > Redefinir servidor de impressão**
- **LAST SAVED (ÚLTIMO SALVO): Exibir e modificar Configurações da impressora > Restaurar Configuração salva**

CAL. MÍD/FITA

Descrição: Calibrar a impressora para ajustar a sensibilidade dos sensores de mídia.

Comando(s) relacionado(s) ao ZPL: `~JC`

Comandos SGD usados: `ezpl.manual_calibration`

Página da web do servidor de impressão: O procedimento de calibração não pode ser iniciado pelas páginas da web.

MODO DIAGNÓSTICO

Descrição: Use esta ferramenta de diagnóstico para que a impressora forneça valores hexadecimais para todos os dados que ela recebe. Para obter mais informações, consulte Teste de diagnóstico de comunicação.

Valores aceitos: **IMPRIMIR**, **E: UNIDADE**, **MEMÓRIA USB** ou **DESATIVADO**

Comando(s) relacionado(s) ao ZPL: **`~JD`** para iniciar, **`~JE`** para desativar

Comandos SGD usados: `device.diagnostic_print`

Página da web do servidor de impressão: O procedimento de calibração não pode ser iniciado pelas páginas da web.

CONF. INFO. NO USB

Descrição: Permite que o operador envie o relatório de configuração da impressora (equivalente aos dados devolvidos pela impressora para o sistema host quando um comando ZPL **^HH** é emitido). A impressora envia um arquivo (`OUTxxx.txt` com `xxx = 000` a `999`) para a unidade USB na porta USB da impressora e formatado pelas informações fornecidas em Exemplos de uso da Porta USB e Link-OS. Os nomes dos arquivos de relatório de configuração da impressora serão incrementados com cada relatório escrito para a unidade USB (`OUT001.txt` é incrementado para `OUT002.txt` na próxima vez que o arquivo for escrito).

Valores aceitos: **PESQUISAR** (NENHUMA UNIDADE USB ENCONTRADA no painel), **GRAVAR** (se a unidade USB estiver instalada)

Comando(s) relacionado(s) ao ZPL: **^HH** (informações equivalentes informadas)

Comandos SGD usados: file.capture_response.begin, file.capture_response.end e file.capture_response.destination

Página da Web do servidor de impressão: Não aplicável

ZBI ATIVADO?

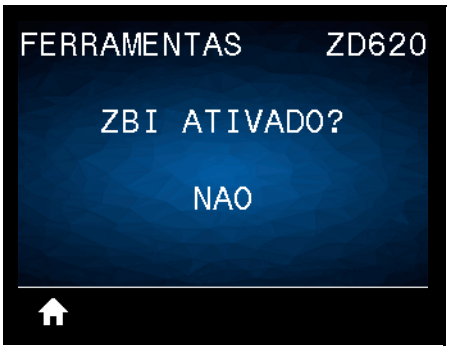

Descrição: O Zebra Basic Interpreter (ZBI 2.0™) é uma opção de programa que pode ser adquirido para a impressora. Se desejar adquirir esta opção, entre em contato com o revendedor Zebra para obter informações.

Valores aceitos: **NÃO** ou **SIM**

Comandos SGD usados: **`zbi.key`** (identifica se a opção ZBI 2.0 está ativada ou desativada na impressora)

Página da Web do servidor de impressão: Não aplicável

EXEC. PROG. ZBI

Descrição: Este item de menu é exibido somente se o ZBI estiver ativado na impressora. Se programas ZBI tiverem sido transferidos por download para sua impressora, será possível selecionar um deles para executar com este item do menu. Se não houver nenhum programa na sua impressora, NENHUM será listado.

Para executar um programa ZBI transferido por download para a impressora:

1. Use a SETA PARA CIMA ou SETA PARA BAIXO para selecionar um arquivo deste menu.
2. Pressione SELECIONAR DA DIREITA para selecionar `EXEC`. Se não houver nenhum programa, a opção `EXECUTAR` não executa esta ação.

Valores aceitos: **NONE** (Nenhum) ou **NOMES DE ARQUIVO DE PROGRAMA**

Comando(s) relacionado(s) ao ZPL: `^JI`, `~JI`

Comandos SGD usados: `zbi.control.run`

Página da web do servidor de impressão: Página inicial da impressora **>** Listagem de diretórios

PARAR PROG. ZBI

Descrição: Este item de menu é exibido somente se o ZBI estiver ativado na impressora. Use este item do menu para interromper um programa ZBI. A impressora lista apenas os programas em execução.

Parar um programa ZBI:

1. Se necessário, use a SETA PARA CIMA ou a SETA PARA BAIXO para selecionar o arquivo a partir deste menu.
2. Pressione SELECIONAR NA DIREITA para selecionar **PARAR**.

Valores aceitos: **NONE** (Nenhum) ou **NOMES DE ARQUIVO DE PROGRAMA**

Comando(s) relacionado(s) ao ZPL: `~JQ`

Comandos SGD usados: `zbi.control.terminate`

Página da web do servidor de impressão: `Página inicial da impressora` > `Listagem de diretórios`

IMPRIMIR ARQUIVO USB

Descrição: Selecione os arquivos a serem impressos de uma unidade flash USB. Consulte os exercícios em Uso da porta USB e dos recursos de NFC para ver um exercício que utiliza este recurso.

Imprimir arquivos de uma unidade flash USB:

1. Insira uma unidade flash USB na porta USB da impressora.
2. A impressora lista os arquivos disponíveis. **SELECIONAR** está disponível para imprimir todos os arquivos disponíveis na unidade flash USB.
3. Use a SETA PARA CIMA ou SETA PARA BAIXO para selecionar um arquivo deste menu.
4. Pressione SELECIONAR NA DIREITA para selecionar **IMPRIMIR**.

Valores aceitos: **NENHUM**, **SELECIONAR TUDO** ou **NOMES DE ARQUIVO DE PROGRAMA**

Comando(s) relacionado(s) ao ZPL: **Não aplicável**

Comandos SGD usados: `usb.host.read_list`

Página da web do servidor de impressão: `Não aplicável`

COPIAR ARQUIVO USB PARA E:

Descrição: Selecione os arquivos a serem copiados de uma unidade flash USB para a impressora. Consulte os exercícios em Uso da porta USB e dos recursos de NFC para ver um exercício que utiliza este recurso.

Copiar arquivos a partir de uma unidade flash USB para a impressora:

1. Insira uma unidade flash USB na porta USB da impressora.
2. A impressora lista os arquivos disponíveis. **SELECIONAR TUDO** está disponível para copiar todos os arquivos disponíveis da unidade flash USB.
3. Use a SETA PARA CIMA ou SETA PARA BAIXO para selecionar um arquivo deste menu.
4. Pressione SELECIONAR NA DIREITA para selecionar **GUARDAR**.

Valores aceitos: **NENHUM**, **SELECIONAR TUDO** ou **NOMES DE ARQUIVO DE PROGRAMA**

Comandos SGD usados: `usb.host.read_list`

Página da web do servidor de impressão: **Não aplicável**

COP. A. E: ARQUIVO PARA USB

Descrição: Selecione os arquivos da impressora a serem armazenados em uma unidade flash USB. Consulte os exercícios em Uso da porta USB e dos recursos de NFC para ver um exercício que utiliza este recurso.

Copiar arquivos a partir da impressora para uma unidade flash USB:

1. Verifique se há uma unidade flash USB na porta USB da impressora.
2. A impressora lista os arquivos disponíveis. **SELECIONAR TUDO** está disponível para armazenar todos os arquivos disponíveis da impressora na unidade flash USB.
3. Use a SETA PARA CIMA ou SETA PARA BAIXO para selecionar um arquivo deste menu.
4. Pressione SELECIONAR NA DIREITA para selecionar **GUARDAR**.

Valores aceitos: **NENHUM**, **SELECIONAR TUDO** ou **NOMES DE ARQUIVO DE PROGRAMA**

Comandos SGD usados: `usb.host.write_list`

EST. IMPRESSORA

Descrição: Utilize este item do menu para preencher campos variáveis de um formato de etiqueta e imprimir a etiqueta com um dispositivo de interface humana (HID), como um teclado, balança ou scanner de código de barras USB. Para utilizar essa opção, um formato de etiqueta compatível deve estar armazenado na unidade E: da impressora. Consulte os exercícios em Exemplos de uso da Porta USB e Link-OS para ver um exercício que utiliza este recurso.

Ao inserir um HID em uma das portas USB da impressora, utilize esse menu de usuário para selecionar um formulário na unidade E: da impressora. Após a solicitação para preencher todos os campos variáveis de `^FN` no formulário, você pode especificar a quantidade desejada de etiquetas a serem impressas.

Para obter mais informações sobre a utilização do comando `^FN` ou dos comandos SGD relacionados a este recurso, consulte o **Zebra Programming Guide** (Guia de programação da Zebra). Você pode baixar uma versão do manual em: www.zebra.com/manuals/.

Valores aceitos: **NENHUM DISP. DE ENTRADA ENC.**, **NENHUM**, ou **NOMES DE ARQUIVO DE PROGRAMA**

Comandos SGD usados:

- **`usb.host.keyboard_input`** (deve estar LIGADO)
- **`usb.host.template_list`**
- **`usb.host.fn_field_list`**
- **`usb.host.fn_field_data`**
- **`usb.host.fn_last_field`**
- **`usb.host.template_print_amount`**

PROTEÇÃO DA SENHA

Descrição: Selecione o nível de proteção da senha para os itens do menu de usuário. **1234** é a senha padrão.

Valores aceitos: **NENHUM**, **SELECIONADO**, **TODOS**

Comando(s) relacionado(s) ao ZPL: `^KP` (para alterar a senha da impressora)

IMP. CARTÃO TESTE

Descrição: Use este item do menu para iniciar sequências de teste que imprimem tipos específicos de etiquetas e que vão ajudar você a solucionar problemas de impressão.

Valores aceitos:

- TON. ESCURO—Executa uma imagem repetida em diferentes níveis de tonalidade de escuro.
- PRIMEIRO LOCAL DO PONTO—Identifica o primeiro local do ponto e o topo da etiqueta para ajudar você a ajustar a posição da etiqueta.
- LINHA DE IMPRESSÃO—Inicia uma sequência de testes.
- COMPRESSÃO DE IMAGEM—Imprime uma imagem com linhas e círculos para auxiliar nos problemas que envolvem a compressão ou o alongamento de uma imagem.
- ELEMENTO FORA—Imprime uma imagem horizontal criada para mostrar se um elemento do cabeçote de impressão não está funcionando.

Comandos SGD usados:

`print.troubleshooting_label_choices` (especifica o tipo de etiqueta)

`print.troubleshooting_label_print` (imprime a etiqueta)

REDE

SERV. IMP. ATIVO

Descrição: Exibir se o servidor de impressão **COM FIO** ou **SEM FIO** está ativo no momento.

REDE PRINCIPAL

Descrição: Exibir ou alterar se o servidor de impressão **COM FIO** ou **SEM FIO** é considerado principal. É preciso selecionar qual deles é o principal.

Valores aceitos: **COM FIO** ou **SEM FIO**

Comandos SGD usados: `ip.primary_network`

END. IP CONECTADO

Descrição: Exiba e, se necessário, altere o endereço IP com fio da impressora.

Para salvar as alterações desta configuração, configure o PROTOCOLO IP CON. como **PERMANENTE** e redefina o servidor de impressão (consulte REINIC. CARTÃO).

Valores aceitos: `000` a `255` para cada campo

Comando(s) relacionado(s) ao ZPL: `^ND`

Comandos SGD usados: `internal_wired.ip.addr`

Página web da impressora: **Exibir e modificar Configurações da impressora** > **Configuração da comunicação de rede** > **Configurações TCP/IP**

MÁSC. SUB-R. CON.

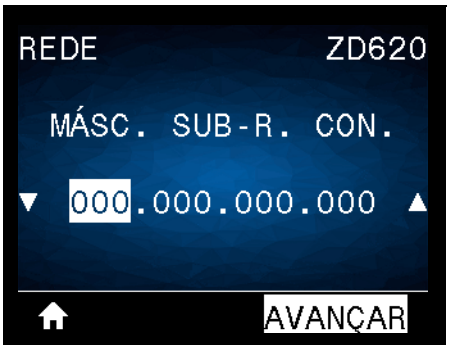

Descrição: Exiba e, se necessário, altere a máscara de sub-rede com fio.

Para salvar as alterações desta configuração, configure o PROTOCOLO IP CON. como **PERMANENTE** e redefina o servidor de impressão (consulte REINIC. CARTÃO).

Valores aceitos: `000` a `255` para cada campo

Comando(s) relacionado(s) ao ZPL: `^ND`

Comandos SGD usados: `internal_wired.ip.netmask`

Página web da impressora: Exibir e modificar Configurações da impressora > Configuração da comunicação de rede > **Configurações TCP/IP**

GATEWAY CONECT.

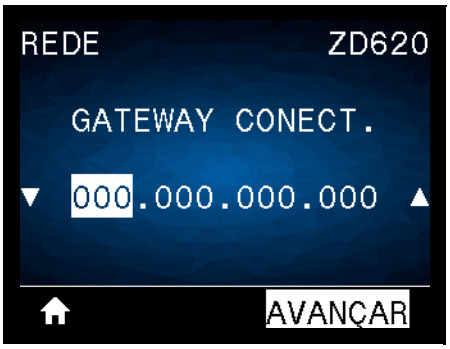

Descrição: Exiba e, se necessário, altere o gateway com fio padrão.

Para salvar as alterações desta configuração, configure o PROTOCOLO IP CON. como **PERMANENTE** e redefina o servidor de impressão (consulte REINIC. CARTÃO).

Valores aceitos: `000` a `255` para cada campo

Comando(s) relacionado(s) ao ZPL: `^ND`

Comandos SGD usados: `internal_wired.ip.gateway`

Página web da impressora: **Exibir e modificar a opção Configurações da impressora > Configuração da comunicação de rede > Configurações TCP/IP**

PROTOCOLO IP CON.

Descrição: Este parâmetro informa se o Administrador de rede/usuário (permanente) ou o servidor (dinâmico) seleciona o endereço IP do servidor de impressão com fio. Quando uma opção dinâmica é escolhida, este parâmetro informa os métodos pelos quais este servidor de impressão recebe o endereço IP do servidor.

Importante • O servidor de impressão deve ser reinicializado para que as alterações das configurações de rede sejam aplicadas.

Valores aceitos:

- **TODOS**
- **SOM. RESOL. IP**
- **RARP**
- **BOOTP**
- **DHCP**
- **DHCP E BOOTP**
- **PERMANENTE**

Comando(s) relacionado(s) ao ZPL: `^ND`

Comandos SGD usados: `internal_wired.ip.protocol`

Página web da impressora: **Exibir e modificar Configurações da impressora** > **Configuração da comunicação de rede** > **Configurações TCP/IP**

END. MAC CONECTADO

Descrição: Exibir o endereço MAC (Controle de acesso à mídia) do servidor de impressão com fio.

Comandos SGD usados: `internal_wired.mac_addr`

Página web da impressora: Exibir e modificar a opção Configurações da impressora **>** Configuração da comunicação de rede **>** Configurações TCP/IP

END. IP DE WLAN

Descrição: Exiba e, se necessário, altere o endereço IP sem fio da impressora.

Para salvar as alterações desta configuração, configure o PROTOC. IP DE WLAN como **PERMANENTE** e redefina o servidor de impressão (consulte REINIC. CARTÃO).

Valores aceitos: `000` a `255` para cada campo

Comando(s) relacionado(s) ao ZPL: `^ND`

Comandos SGD usados: `ip.addr, wlan.ip.addr`

Página web da impressora: **Exibir e modificar a opção Configurações da impressora > Configuração da comunicação de rede > Configuração sem fio**

MÁSC. SUB-R. WLAN

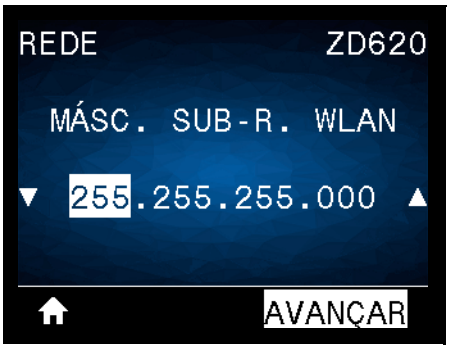

Descrição: Exiba e, se necessário, altere a máscara de sub-rede sem fio.

Para salvar as alterações desta configuração, configure o PROTOC. IP DE WLAN como **PERMANENTE** e redefina o servidor de impressão (consulte REINIC. CARTÃO).

Valores aceitos: `000` a `255` para cada campo

Comando(s) relacionado(s) ao ZPL: `^ND`

Comandos SGD usados: `wlan.ip.netmask`

Página web da impressora: **Exibir e modificar a opção Configurações da impressora > Configuração da comunicação de rede > Configurações sem fio**

GATEWAY DE WLAN

Descrição: Exiba e, se necessário, altere o gateway sem fio padrão.

Para salvar as alterações desta configuração, configure o PROTOC. IP DE WLAN para **PERMANENTE**, e redefina o servidor de impressão (consulte REINIC. CARTÃO).

Valores aceitos: `000` a `255` para cada campo

Comando(s) relacionado(s) ao ZPL: `^ND`

Comandos SGD usados: `wlan.ip.gateway`

Página web da impressora: **Exibir e modificar a opção Configurações da impressora > Configuração da comunicação de rede > Configuração sem fio**

PROTOC. IP DE WLAN

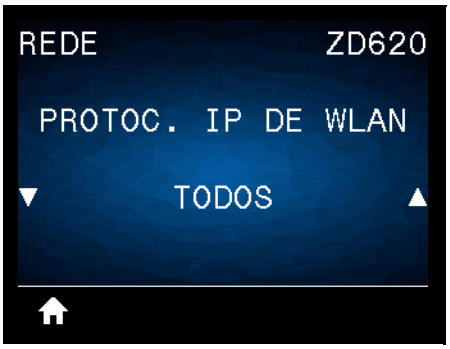

Descrição: Este parâmetro informa se o Administrador de rede/usuário (permanente) ou o servidor (dinâmico) seleciona o endereço IP do servidor de impressão sem fio. Quando uma opção dinâmica é escolhida, este parâmetro informa os métodos pelos quais este servidor de impressão recebe o endereço IP do servidor.

Importante • O servidor de impressão deve ser reinicializado para que as alterações das configurações de rede sejam aplicadas.

Valores aceitos: `TODOS`, `SOM. RES. IP`, `RARP`, `BOOTP`, `DHCP`, `DHCP E BOOTP`, `PERMANENTE`

Comando(s) relacionado(s) ao ZPL: `^ND`

Comandos SGD usados: `wlan.ip.protocol`

Página web da impressora: Exibir e modificar a opção Configurações da impressora > Configuração da comunicação de rede > Configuração sem fio

END. MAC DE WLAN

Descrição: Exibir o endereço MAC (Controle de acesso à mídia) do servidor de impressão sem fio.

Comandos SGD usados: `wlan.mac_addr`

Página web da impressora: Exibir e modificar a opção Configurações da impressora > Configuração da comunicação de rede > Configuração sem fio

ESSID

Descrição: O ESSID (código de identificação da rede) identifica uma rede sem fio. Esta configuração, que não pode ser modificada pela interface de usuário, fornece ao ESSID a configuração sem fio atual.

Valores aceitos: Sequência de 32 caracteres alfanuméricos (**padrão** `125`)

Comandos SGD usados: `wlan.mac_addr`

Página web da impressora: **Exibir e modificar a opção Configurações da impressora** > **Configuração da comunicação de rede** > **Configuração sem fio**

CANAL

Descrição: Exibe o canal sem fio que está sendo usado quando a rede sem fio está ativa e autenticada.

Comandos SGD usados: `wlan.channel`

Página web da impressora: **Exibir e modificar a opção Configurações da impressora** > **Configuração da comunicação de rede** > **Configuração sem fio**

SINAL

Descrição: Exibe a intensidade do sinal sem fio quando a rede sem fio está ativa e autenticada.

Comandos SGD usados: `wlan.signal_strength`

Página web da impressora: **Exibir e modificar a opção Configurações da impressora** > **Configuração da comunicação de rede** > **Configuração sem fio**

PORTA IP

Descrição: Esta configuração da impressora se refere ao número da porta dos servidores de impressão com fio internos que o serviço de impressão TCP está ouvindo. As comunicações TCP normais do host devem ser direcionadas para esta porta.

Comandos SGD usados: `internal_wired.ip.port`

Página web da impressora: **Exibir e modificar a opção Configurações da impressora** > **Configuração da comunicação de rede** > **Configurações TCP/IP**

PORTA ALTERNATIVA IP

Descrição: Este comando configura o número da porta TCP alternativa.

Comandos SGD usados: `internal_wired.ip.port_alternate`

Página web da impressora: **Exibir e modificar a opção Configurações da impressora** > **Configuração da comunicação de rede** > **Configurações TCP/IP**

Observação • Os servidores de impressão compatíveis com este comando monitorarão a porta primária e a porta alternativa para as conexões ao mesmo tempo.

REINIC. CARTÃO

Descrição: Esta opção redefine o servidor de impressão com ou sem fio e salva todas as alterações feitas em quaisquer configurações de rede.

Importante • O servidor de impressão deve ser reinicializado para que as alterações das configurações de rede sejam aplicadas.

Comando(s) relacionado(s) ao ZPL: `~WR`

Comandos SGD usados: `device.reset`

Página da web do servidor de impressão: Configurações do servidor de impressão > Redefinir servidor de impressão

AGENTE DE VISIBIL.

Descrição: Quando a impressora está conectada a uma rede com ou sem fio, ela tenta conectar-se ao Serviço de visibilidade do ativo da Zebra por meio do Conector da impressora Zebra baseado na nuvem usando uma conexão de soquete Web autenticada por certificado e criptografada. A impressora envia dados de descoberta, configurações e dados de alerta. Os dados impressos por meio de quaisquer formatos de etiqueta NÃO são transmitidos.

Caso não deseje este recurso, desative esta configuração. Para obter mais informações, consulte a observação da aplicação "Desativar o agente de visibilidade do ativo" em http://www.zebra.com.

Valores aceitos: **LIGADO** ou **DESLIGADO**

Comandos SGD usados: `weblink.zebra_connector.enable`

Página web da impressora: **Exibir e modificar a opção Configurações da impressora > Configuração de rede > Configurações de conexão da nuvem**

Menu BATERIA

STATUS DA BATERIA

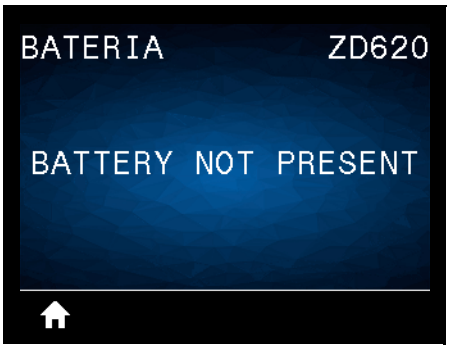

Descrição: Exibe o status do subsistema da bateria da impressora.

Este item de menu é decrescido já que o design final da bateria não inclui comunicação com a bateria ou com este item de menu.

Valores aceitos: BATTERY NOT PRESENT (Sem bateria)

Menu IDIOMA

IDIOMA

Descrição: Altere o idioma exibido pela impressora, se necessário. Esta alteração afeta o texto que aparece:

- no menu Início
- nos menus do usuário
- nas mensagens de erro
- no relatório de configuração da impressora, no relatório de configuração de rede e demais relatórios que podem ser selecionados para serem impressos por meio dos menus do usuário

Importante • O servidor de impressão deve ser reinicializado para que as alterações das configurações de rede sejam aplicadas.

Valores aceitos: **INGLÊS**, **ESPANHOL, FRANCÊS**, **ALEMÃO**, **ITALIANO**, **NORUEGUÊS**, **PORTUGUÊS**, **SUECO**, **DINAMARQUÊS**, **ESPANHOL 2**, **HOLANDÊS**, **FINLANDÊS**, **TCHECO**, **JAPONÊS**, **COREANO**, **ROMENO**, **RUSSO**, **POLONÊS**, **CHINÊS SIMPLIFICADO**, **CHINÊS TRADICIONAL**

Observação • As seleções para este parâmetro são exibidas nos idiomas atuais para facilitar para o usuário selecionar o que lhe for mais apropriado.

Comando(s) relacionado(s) ao ZPL: `^KL`

Comandos SGD usados: `display.language`

Página da web do servidor de impressão: **Exibir e modificar Configurações da impressora** > Configuração Geral > Idioma

IDIOMA DE COMANDO

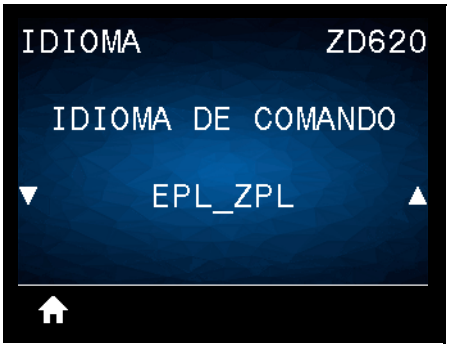

Descrição: A configuração permite que você controle as variações de linguagem de programação primária, como EPL_ZPL, EPL (linguagem de legado), e Hybrid_XML_ZPL (usado para preencher variáveis de formato/formulário com elementos estruturados XML).

Valores aceitáveis:

- `EPL_ZPL (EZPL)`
- `Hybrid_XML_ZPL`
- `EPL`

CAR. COMANDO

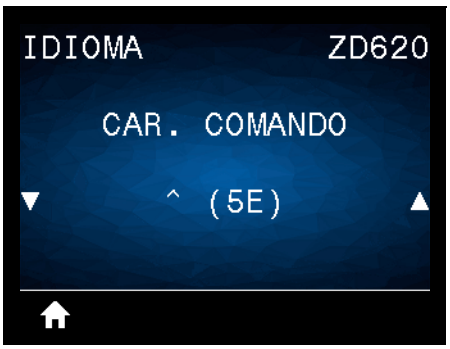

Descrição: Este item de menu é usado para alterar o prefixo de comando do formato. O prefixo do comando de formato é um ASCII (valor hexadecimal de dois dígitos mostrado entre parênteses) utilizado como um marcador de local de parâmetros em instruções de formato ZPL/ZPL II. A impressora fará a pesquisa deste caractere de comando para indicar o início de uma instrução de controle ZPL/ZPL II.

Configure o caractere de comando de formato para que corresponda aos formatos de etiqueta utilizados.

Importante • O mesmo valor hexadecimal não pode ser utilizado para o prefixo do comando de formato, caractere de controle e caracteres delimitadores. A impressora deverá identificar diferentes caracteres para funcionar corretamente. Se o valor for configurado pela interface, a impressora ignorará qualquer valor que já estiver sendo usado.

Valores aceitáveis: `00` a `FF` hexadecimal

Comando(s) relacionado(s) ao ZPL: `^CC` ou `~CC`

Comandos SGD usados: `zpl.caret`

Página da web do servidor de impressão: `Exibir e modificar Configurações da impressora` **>** `Controle ZPL`

CAR. CONTROLE

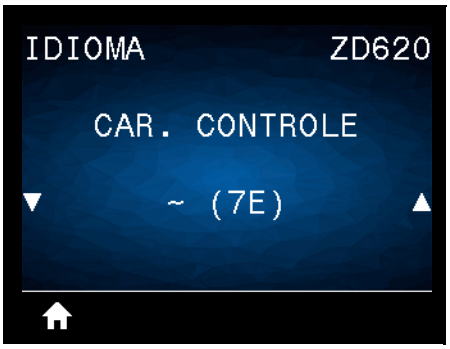

Descrição: Este item de menu é usado para alterar o prefixo de comando de controle. O prefixo padrão é o til (~). A impressora procura este caractere para indicar o início de um comando ZPL/ZPL II. Configure o caractere de prefixo de formato para que corresponda aos formatos de etiqueta utilizados.

O prefixo do comando de controle é um ASCII (valor hexadecimal de dois dígitos mostrado entre parênteses) utilizado como um marcador de local de parâmetros em instruções de controle ZPL/ZPL II.

Importante • O mesmo valor hexadecimal não pode ser utilizado para o prefixo do comando de formato, caractere de controle e caracteres delimitadores. A impressora deverá identificar diferentes caracteres para funcionar corretamente. Se o valor for configurado pela interface, a impressora ignorará qualquer valor que já estiver sendo usado.

Valores aceitáveis: `00` a `FF` hexadecimal

Comando(s) relacionado(s) ao ZPL: `^CT` ou `~CT`

Comandos SGD usados: `zpl.control_character`

Página da web do servidor de impressão: `Exibir e modificar Configurações da impressora` **>** `Controle ZPL`

CARAC. DELIMIT.

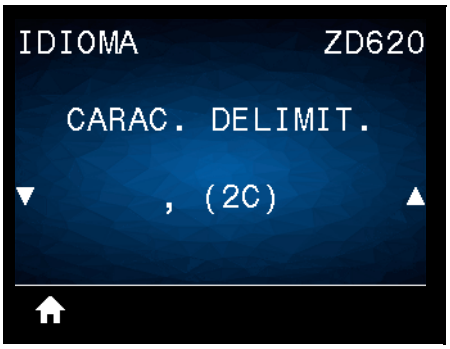

Descrição: Este item de menu é usado para separar os parâmetros de comando (delimitador de comando). O prefixo padrão é a vírgula (`,`). A impressora procura este caractere para separar partes dos comandos ZPL/ZPL II. Defina o caractere delimitador para corresponder ao que é usado em seus formatos de etiqueta.

O prefixo do comando de delimitador é um ASCII (valor hexadecimal de dois dígitos mostrado entre parênteses) utilizado como um marcador de local de parâmetros em instruções de controle ZPL/ZPL II.

Importante • O mesmo valor hexadecimal não pode ser utilizado para o prefixo do comando de formato, caractere de controle e caracteres delimitadores. A impressora deverá identificar diferentes caracteres para funcionar corretamente. Se o valor for configurado pela interface, a impressora ignorará qualquer valor que já estiver sendo usado.

Valores aceitáveis: `00` a `FF` hexadecimal

Comando(s) relacionado(s) ao ZPL: `^CD` ou `~CD`

Comandos SGD usados: `zpl.delimiter`

Página da web do servidor de impressão: `Exibir e modificar Configurações da impressora` > `Controle ZPL`

MODO ZPL

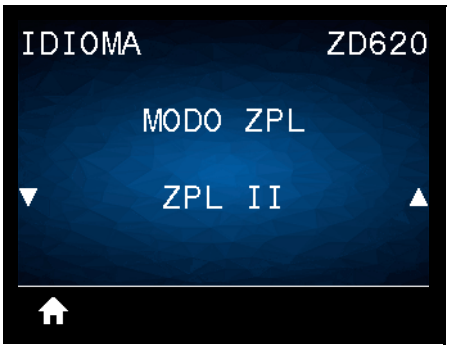

Descrição: Selecione o modo que corresponde ao que é usado em seus formatos de etiqueta. Esta impressora aceita formatos de etiquetas gravados em qualquer ZPL ou ZPL II, eliminando a necessidade de regravar todos os formatos ZPL já existentes. A impressora permanecerá no modo selecionado até que seja modificado um dos dois modos listados aqui.

Valores aceitáveis: `ZPL II` ou `ZPL`

Comando(s) relacionado(s) ao ZPL: `^SZ`

Comandos SGD usados: `zpl.zpl_mode`

Página da web do servidor de impressão: `Exibir e modificar Configurações da impressora` > `Controle ZPL`

DISP. VIRTUAL

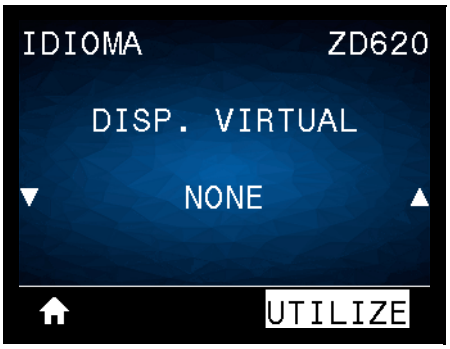

Descrição: Se houver aplicativos do Dispositivo virtual Link-OS instalados na impressora, será possível exibir ou ativá-los/desativá-los a partir deste menu do usuário. Para mais informações sobre Dispositivos virtuais, procure o Dispositivo virtual apropriado no Guia do usuário ou fale com seu revendedor local.

SENSORES

TIPO SENSOR

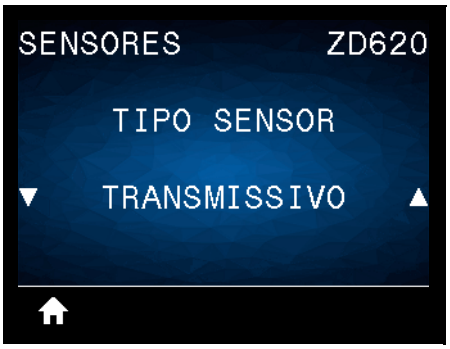

Descrição: Selecione o sensor de mídia adequado para a mídia que você está usando. O sensor reflexivo costuma ser usado somente para mídia de marca preta. O sensor transmissivo costuma ser usado para outros tipos de mídia.

Valores aceitáveis: `TRANSMISSIVO` ou `REFLEXIVO`

Comando(s) relacionado(s) ao ZPL: `^JS`

Comandos SGD usados: `device.sensor_select`

Página da web do servidor de impressão: Exibir e modificar a opção Configurações da impressora > Configuração de mídia

SENSOR DE ETIQ.

Descrição: Configurar a sensibilidade do sensor de etiqueta

Importante • Este valor é definido durante a calibração do sensor. Esta configuração não deve ser alterada, exceto se o suporte técnico da Zebra Technical ou um técnico de manutenção autorizado solicitar.

Valores aceitáveis: `0` a `255`

Comandos SGD usados: `ezpl.label_sensor`

Página da web do servidor de impressão: `Exibir e modificar Configurações da impressora` > `Calibração`

RETIRAR ETIQ

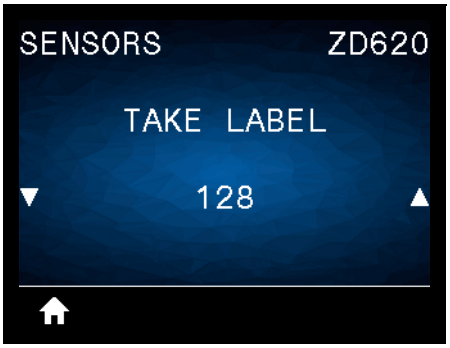

Descrição: Configure a intensidade do circuito do sensor de retirar etiqueta.

Importante • Este valor é definido durante a calibração do sensor. Esta configuração não deve ser alterada, exceto se o suporte técnico da Zebra Technical ou um técnico de manutenção autorizado solicitar.

Valores aceitáveis: `0` a `255`

Comandos SGD usados: `ezpl.take_label`

Página da web do servidor de impressão: `Exibir e modificar Configurações da impressora` **>** `Calibração`

PORTAS

TAXA BAUD

Descrição: Selecione o valor da taxa baud que corresponde ao que está sendo utilizado pelo computador host.

Valores aceitáveis: `115200`, `57600`, `38400`, `28800`, `19200`, `14400`, `9600`, `4800`

Comando(s) relacionado(s) ao ZPL: `^SC`

Comandos SGD usados: `comm.baud`

Página da web do servidor de impressão: `Exibir e modificar Configurações da impressora` > `Configurações de comunicações seriais`

BITS DE DADOS

Descrição: Selecione o valor dos bits de dados que corresponde ao que está sendo utilizado pelo computador host.

Valores aceitáveis: `7` ou `8`

Comando(s) relacionado(s) ao ZPL: `^SC`

Comandos SGD usados: `comm.data_bits`

Página da web do servidor de impressão: `Exibir e modificar a opção Configurações da impressora` > `Configurações de comunicações seriais`

PARIDADE

Descrição: Selecione o valor de paridade que corresponde ao que está sendo utilizado pelo computador host.

Valores aceitáveis: `NENHUMA`, `PAR`, `ÍMPAR`

Comando(s) relacionado(s) ao ZPL: `^SC`

Comandos SGD usados: `comm.parity`

Página da web do servidor de impressão: `Exibir e modificar Configurações da impressora` > `Configurações de comunicações seriais`

HANDSHAKE DO HOST

Descrição: Selecione o protocolo handshake que corresponde ao que está sendo utilizado pelo computador host.

Valores aceitáveis: `XON/XOFF`, `RTS/CTS`, `DSR/DTR`

Comando(s) relacionado(s) ao ZPL: `^SC`

Comandos SGD usados: `comm.handshake`

Página da web do servidor de impressão: `Exibir e modificar Configurações da impressora` > `Configurações de comunicações seriais`

WML

Descrição: Visualizar a versão da linguagem WML Não é possível modificar esse valor.

BLUETOOTH

ENDEREÇO BLUETOOTH

Descrição: Exibir o endereço MAC Bluetooth da impressora

Comandos SGD usados: `bluetooth.address`

MODO

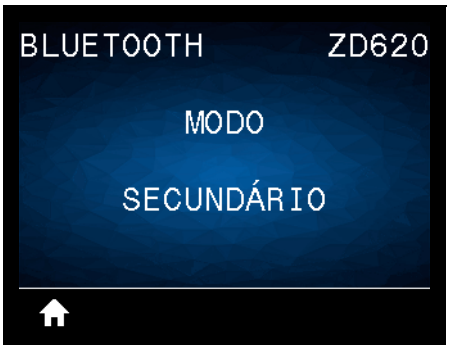

Descrição: Exibe o tipo de dispositivo do par de conexão Bluetooth da impressora—Escravo (típico) ou Mestre.

DESCOBERTA

Descrição: Seleciona se a impressora é "Localizável" para emparelhamento de dispositivos por Bluetooth.

Valores aceitáveis:

- `LIGADO`—Habilita o modo de localização Bluetooth.
- `DELISGADO`—Desabilita o modo de localização Bluetooth.

Comandos SGD usados: `bluetooth.discoverable`

CONECTADO

Descrição: Exibe o status da conexão Bluetooth a seu dispositivo emparelhado (Sim ou Não).

VERSÃO ESP. BLUET.

Descrição: Exibe o nível de especificação operacional do Bluetooth.

Comandos SGD usados: `bluetooth.radio_version`

MODO SEG. MÍNIMO

Descrição: Exibe o nível mínimo de segurança aplicada do Bluetooth da impressora.

Configuração

Esta seção lhe ajuda a configurar e operar sua impressora. O processo de configuração pode ser dividido em duas (2) fases: configuração do hardware e configuração do sistema de host (software/driver). Esta seção aborda a configuração de hardware físico necessária para imprimir sua primeira etiqueta.

Visão geral da configuração da impressora

- Instale qualquer opção de hardware da impressora primeiro. Consulte Instalação das opções de hardware.
- Coloque a impressora em um local seguro com acesso à alimentação e onde possa se conectar com cabos da interface ou sem fio ao sistema.
- Conecte a impressora e a fonte de alimentação a uma fonte de energia CA aterrada.
- Selecione e prepare a mídia para a impressora.
- Carregue a mídia.
- Ligue a impressora. Calibre a mídia com uma calibração de Mídia SmartCal.
- Imprima um "Relatório de Configuração" para verificar a operação básica da impressora.
- Desligue a impressora.
- Escolha um método para se comunicar por meio de uma conexão com ou sem fio com a sua impressora. As conexões locais com fio disponíveis são:
  - Porta USB
  - Porta serial opcional
  - Ethernet opcional (LAN)
- Conecte o cabo da impressora ao sistema da rede ou host (impressora DESLIGADA).
- Inicie a segunda fase da configuração da impressora: geralmente Configuração para SO Windows®.

Selecione um local para a impressora

A impressora e a mídia precisam de uma área segura limpa com temperaturas moderadas para terem operações ótimas de impressão.

Selecione um local para a impressora que:

- **Superfície:** A superfície onde a impressora estará localizada deve ser sólida, nivelada, dimensionada e resistente o suficiente para suportar a impressora com mídia.
- **Espaço:** A área onde a impressora estará localizada deve incluir espaço suficiente para a abertura da impressora (acesso da mídia e limpeza) e para o acesso da impressora à conectividade e cabos de alimentação. Para que haja ventilação e refrigeração adequadas, deixe um espaço livre em todos os lados da impressora.

Importante • Não coloque nenhum material de acolchoamento ou forro atrás ou embaixo da base da impressora, pois isso restringe o fluxo de ar e pode provocar o superaquecimento da impressora.

- **Alimentação:** Coloque a impressora próxima de uma tomada elétrica de fácil acesso.
- **Interfaces de comunicação de dados:** Certifique-se de que o cabeamento e os rádios Wi-Fi ou Bluetooth não excedam a distância máxima especificada pelo padrão do protocolo de comunicação ou folha de dados do produto para esta impressora. A intensidade do sinal de rádio pode ser reduzida por barreiras físicas (objetos, paredes etc.).
- **Cabos de dados**: Os cabos não devem ser roteados com ou próximos de cabos de alimentação ou conduítes, luzes fluorescentes, transformadores, fornos de micro-ondas, motores, ou outras fontes de interferência e ruído elétrico. Essas fontes de interferência podem causar problemas com as comunicações, operação do sistema de host e funcionalidade da impressora.
- **Condições operacionais:** Sua impressora é projetada para funcionar em uma grande variedade de ambientes.
  - **Temperatura de operação:** 0 a 40°C (32 a 104°F)
  - **Umidade operacional:** 20 a 85% sem condensação
  - **Temperatura não operacional:** -40° a 60°C (-40°C a 140°F)
  - **Umidade não operacional:** 5% a 85% sem condensação

Instalação das opções da impressora e módulos de conectividade

Instale as seguintes opções da impressora antes de continuar com a configuração da impressora.

- Módulo da porta serial (RS-232 DB-9) - Instalação do módulo da porta serial
- Módulo de Ethernet (LAN) interno - Instalação do módulo de Ethernet (LAN) interno
- Distribuidor de etiqueta (remove o revestimento e apresenta a etiqueta para o operador) - Instalação do distribuidor de etiquetas
- Cortador de mídia sem revestimento - Instalação do cortador de mídia padrão
- Tampa de destaque da mídia sem revestimento - Instalação do distribuidor de etiquetas
- Cortador de mídia de uso geral - Instalação do cortador de mídia padrão
- Adaptadores de tamanho do núcleo do rolo de mídia para núcleos de mídia com D.I. de 38,1 mm (1.5 pol.), 50,8 mm (2.0 pol.), ou 76,2 mm (3.0 pol.).
- Kits de atualização da resolução da impressora (200 e 300 dpi para mídia padrão e sem revestimento)

Conexão da alimentação

Cuidado • Nunca opere a impressora e a fonte de alimentação em uma área em que possam entrar em contato com água. Isso pode resultar em acidentes pessoais graves.

Observação • Instale sua impressora de modo que possa mexer facilmente no cabo de alimentação se necessário. Alguns processos da configuração ou solução de problemas podem solicitar que você remova a alimentação. Separe o cabo de alimentação do receptáculo da fonte de alimentação ou tomada elétrica CA para garantir que a impressora não possa carregar corrente elétrica.

1. Insira a fonte de alimentação no receptáculo de alimentação CC da impressora.
2. Insira o cabo de alimentação CA na fonte de alimentação.
3. Conecte a outra extremidade do cabo de alimentação CA em uma tomada elétrica CA apropriada. Observe que a extremidade da tomada CA do tipo de tomada do cabo de alimentação pode variar de acordo com a região.
4. A luz de alimentação ativa acenderá em verde se a alimentação estiver ligada na tomada CA.

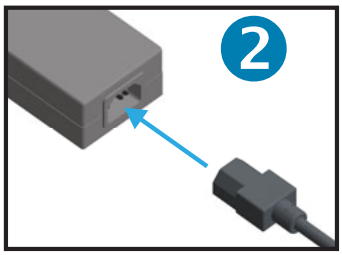

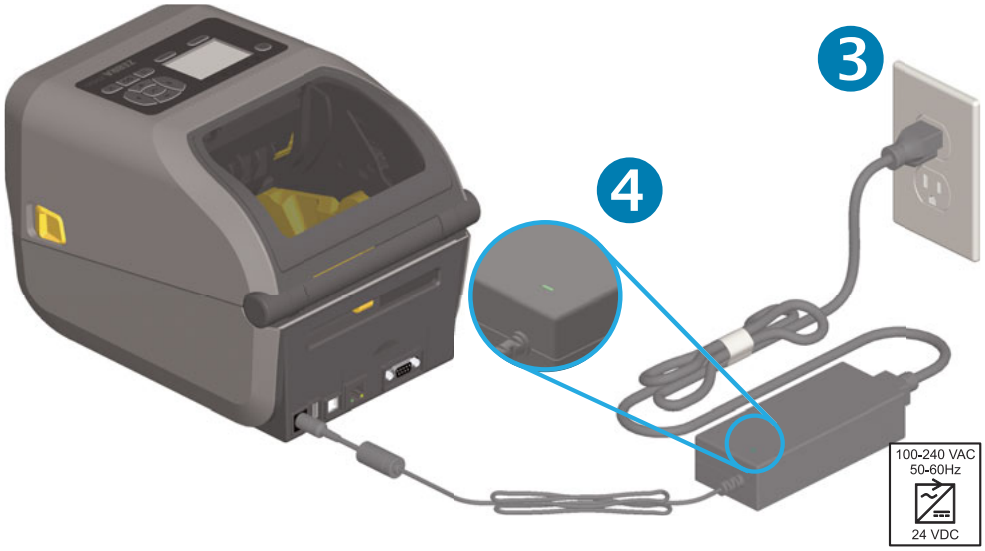

Importante • Verifique se o cabo de alimentação apropriado, com um plugue de 3 (três) pinos e um conector IEC 60320-C13 está sendo usado todo o tempo. Esses cabos de alimentação devem ter a marca de certificação correspondente ao país em que o produto está sendo usado.

Preparação para imprimir

A configuração da impressora não pode ser realizada sem uma mídia. A mídia pode ser etiquetas, tíquetes, papel de recibo, pilhas sanfonadas, etiquetas à prova de violações etc. Idealmente, escolha a mesma mídia usada para operação normal. Isso ajudará você a identificar qualquer problema de configuração e aplicação real usando este guia. A impressora não vem com mídia.

O site da Zebra ou seu revendedor pode ajudar a selecionar a mídia correta para sua aplicação de impressão pretendida. Encontre mídias em: www.zebra.com/supplies

Preparação e manuseio da mídia

O manuseio e armazenamento cuidadosos da sua mídia são importantes para maximizar a qualidade da impressão. Se a mídia ficar contaminada ou suja, ela pode danificar a impressora e causar defeitos na imagem impressa (vazios, riscos, descoloração, comprometer o adesivo etc.).

Importante • Durante a fabricação, embalagem, manuseio e armazenamento, o comprimento exterior da mídia pode ficar sujo ou contaminado. Nós recomendamos a remoção da camada externa do rolo ou pilha de mídia. Isso removerá quaisquer contaminantes que possam ser transferidos para o cabeçote de impressão durante a operação normal.

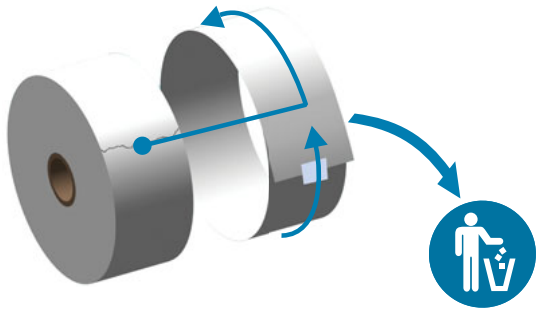

Dicas para armazenamento de mídia

- Armazene a mídia em uma área limpa, seca, fresca e escura. A mídia térmica direta é tratada quimicamente para ser sensível ao calor. A luz do sol direta ou as fontes de calor podem "expor" a mídia.
- Não armazene a mídia com produtos químicos ou produtos de limpeza.
- Deixe a mídia em sua embalagem protetora até o momento de ser colocada na impressora.
- Muitos tipos de mídia e adesivos de etiqueta têm uma "vida útil" ou data de validade. Sempre use primeiro a mídia mais velha e viável (não expirada).

Carregamento de mídia em rolo

Todas as impressoras Link-OS ZD620 e ZD420 de 4 polegadas carregam os rolos de mídia de impressão da mesma forma. As impressoras são compatíveis com os três tipos básicos de mídia:

- **Contínua** (recibo etc.) sem marcas para definir o comprimento da impressão,
- **Mídia marcada** (linhas pretas, marcas pretas, ranhuras ou furos) para definir o comprimento da impressão
- **Mídia de etiqueta** que usa o sensor para olhar pelo forro de mídia (revestimento) para ver o início e fim das etiquetas no rolo.

A impressora usa dois (2) métodos de detecção para acomodar uma grande variedade de mídias

- Detecção transmissiva da área central para mídia contínua e mídia da etiqueta de espaço/rolo.
- Detecção móvel (reflexiva) da largura total para o formato da impressão (comprimento) usando marcas pretas, linhas pretas, ranhuras ou furos.

Configuração de detecção de mídia por Tipo de mídia

- **Para mídia de rolo/espaço**, a impressora detecta as diferenças entre a etiqueta e o revestimento para determinar o comprimento do formato da impressão.
- **Para mídia contínua em rolo**, a impressora apenas detecta as características da mídia. O comprimento do formato da impressão é definido pela programação (driver ou software) ou pelo último comprimento armazenado.
- **Para mídia de marca preta**, a impressora detecta o começo da marca e a distância até o início da próxima marca preta para medir o comprimento do formato de impressão.
- **Para outras variações de configuração e mídia comuns**, veja um dos seguintes:
  - Uso da opção do distribuidor de etiqueta após ter carregado mídia usando este procedimento.
  - Consulte Impressão em mídia sanfonada.

Instruções para carregamento de mídia:

Esse procedimento funciona para as opções da impressora Rasgar (painel padrão), Distribuidor de etiqueta e Corte de mídia.

1. Abra a impressora. Puxe as alavancas de liberação em direção à parte frontal da impressora.

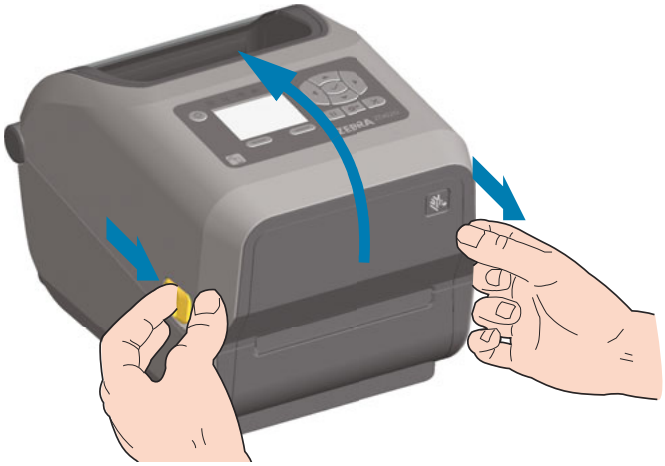

2. Abra os suportes do rolo de mídia. Oriente o rolo de mídia de modo que a superfície de impressão fique voltada para cima ao percorrer o rolo de impressão (unidade). Puxe e abra as guias de mídia com suas mãos e coloque o rolo de mídia nos suportes de rolo e solte as guias. Verifique se o rolo gira livremente. O rolo não deve se apoiar na base do compartimento de mídia.

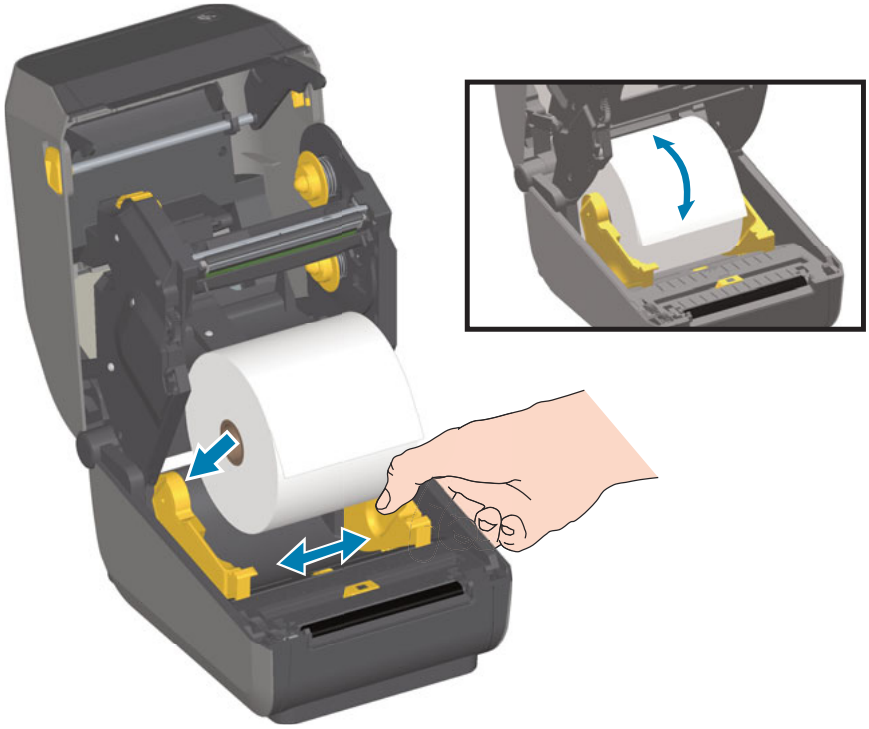

3. Puxe a mídia para que ela fique na frente da impressora.

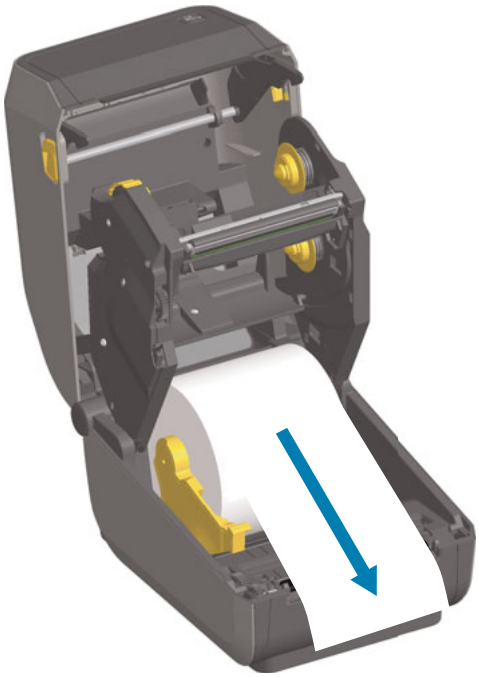

4. Empurre a mídia sob ambas as guias de mídia.

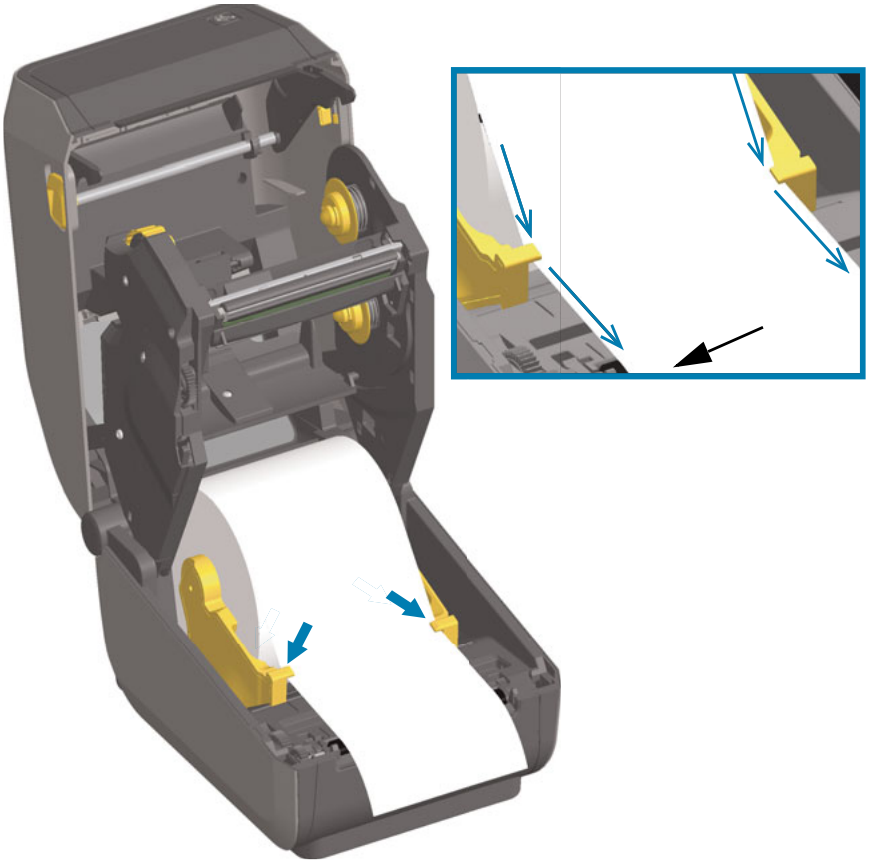

5. Levante a mídia e alinhe o sensor de mídia móvel para o seu tipo de mídia.
   - **Para mídia tipo recibo em rolo contínuo ou mídia de etiqueta** sem marcas pretas ou ranhuras, alinhe a mídia na posição central padrão.
   - **Para mídia revestida de marca preta (linha preta, ranhuras ou furos)**, ajuste a posição do sensor para que ele se alinhe ao centro da marca preta. Evite a área central da mídia para usar a detecção de marca preta apenas na operação com marcas pretas.

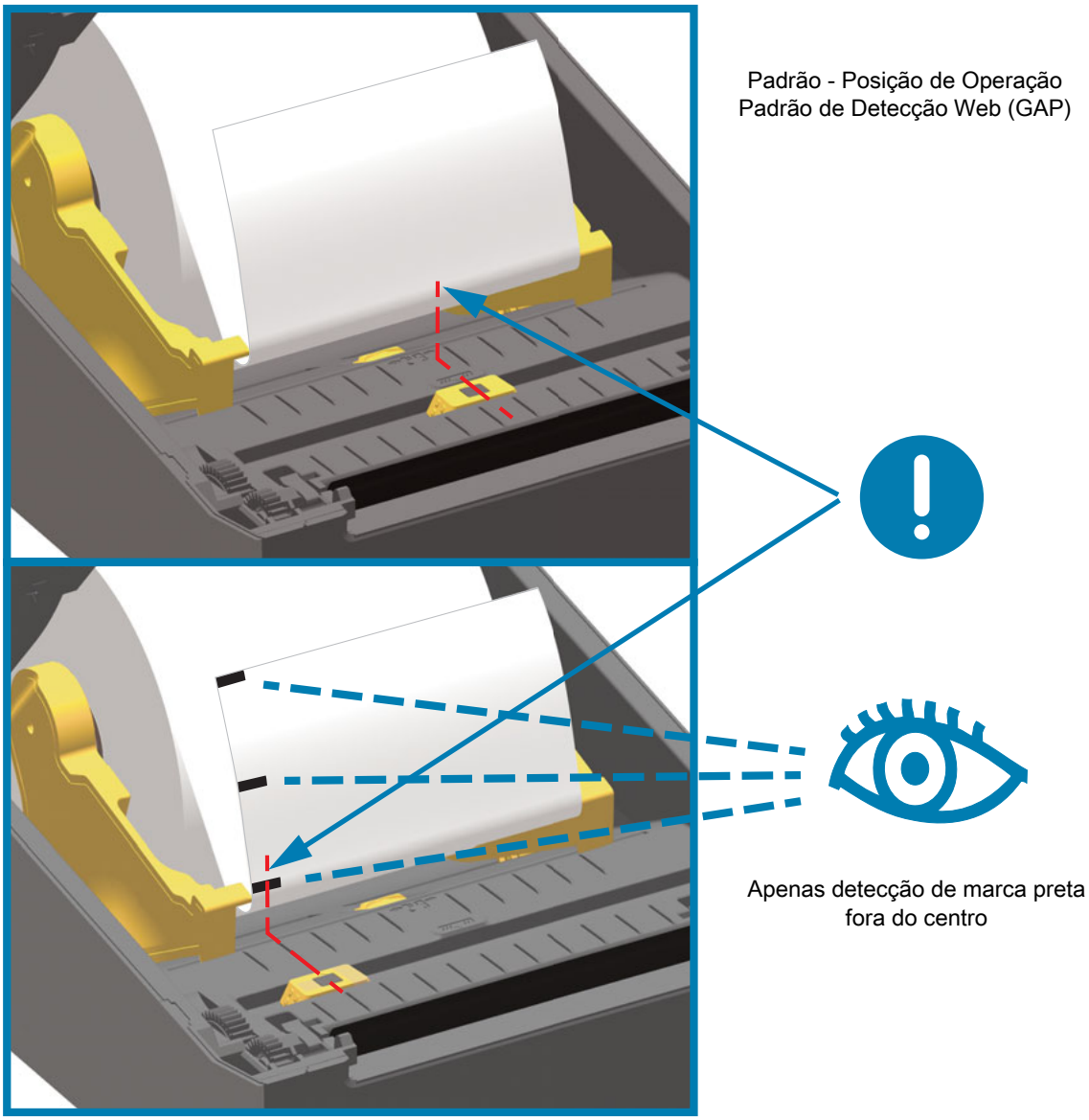

Uso do sensor móvel

O sensor móvel é um sensor de função dupla. Ele fornece detecção de mídia transmissiva (vê através da mídia) e reflexiva. A impressora pode usar os dois métodos de detecção, mas não os dois ao mesmo tempo.

O sensor móvel tem um conjunto central de sensores. Isso fornece detecção transmissiva ajustável de rolo (espaço) para posições que correspondem às localizações do sensor de impressoras de mesa de legado da Zebra® e posições intermediárias. Isso também permite o uso de algumas variações de mídia atípicas ou mídias com formato irregular.

O sensor móvel permite que a impressora use a mídia com **marcas pretas** ou **ranhuras** (furos pela mídia) na parte traseira da mídia (ou revestimento de mídia). O sensor se alinha ao meio das marcas pretas ou ranhuras que não estão no centro do rolo de mídia para evitar o conjunto de detecção de rolo/espaço.

Ajuste do sensor móvel para marcas pretas ou ranhuras

A detecção de marca preta procura superfícies não reflexivas como marcas e linhas pretas, ranhuras ou furos na parte de trás da mídia que não refletem o feixe de luz infravermelha próximo do sensor de volta para o detector do sensor. A luz do sensor e seu detector de marca preta estão um do lado do outro embaixo da tampa do sensor.

Posicione a seta de alinhamento do sensor móvel ao centro da marca preta ou ranhura no lado de baixo da mídia. O alinhamento do sensor deve ser ajustado para tão distante quanto possível da borda da mídia, mas onde 100% da janela do sensor esteja coberta pela marca. Ao imprimir, a mídia pode se mover de lado a lado ±1mm (devido às variações de mídia e ao dano de borda devido ao manuseio). As ranhuras cortadas no lado da mídia também podem ficar danificadas.

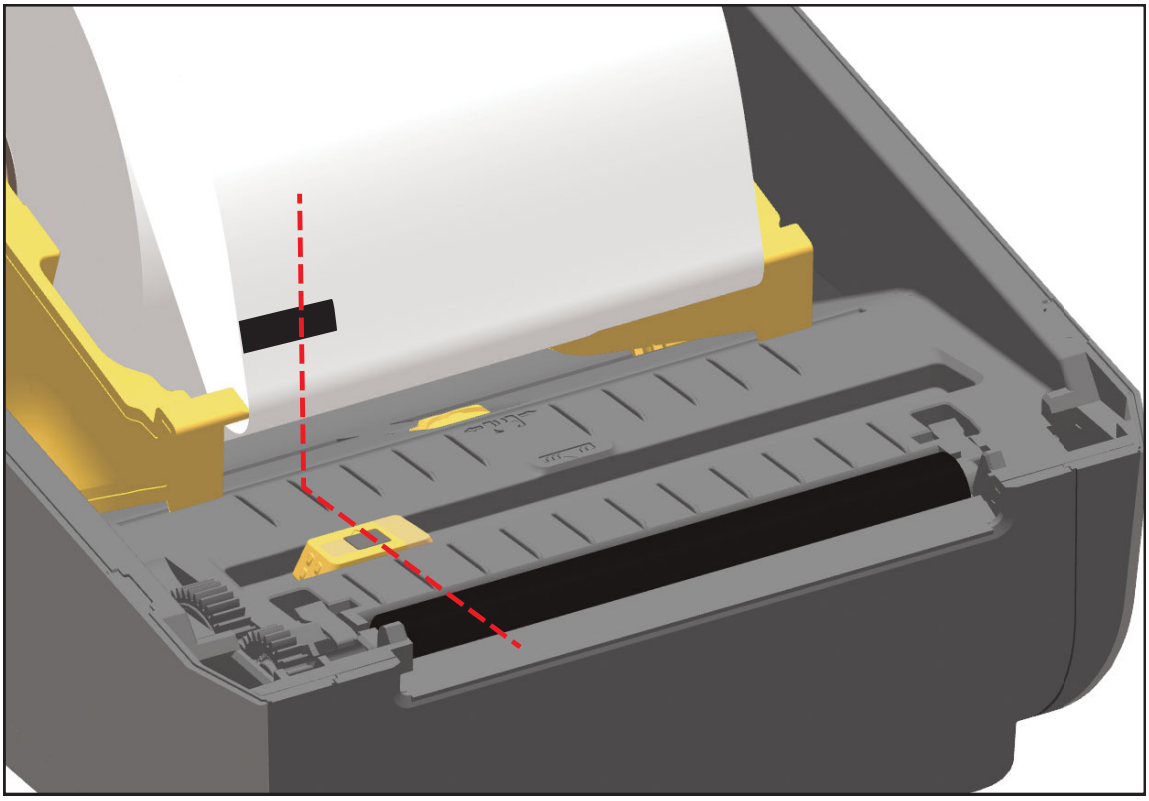

Ajuste do sensor móvel para detecção de rolo (espaço)

O sensor móvel para detecção de rolo/espaço suporta várias posições.

- A posição "Padrão" do sensor móvel é a ideal para a maioria dos tipos de etiqueta.
- A faixa de ajuste é "do centro" até posições "fora do centro" que são ideais para imprimir duas (2) etiquetas lado a lado em um rolo.
- A faixa de ajuste do sensor móvel abrange as posições do sensor usadas pelas impressoras de legado da Zebra.
- A detecção de rolo (espaço) com o sensor móvel só funciona quando a seta de alinhamento do sensor móvel aponta para qualquer posição na chave de alinhamento.

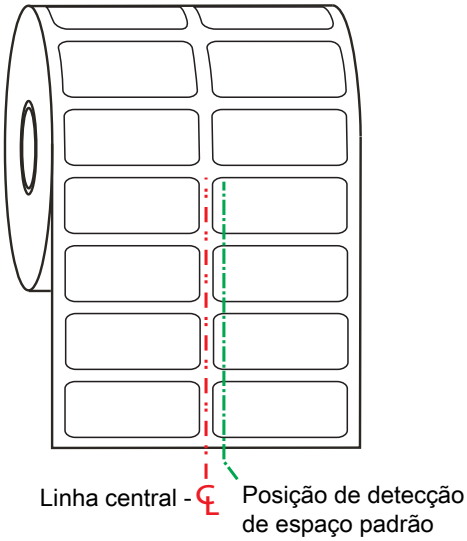

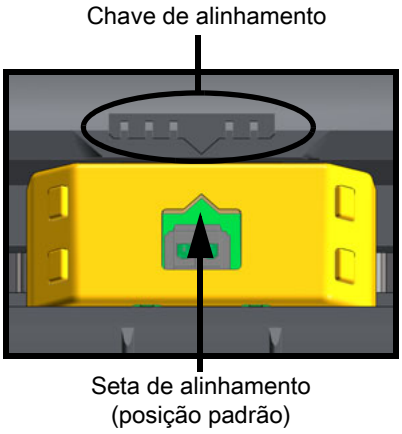

Intervalo de ajuste - da esquerda para a direita

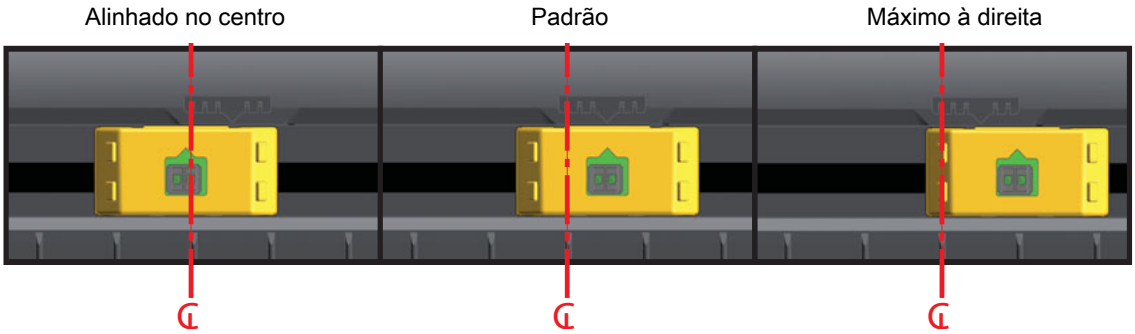

Posição do sensor fixo dos modelos de impressora da Zebra com relação à impressora da série ZD

- **Padrão** — modelos Zebra: Sensores de posição fixa da G-Series ™ , LP/TLP 2842 ™ , LP/TLP 2844 ™ , LP/TLP 2042 ™
- **Alinhado no centro** — modelo Zebra: LP/TLP 2742 ™

Carregamento da mídia em rolo (continuação)

1. **Modelos de cortador** - Para impressoras com o módulo do cortador opcional instalado, passe a mídia pela fenda da mídia do cortador e puxe-a pela frente da impressora.

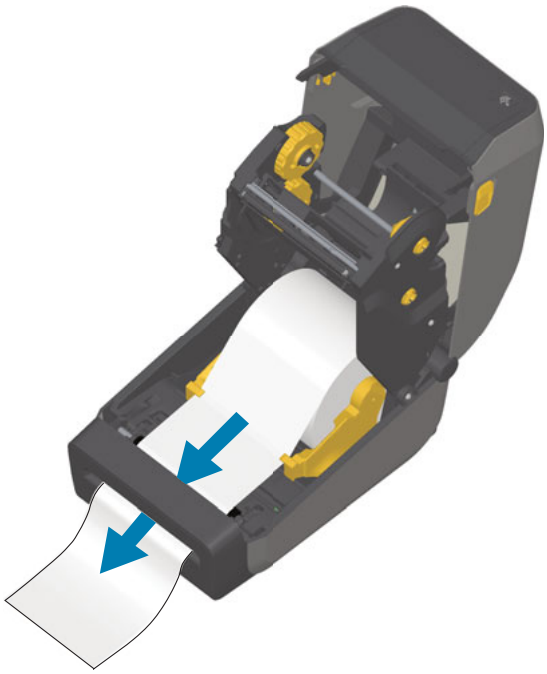

2. Feche a impressora. Pressione até que a tampa se encaixe e feche.

Pode ser necessário calibrar sua impressora para a mídia. Os sensores da impressora precisam de ajuste para detectar a etiqueta, o revestimento e a distância entre as etiquetas para operar adequadamente. Ao recarregar a mesma mídia (tamanho, fornecedor e lote), você pode apenas pressionar o botão FEED (Avançar) uma vez para preparar a mídia para a impressão.

Carregamento da fita de rolo de transferência térmica

As impressoras de transferência térmica ZD620 e ZD420 têm um sistema de fita flexível. Ela é compatível com fitas originais da Zebra® de 300 metros e 74 metros. A impressora inclui adaptadores de fita de 300 metros para rolos de fita que não são da Zebra. A fita de 74 metros de impressoras que não são da Zebra não precisa dos adaptadores de fita que não são da Zebra para operar de maneira adequada.

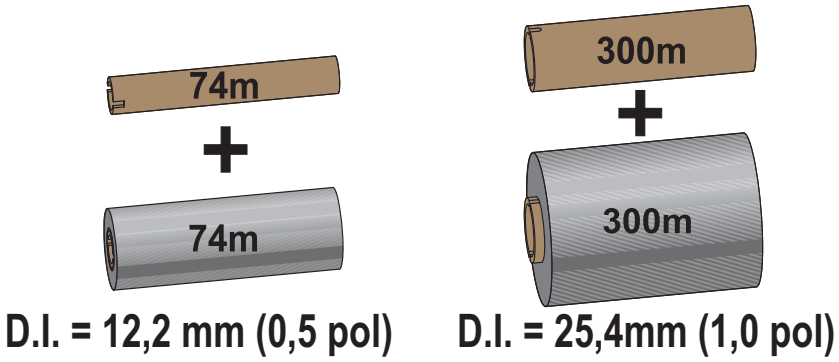

As fitas de transferência vêm em diversos tipos e, em alguns casos, em cores que correspondem às suas necessidades de aplicação. As fitas de transferência Zebra® genuínas são desenvolvidas especificamente para sua impressora e mídia da marca Zebra. O uso de mídia ou fitas que não sejam da Zebra, não aprovadas para uso na impressora Zebra®, pode danificar a impressora e o cabeçote de impressão.

- Os tipos de mídia e de fita devem corresponder para fornecer os resultados ideais de impressão.
- Para proteger o cabeçote de impressão de desgaste, sempre use fitas que sejam mais largas do que a mídia.
- Para impressão térmica direta, não carregue fita na impressora.
- Sempre use um rolo de fita vazio que combine com o diâmetro interno (D.I.) do rolo de fita de transferência. Pode ocorrer ondulação da fita e outros problemas.

Sua impressora deve usar fitas Zebra® originais, que possuam um marcador de ausência de fita (refletor) para parar a impressão quando o rolo de fita de transferência tiver sido completamente usado. Fitas e rolos de fitas Zebra® originais também têm ranhuras utilizadas para manter o encaixe e direcionamento positivo do rolo de fita sem deslizar ao imprimir.

As fitas Zebra® originais ideais para esta impressora incluem:

- Performance Wax
- Premium Wax/Resin
- Performance Resin para sintéticos (velocidade máxima de 6 ips) e papel revestido (velocidade máxima de 4 ips)
- Premium Resin para sintéticos (velocidade máxima de 4 ips)

Para rolos de fita de transferência e outros suprimentos de impressão, consulte

Importante • Fitas de 74 metros - NÃO UTILIZE rolos de fita de modelos antigos de impressora de mesa! Os rolos de fita de estilo antigo (e algumas fitas que não são da Zebra) podem ser identificados pelas ranhuras em apenas um lado do rolo. Os rolos de fita antigos são grandes demais.

Importante • NÃO UTILIZE rolos de fita com ranhuras danificadas - arredondadas, desgastadas, amassadas etc. As ranhuras do rolo devem ser quadrangulares para travar o rolo na bobina. Caso contrário, o rolo pode escorregar causando ondulação da fita, detecção incorreta da fita ou outras falhas intermitentes.

Carregamento da fita de rolo de transferência Zebra

Antes de executar as etapas a seguir, prepare a fita, removendo a embalagem e puxando a faixa adesiva para que fique livre.

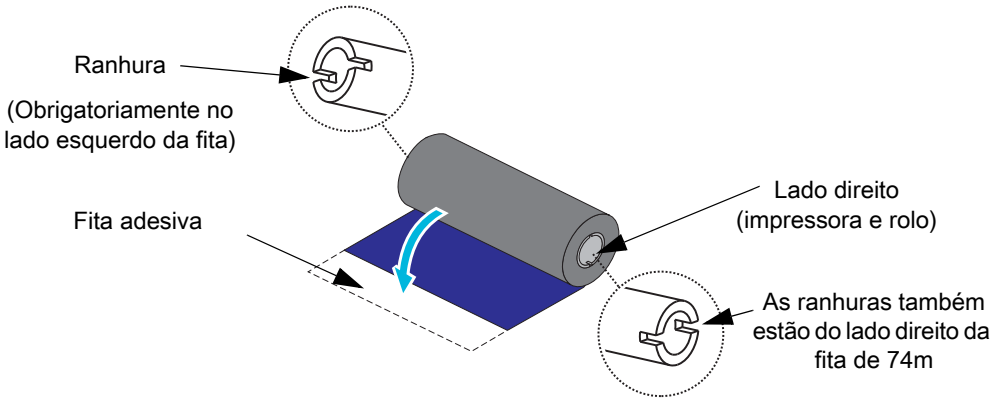

Verifique se a fita e o rolo da fita vazio têm ranhuras no lado esquerdo dos rolos, como mostrado acima. Se não tiverem, consulte Carregamento de fita de transferência de 300 metros que não seja da Zebra.

1. Com a impressora aberta, coloque um rolo de fita vazio nas bobinas de recolhimento da impressora. Empurre o lado direito do rolo vazio na haste acionada por mola (lado direito). Alinhe o rolo com o centro do lado esquerdo da porca sem haste e gire o rolo até que as ranhuras estejam alinhadas e travem.

Observação • O primeiro rolo de recolhimento de fita pode ser encontrado na caixa da embalagem. Posteriormente, utilize o rolo de suprimento vazio da bobina de suprimento para o próximo rolo de fita.

2. Coloque um novo rolo de fita na haste de suprimento de fita inferior da impressora. Empurre-o na haste à direita e trave o lado esquerdo dela enquanto monta o rolo de recolhimento.

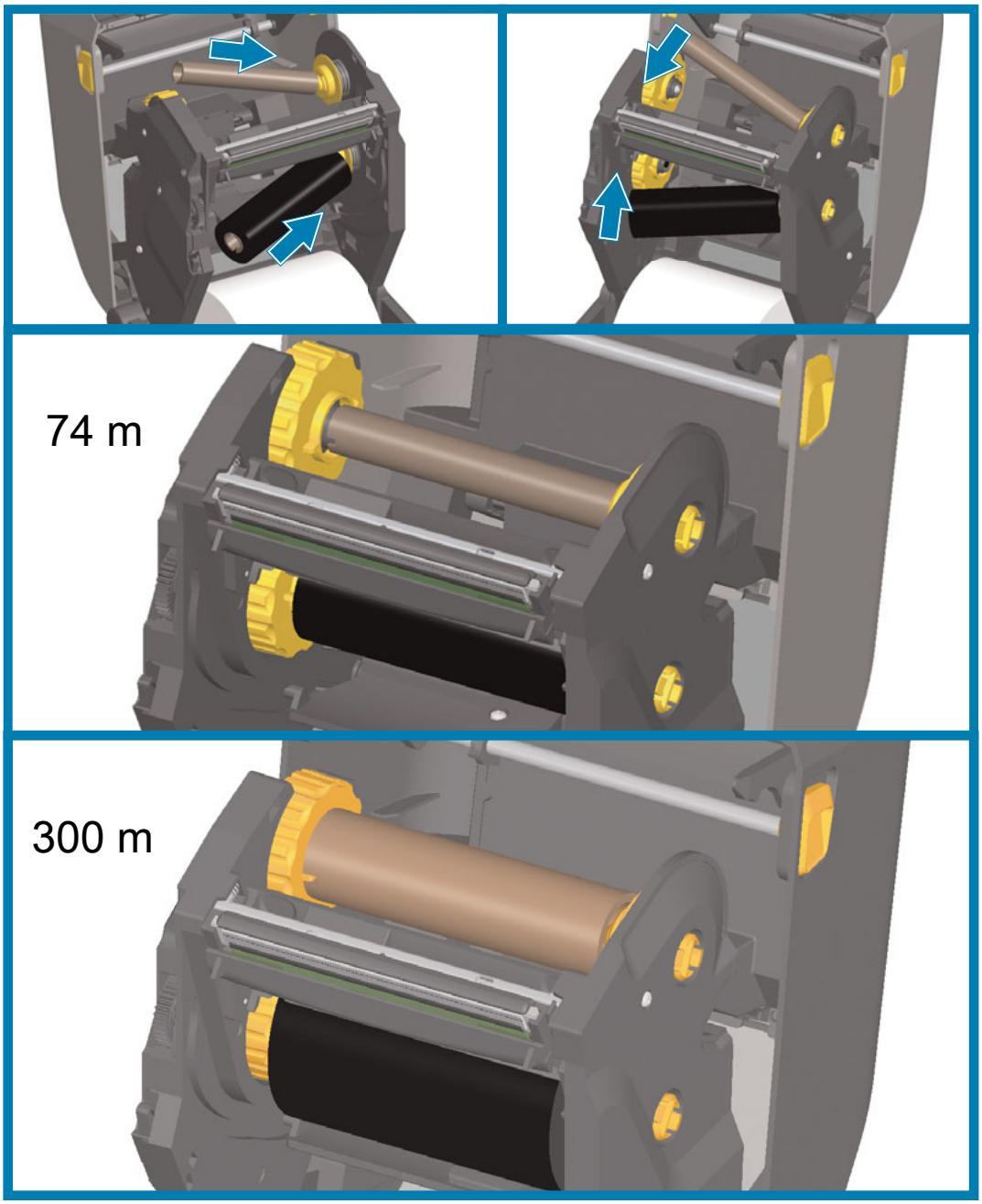

3. Conecte a fita no rolo de recolhimento. Utilize a faixa adesiva nos novos rolos; caso contrário, utilize uma tira fina de fita adesiva. Alinhe a fita para que fique ajustada no rolo.

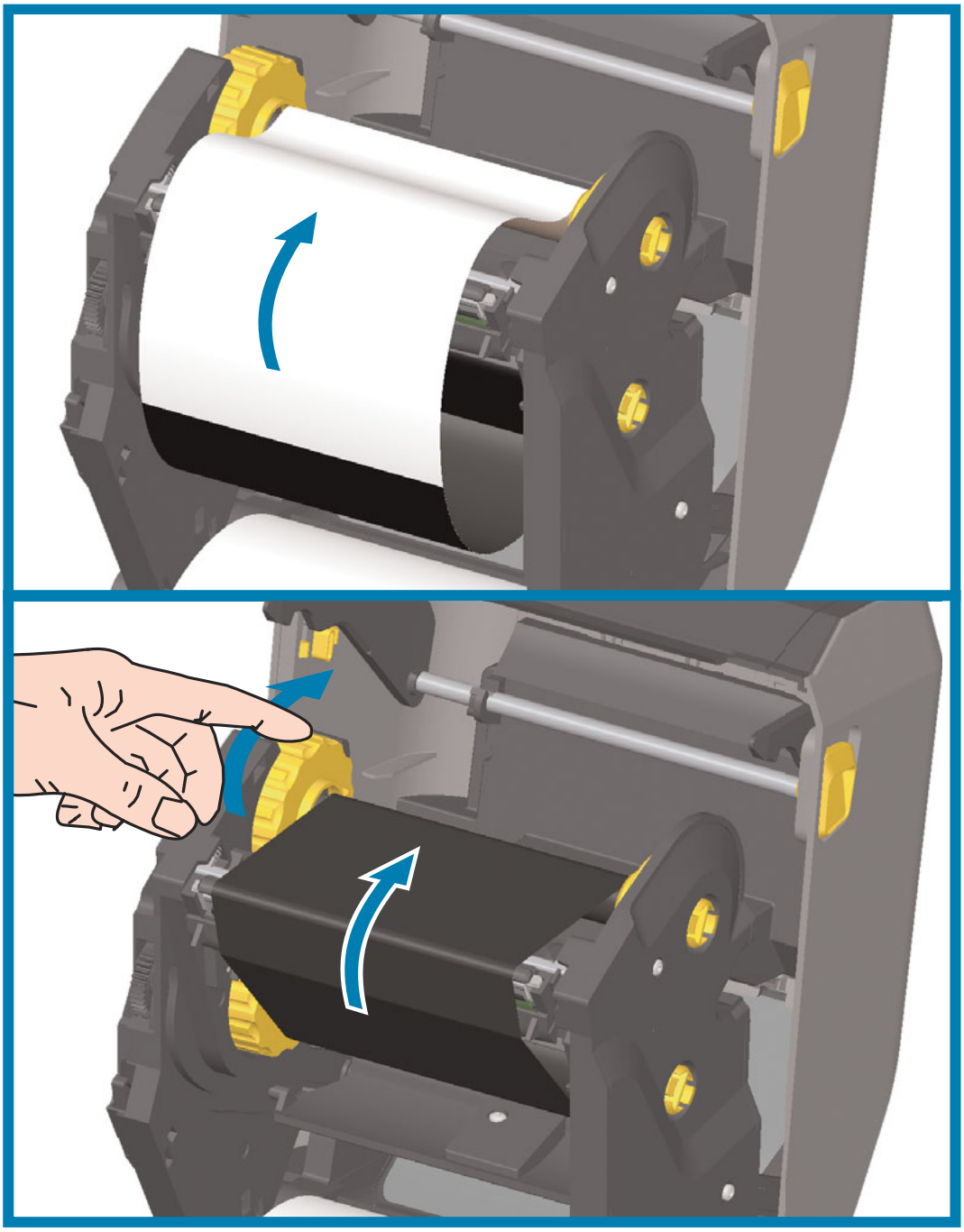

4. Gire a porca de recolhimento de fita com a parte superior se movendo na direção traseira para remover a folga da fita. Girar o eixo ajuda a finalizar o alinhamento da posição da fita de avanço ao rolo de suprimento. A guia da fita deve estar completamente coberta pela fita.

5. Verifique se a mídia está carregada e pronta para impressão e feche a tampa da impressora.

6. Se a impressora estiver ligada, pressione o botão FEED (Avançar) para que a impressora avance no mínimo 20 cm (8 polegadas) de mídia para remover a folga e a ondulação da fita (alisa a fita),

além de alinhar a fita nas bobinas. Caso contrário, ligue a impressora e siga as instruções da impressora neste capítulo.

7. Altere a configuração do modo de impressão de impressão térmica direta para transferência térmica, de modo a definir os perfis de temperatura da impressora para mídia de transferência térmica. Isso pode ser feito com um driver de impressora, software aplicativo ou comandos de programação da impressora.
   - Ao controlar as operações da impressora com programação ZPL, consulte o comando ZPL II Media Type (**^MT**) (siga as instruções no ZPL Programming Guide (Guia de programação ZPL)).
   - Ao controlar as operações da impressora com o Modo de página EPL, consulte o comando EPL **Options (O)** - (Opções) (siga as instruções no EPL Page Mode Programmer's Guide — Guia do programador no modo de página EPL).

Para confirmar a alteração do modo de impressão térmica direta para impressão de transferência térmica, use Teste de impressão com o Relatório de configuração para imprimir uma etiqueta de configuração. O "MÉTODO DE IMPRESSÃO" deve estar configurado como "TRANSF. TÉRMICA" na etiqueta de status de configuração da impressora.

Carregamento de fita de transferência de 300 metros que não seja da Zebra

O carregamento da fita de transferência de 300 metros que não seja da Zebra em sua impressora requer o uso de adaptadores de rolo de fita Zebra.

Os requisitos mínimos para uso de fitas de 300 metros que não sejam da Zebra com sua impressora:

- Diâmetro de rolo interno (D.I.) de 25,4 mm (1,0 polegada, intervalo 1,004 a 1,016 polegadas). Material: Fibra; materiais duros como rolos de plástico podem não funcionar corretamente.
- Gama de largura de fita de 110 a 33 mm (4,3 a 1,3 polegadas).
- O diâmetro externo máximo da fita é 66 mm (2,6 polegadas).

Cuidado • O uso de mídia ou fitas que não são da Zebra, não aprovadas para uso na impressora Zebra®, pode danificar sua impressora ou cabeçote de impressão. A qualidade da imagem também pode ser afetada por fitas de desempenho ruim ou inferior (velocidade máxima da impressão, formulação da tinta etc.), pelo material do rolo (muito duro ou mole) e seu ajuste (rolo de fita solto ou apertado, ou que excede o diâmetro externo máximo de 66 mm).

Os adaptadores ajudam a alinhar a fita e o rolo ao centro da mídia (e da impressora). Os adaptadores incluem uma mola de "travamento de rolo" para encaixar a fibra flexível dentro do rolo de fita, e a escala é medida a partir da linha central da impressora ao montar na impressora.

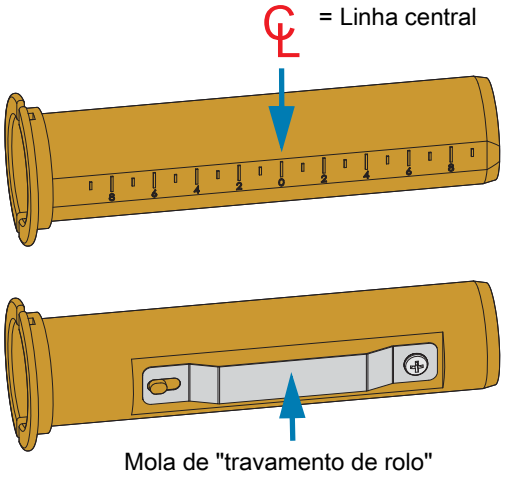

1. Carregue um rolo de fita vazio no adaptador de rolo de fita. O rolo de fita vazio deve ser da mesma largura (ou maior) que o rolo de fita. Centralize de forma aproximada o rolo sobre a linha central dos adaptadores. Um rolo de fita Zebra vazio pode ser usado no lugar do adaptador e do rolo de fita vazio que não é da Zebra. Um rolo de fita vazio de 300 m é fornecido com a impressora.

2. Carregue o rolo de fita que não é da Zebra no adaptador de rolo de fita. Oriente o flange adaptador sobre o lado esquerdo e confirme que a fita desenrola na parte de trás do rolo, como exibido na ilustração. Centralize de forma aproximada o rolo sobre a linha central dos adaptadores.

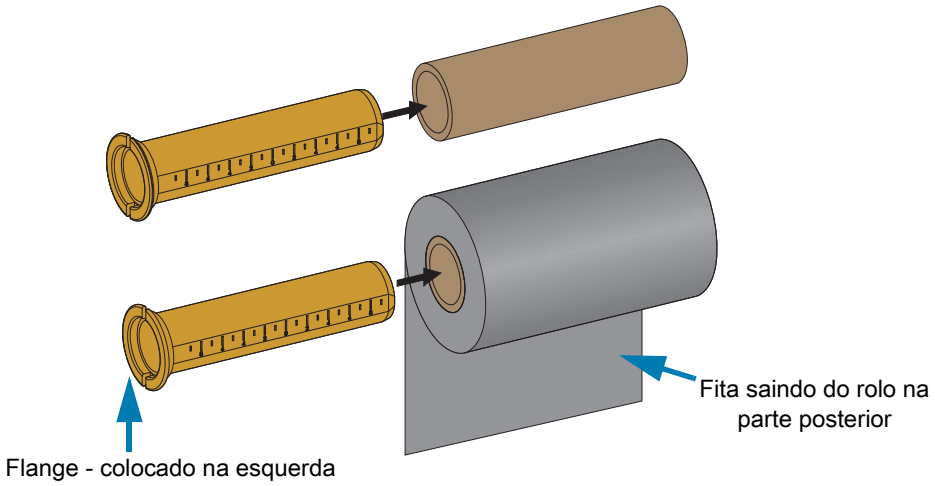

Observação • A largura máxima de rolo de 110 mm (4,3 polegadas) não requer centralização. Para mídias com menos do que a largura máxima e até a largura mínima de 33 mm (1,3 polegadas), use a escala graduada no rolo adaptador para alinhar os rolos de fita à mídia e impressora.

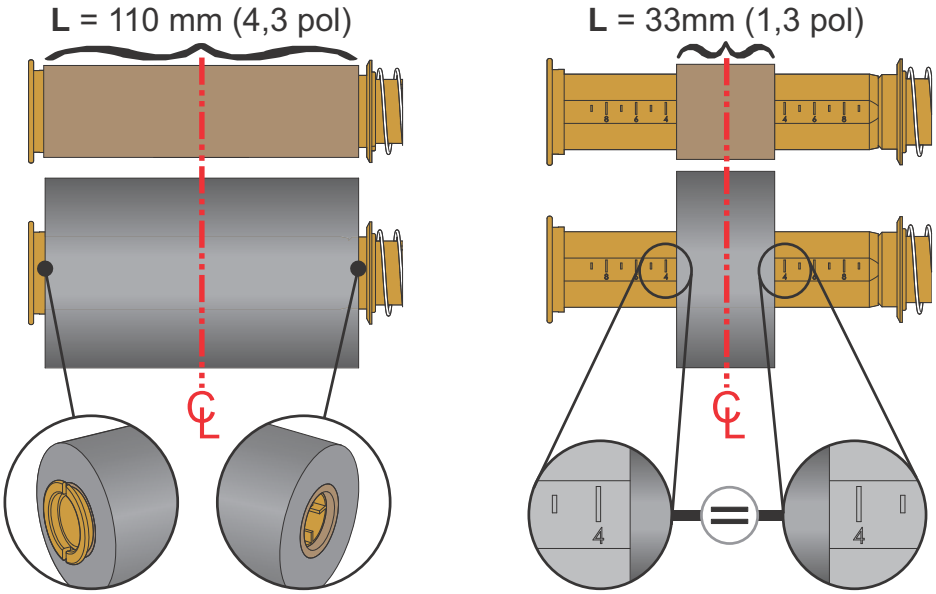

3. Coloque o adaptador com um rolo vazio nas bobinas de recolhimento e o adaptador com o rolo de fita nas bobinas de suprimento inferiores. O lado direito do adaptador de rolo se adapta sobre a ponta do cone em cada uma das molas carregadas nas bobinas do lado direito. Continue empurrando o adaptador sobre a bobina do lado direito e gire o adaptador sobre os eixos do lado esquerdo. Vire os adaptadores e porcas até que as ranhuras no flange dos adaptadores se alinhem e travem sobre os raios do eixo das bobinas da esquerda.

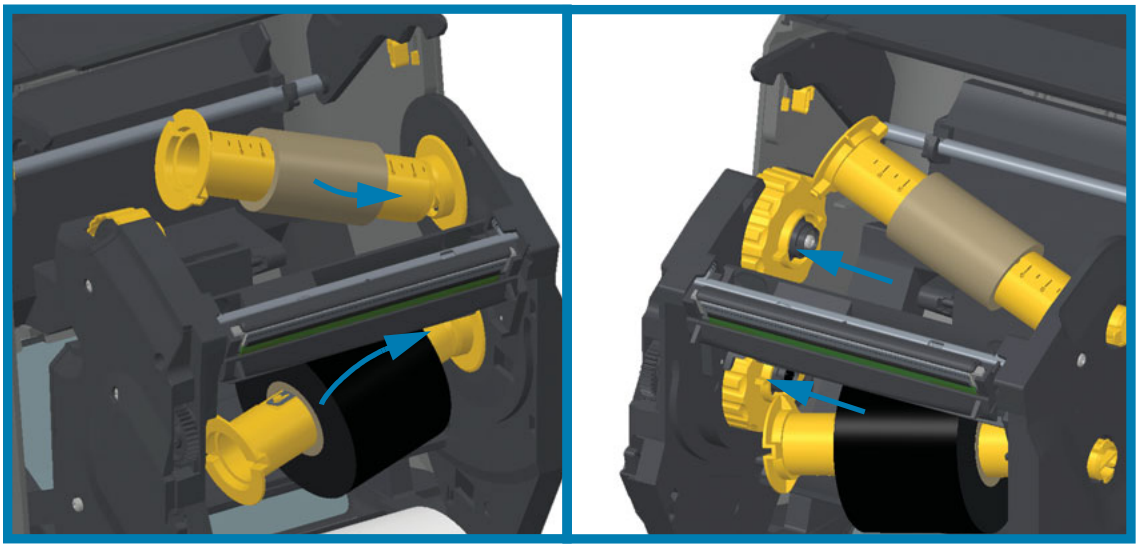

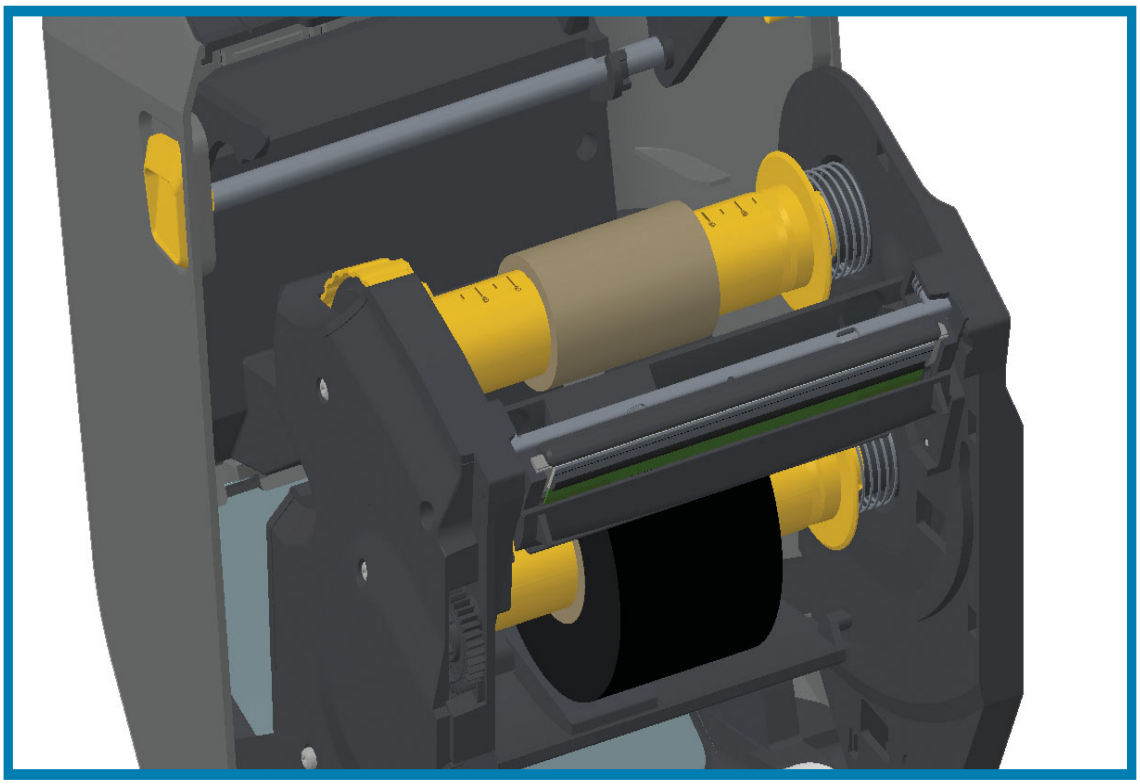

4. Enquanto a fita e núcleos vazios estavam sendo instalados durante os passos anteriores, eles podem ter sido deslocados para longe do centro.
   - Verifique se o rolo de fita e o núcleo vazio estão alinhados ao centro da mídia (rótulos, papel, etiquetas etc.). Lembre-se de que é possível usar as escalas de linha central no adaptador de núcleo de fita para colocá-los em suas posições.
   - Se você esqueceu de conferir se a fita é larga o suficiente para a mídia em uso, esta é a hora para conferi-la. A fita deve ser mais larga que a mídia (incluindo o revestimento ou forro da etiqueta) para proteger o cabeçote de impressão.

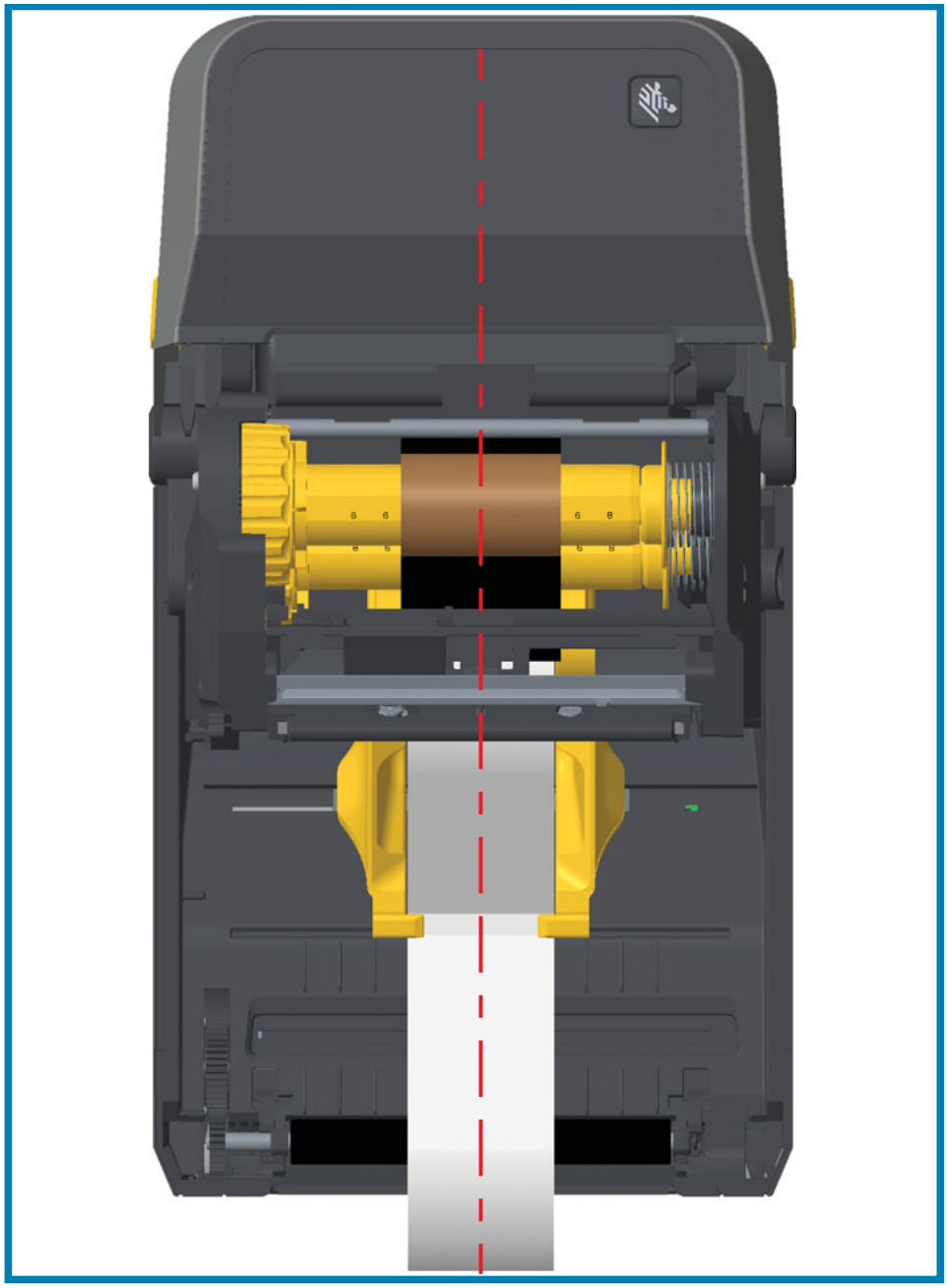

5. Conecte a fita no rolo de recolhimento. Use uma tira fina de fita adesiva para fixar a fita ao rolo de recolhimento, se sua mídia não tem uma fita adesiva na guia de fita como a genuína fita Zebra®. Alinhe a fita para que fique ajustada no rolo.

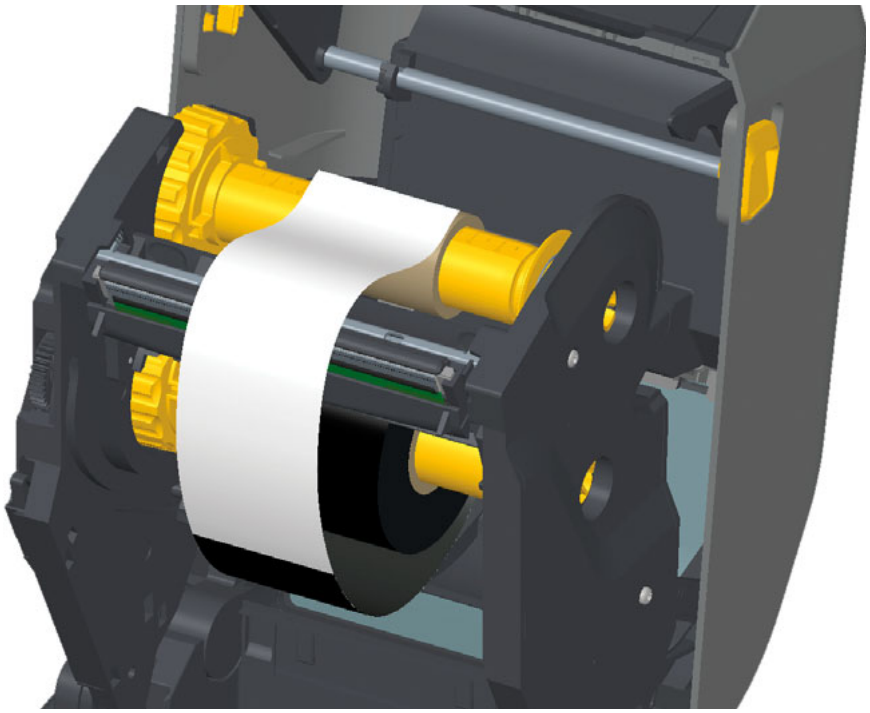

6. Gire a porca de recolhimento de fita com a parte superior se movendo na direção traseira para remover a folga da fita. Girar a porca ajuda a terminar o alinhamento da posição da fita de recolhimento com o rolo de suprimento. A fita deve ser girada no mínimo uma vez e meia ao redor do rolo de recolhimento.

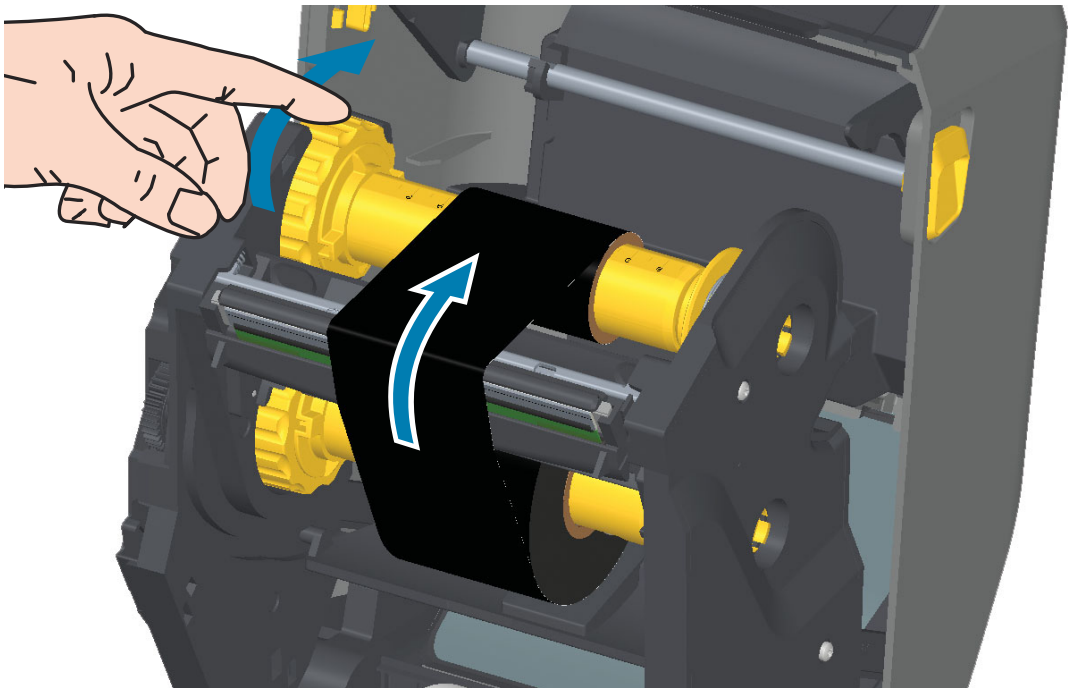

7. Verifique se a mídia está carregada e pronta para impressão e feche a tampa da impressora.
8. Se a impressora estiver ligada, pressione o botão FEED (Avançar) para que a impressora avance no mínimo 20 cm (8 polegadas) de mídia para remover a folga e a ondulação da fita (alisa a fita), além de alinhar a fita nas bobinas. Caso contrário, ligue a impressora e siga as instruções dos "Primeiros passos" da impressora neste capítulo.
9. Altere a configuração do modo de impressão de impressão térmica direta para transferência térmica, de modo a definir os perfis de temperatura da impressora para mídia de transferência térmica. Isso pode ser feito com um driver de impressora, software aplicativo ou comandos de programação da impressora.
   - Ao controlar as operações da impressora com programação ZPL, consulte o comando ZPL II **Media Type** (`^MT`) - (Tipo de mídia) (siga as instruções no ZPL Programming Guide (Guia de programação ZPL)).
   - Ao controlar as operações da impressora com o Modo de página EPL, consulte o comando EPL **Options** (**0**) - (Opções) (siga as instruções no EPL Page Mode Programmer's Guide - Guia do programador no modo de página EPL).
10. Para confirmar a alteração do modo de impressão térmica direta para impressão de transferência térmica, use Teste de impressão com o Relatório de configuração para imprimir uma etiqueta de configuração. O "MÉTODO DE IMPRESSÃO" deve estar configurado como "TRANSF. TÉRMICA" na etiqueta de status de configuração da impressora.

    A impressora está pronta para imprimir.

Carregamento do cartucho de fita ZD420

A impressora usa um cartucho de fita de transferência para a impressão de transferência térmica. Apenas deslize o cartucho no transportador de fita e feche a impressora. A impressora lê as informações do cartucho armazenadas no cartucho.

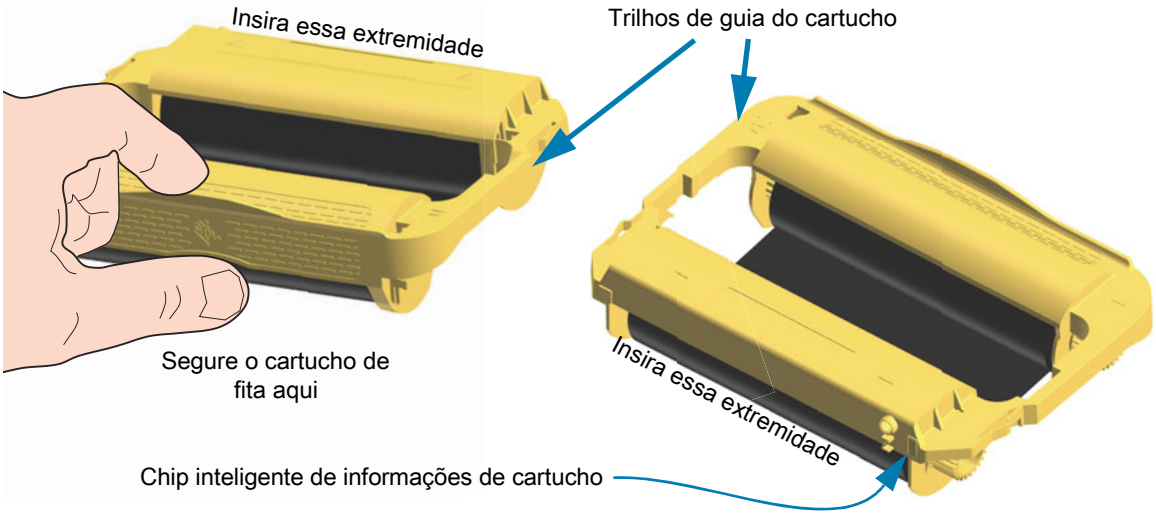

1. Insira o cartucho de fita na fenda do cartucho de fita no transportador de fita na sua impressora aberta. Empurre até que o cartucho esteja quase rente à parte dianteira do transportador de fita. Você ouvirá e sentirá o cartucho travar no lugar. Somente cartuchos de fita da Zebra genuínos são suportados.

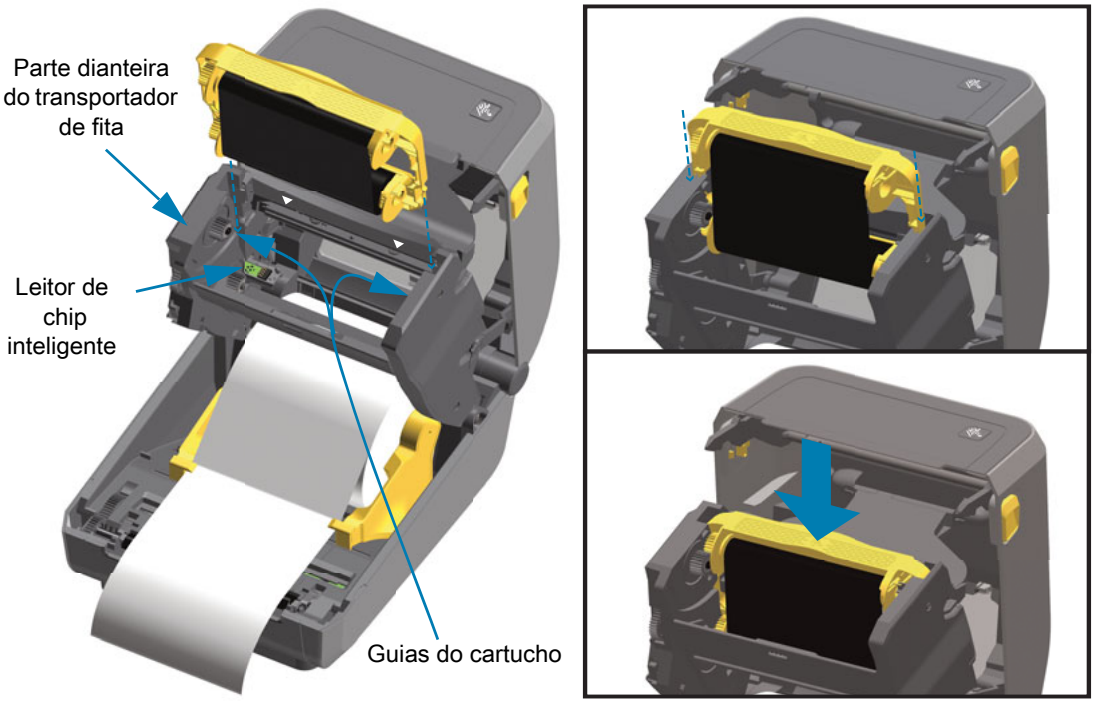

Execução de uma calibração de mídia SmartCal

A impressora precisa definir os parâmetros da mídia antes da operação ideal da impressão. A impressora irá determinar o tipo de mídia (rolo/espaço, marca preta/ranhura ou contínua) e medir as características da mídia automaticamente.

Importante • Depois que a calibração inicial para uma mídia específica tiver sido concluída, não é necessário realizar outras calibrações cada vez que a mídia for substituída. A impressora mede automaticamente a mídia para ajustar para pequenas alterações nas características da mídia durante a impressão.

Pressionar FEED (Avançar) uma ou duas vezes depois que um novo rolo de mídia (mesmo lote) tiver sido instalado sincronizará as etiquetas. Então, estará pronta para continuar a impressão.

Procedimento de SmartCal

1. Certifique-se de que o cartucho de mídia e fita (se você estiver realizando uma impressão de transferência térmica) esteja carregado corretamente na impressora e a tampa superior da impressora esteja fechada.
2. Pressione o botão POWER (liga/desliga) para ligar a impressora.
3. Quando a impressora estiver no estado pronta (indicador de Status está verde contínuo), mantenha pressionado os botões PAUSE (Pausar) e CANCEL (Cancelar) por dois (2) segundos e solte.
4. A impressora irá medir algumas etiquetas e ajustar os níveis de detecção de mídia.
5. Quando a impressora para, o indicador de Status se torna verde contínuo.

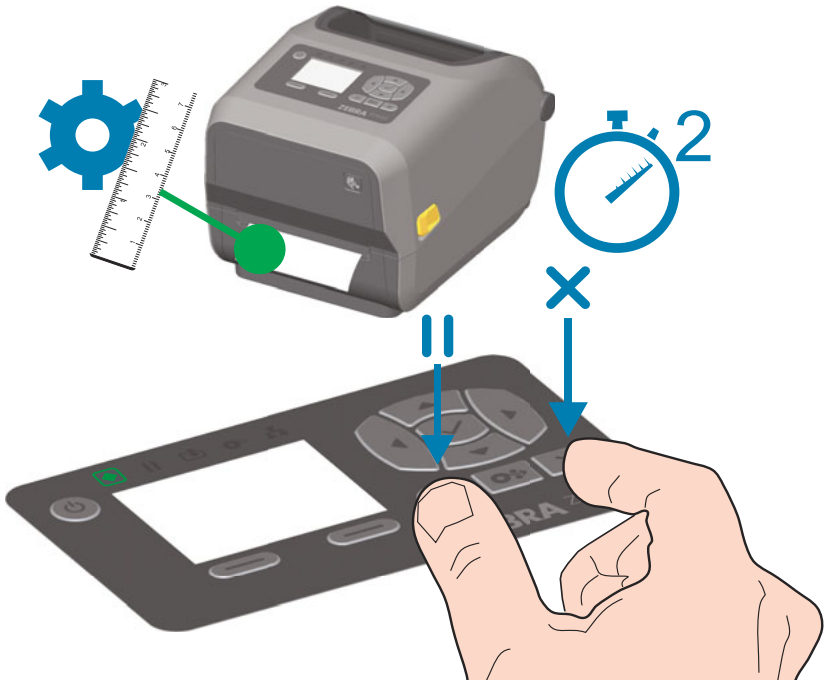

Teste de impressão com o Relatório de configuração

Antes de conectar a impressora a um computador, certifique-se de que a impressora esteja funcionando adequadamente. Isso pode ser feito imprimindo um relatório de configuração. As informações nas impressões dos Relatórios de configuração podem ser úteis para instalar a impressora e para solucionar os problemas da sua impressora.

1. Certifique-se de que o cartucho de mídia e fita (se você estiver realizando uma impressão de transferência térmica) esteja carregado corretamente na impressora e a tampa superior da impressora esteja fechada.
2. Ligue a impressora.
3. Quando a impressora estiver no estado pronta (indicador de Status está verde contínuo), mantenha pressionado os botões **FEED** (Avançar) **e CANCEL** (Cancelar) por dois (2) segundos e solte.
4. Os Relatórios de configuração da impressora e da rede (mostrados abaixo) serão impressos.
5. Quando a impressora para, o indicador de Status se torna verde contínuo.

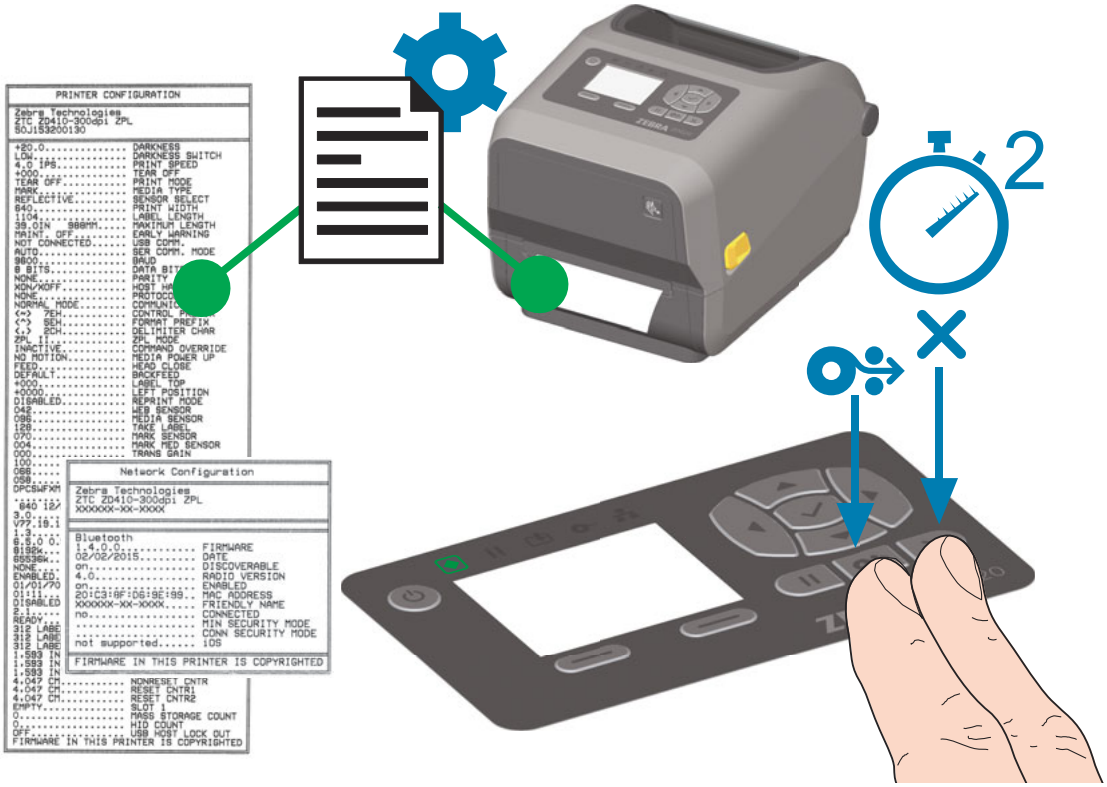

Se não for possível imprimir esses relatórios, consulte Solução de problemas.

Detecção de condição sem mídia

Quando acabar a mídia, sua impressora relatará uma condição "Media Out" (Sem mídia) nos indicadores de Status e Media (Mídia) acendendo-os em vermelho contínuo. Isso faz parte do ciclo de uso de mídia normal.

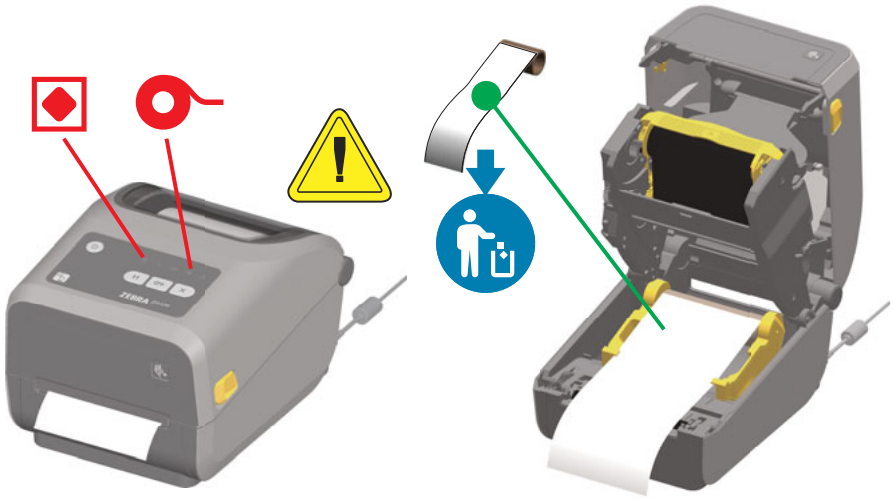

Recuperação da condição sem mídia

1. Abra a impressora.
2. Observe que a mídia está no final ou quase no final do rolo com uma etiqueta do revestimento faltando.
3. Remova a mídia restante e o núcleo do rolo.
4. Insira um novo rolo de mídia. Consulte Carregamento de mídia em rolo.
   - Se estiver instalando mais da mesma mídia, simplesmente carregue a nova mídia e pressione o botão FEED (Avançar) uma vez para retomar a impressão.
   - Se estiver carregando uma mídia diferente (o tamanho, fornecedor ou lote é diferente), recarregar a mídia e realizar uma SmartCal é necessário para garantir a operação ideal.
   - Observe que alterar o tamanho da mídia (comprimento ou largura) geralmente exige que você altere as dimensões programadas da mídia ou o formato ativo da etiqueta na impressora.

Importante • Às vezes, pode estar faltando uma etiqueta em algum lugar no meio do seu rolo de etiquetas (não no final da mídia). Isso também causará um condição "Media Out" (Sem mídia).
Para recuperar, simplesmente puxe a mídia além da etiqueta ausente até que a próxima etiqueta esteja sobre o rolo de impressão. Feche a impressora. Pressione o botão FEED (Avançar) uma vez. A impressora irá ressincronizar a posição da etiqueta e estará pronta para retomar impressão.

Detecção de condição sem fita

Quando acabar a fita imprimível, sua impressora irá relatar uma condição "Ribbon Out" (Sem fita) nos indicadores de Status e Media (Mídia). Isso faz parte do ciclo de uso de mídia normal.

Quando a impressora detecta falta de fita, o indicador de Status se tornará vermelho contínuo e o indicador Media (Mídia) piscará em vermelho.

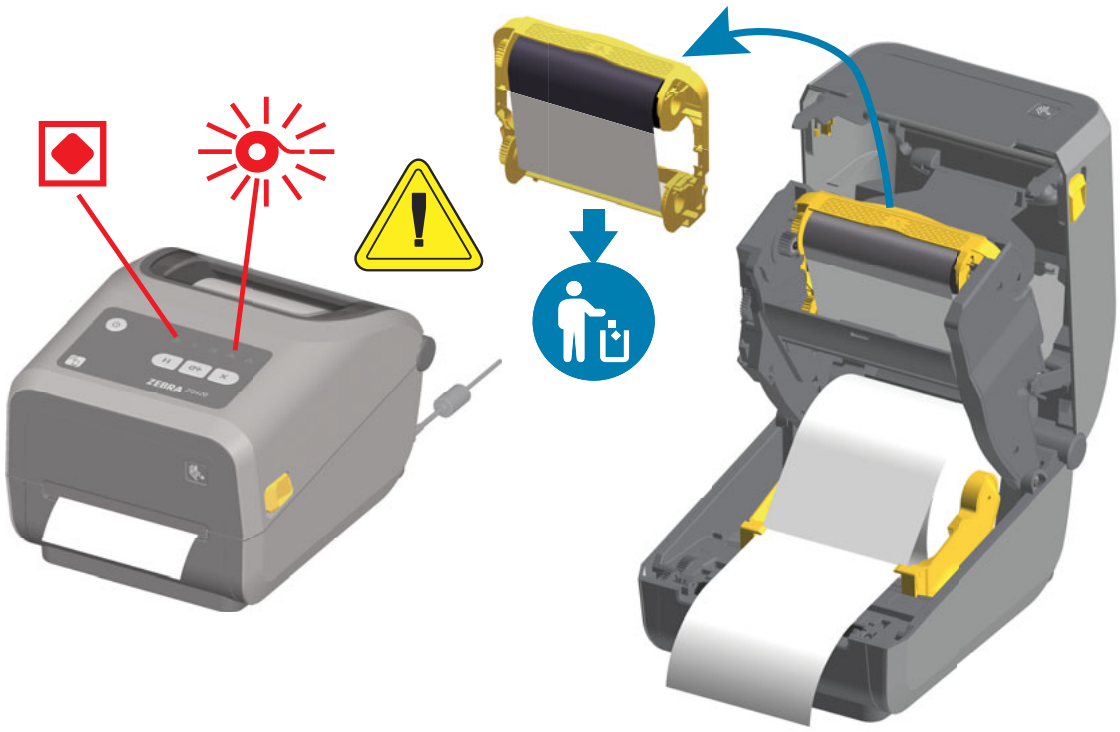

Recuperação da condição sem fita

1. Abra a impressora.
2. Observe uma fita reflexiva (usada para detectar a ponta da fita) que estará exposta embaixo do cartucho de fita ou rolo da fita. O rolo de fita dianteiro também estará cheio.
3. Remova o cartucho de fita usado e descarte-o corretamente.
4. Carregue novos rolos de fita ou insira um novo cartucho de fita. Consulte Carregamento da fita de rolo de transferência térmica ou Carregamento do cartucho de fita ZD420.
5. Pressione o botão FEED (Avançar) uma vez para retomar a impressão.

Conexão da impressora a um computador

A impressora suporta diversas opções de interface e configurações. Entre elas estão:

- Interface USB 2.0 (Barramento serial universal) - Padrão.
- RS232 Serial - ZD620 padrão. Opção de atualização local para impressoras ZD420.
- Ethernet (LAN) - ZD620 padrão. Opção de atualização local para impressoras ZD420.
- Wi-Fi (802.11ac) interno e Bluetooth Classic 4.1 (compatível com 3.0) — Opção instalada de fábrica.
  - Modelos de Wi-Fi incluem Bluetooth de baixa energia (conexão de baixa velocidade) para configuração de impressora usando software executado em um dispositivo Android ou iOS.

Pré-instalação de drivers de impressora do Windows®

Instale os Utilitários de configuração Zebra (ZSU) antes de ligar a impressora conectada ao computador. O utilitário instala primeiro os drivers do Windows para Zebra. O assistente de instalação do ZSU solicitará que você ligue a impressora. Siga as instruções para concluir a instalação da sua impressora.

Os Utilitários de configuração Zebra foram desenvolvidos para auxiliar na instalação da sua impressora. O cabeamento e os parâmetros exclusivos para cada interface física de comunicação da impressora serão discutidos nas próximas páginas para auxiliar a escolher opções de configuração antes e logo depois de ligar a impressora. Os assistentes para configuração do Zebra Setup Utilities fornecerão instruções para ligar a impressora no momento apropriado para concluir a instalação da sua impressora.

Para obter mais detalhes sobre a configuração da rede (Ethernet ou Wi-Fi) e a comunicação Bluetooth, consulte os seguintes guias:

- Guia do usuário do servidor de impressão com fio e sem fio
- Guia de Bluetooth sem fio

Requisitos do cabo da interface

Os cabos de dados devem ser totalmente blindados e ligados a conectores de metal ou metalizados. Os cabos e conectores blindados são necessários para evitar a radiação e recepção de ruídos elétricos.

Para minimizar a recepção de ruído elétrico no cabo:

- Mantenha os cabos de dados o mais curto possível (recomenda-se 1,83 m [6 pés]).
- Não aperte demais os cabos de dados e os cabos de alimentação.
- Não amarre os cabos de dados nos condutores dos fios elétricos.

Importante • Essa impressora está em conformidade com a parte 15 das "Regras e regulamentações" da FCC para equipamentos da Classe B que utilizam cabos de dados totalmente blindados. A utilização de cabos não blindados pode elevar as emissões de radiação para acima dos limites permitidos para a Classe B.

Interface USB

USB (versão compatível com 2.0) fornece uma interface rápida compatível com o hardware existente no PC. O modelo "plug-and-play" de USB facilita a instalação. Várias impressoras podem compartilhar uma única porta/barramento USB.

Ao usar um cabo USB, verifique se o cabo ou o pacote de cabos tem a marca "Certified USB ™ " (USB Certificado) (veja abaixo) para garantir a compatibilidade com USB 2.0.

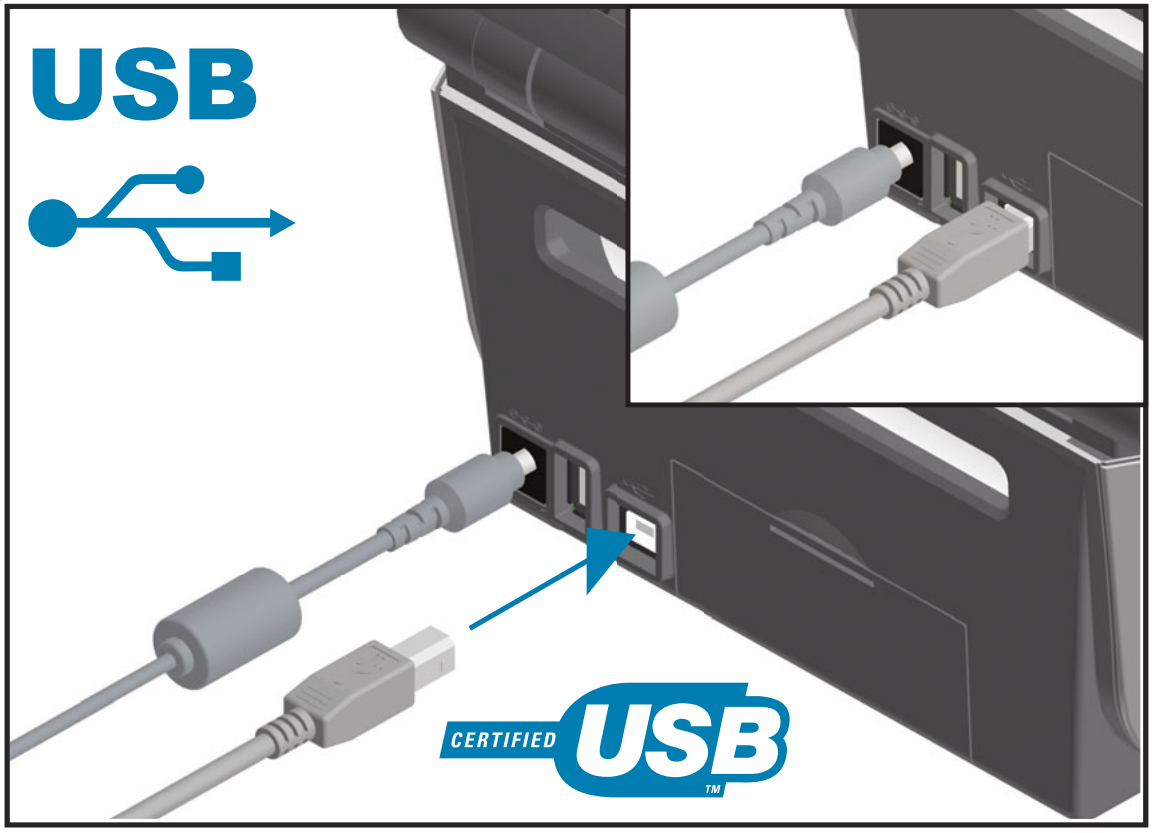

Interface serial

A impressora usa um cabo de modem nulo (conexões de sinal cruzado) para comunicações DTE. O cabo necessário deve ter um conector macho tipo "D" de nove pinos (DB-9P) em uma extremidade, que é conectada à porta serial correspondente (DB-9S), localizada na parte posterior da impressora. A outra extremidade do cabo da interface de sinal se conecta a uma porta serial no computador host. Para obter informações sobre o sistema de pinos, consulte o Apêndice A.

As configurações de comunicação da porta serial entre a impressora e o host (normalmente um PC) devem corresponder para proporcionar uma comunicação confiável. Os Bits por segundo (ou taxa de Baud) e o controle de fluxo são as configurações mais comuns alteradas.

Comunicações seriais entre a impressora e o computador host podem ser definidas por:

- Comando **^SC** de programação ZPL
- Restauração da configuração padrão de fábrica da impressora.

Os padrões de fábrica para as configurações de comunicações seriais são: 9600 baud, comprimento de palavras de 8 bits, SEM paridade, 1 bit de parada e XON/XOFF ("Software" de controle de fluxo de dados no sistema host baseado no Windows).

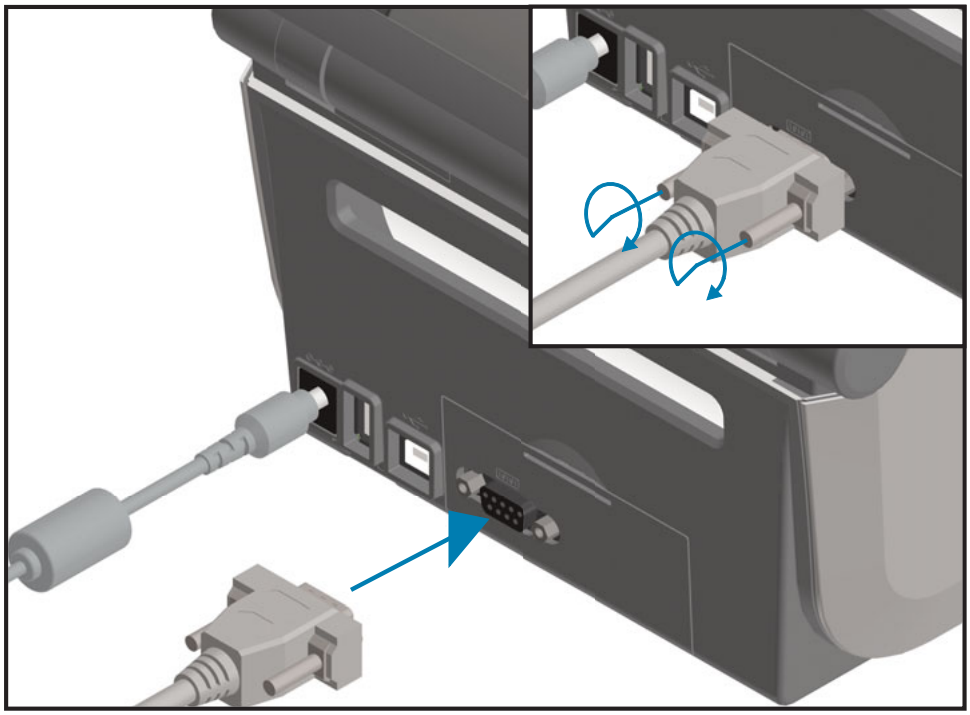

Importante • Não use adaptadores de cabo RS-232 (DTE<=>DCE) com esta impressora. Alguns adaptadores podem interferir com a operação dos dispositivos da porta USB na inicialização da impressora.

Ethernet (LAN, RJ-45)

A impressora requer o cabo UTP RJ45 Ethernet classificado como CAT-5 ou melhor.

A impressora tem um servidor de impressão de rede embutido. Para obter mais informações sobre como configurar sua impressora para operar em uma rede baseada em Ethernet compatível, consulte o guia de usuários do Servidor de impressão com fio e sem fio. A impressora deve ser configurada para operar em sua rede. O servidor de impressão na sua impressora pode ser acessado pelas páginas da Web do servidor de impressão da impressora.

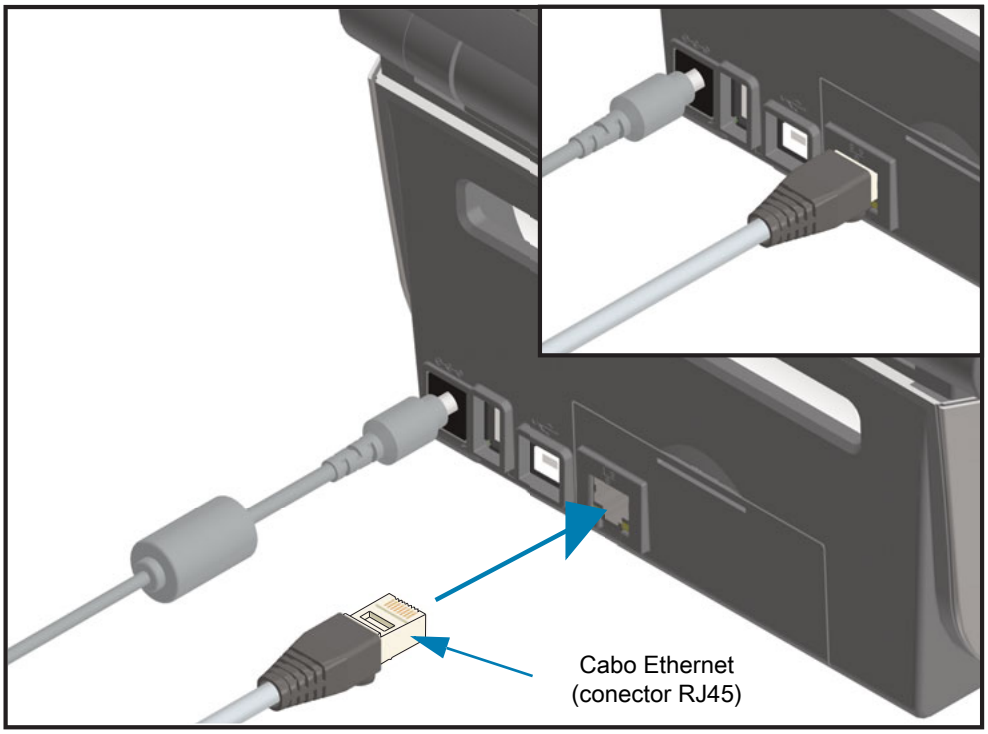

Indicadores de status/atividade da Ethernet

O conector de Ethernet na impressora tem dois (2) indicadores de status/atividade que são parcialmente visíveis para fornecer o status da interface no conector. A impressora também tem as luzes indicadoras de interface de usuário para fornecer o status de operação da rede da impressora; consulte Significado dos padrões das luzes indicadoras para obter mais detalhes.

Status do LED	Descrição
Ambos DESLIGADOS	Nenhum link da Ethernet detectado
Verde	Link de 100 Mbps detectado
Verde com âmbar piscando	Link de 100 Mbps e atividade da Ethernet detectados
Âmbar	Link de 10 Mbps detectado
Âmbar com verde piscando	Link de 10 Mbps e atividade da Ethernet detectados

Atribuição de um endereço IP para acesso à rede

Todos os dispositivos em uma rede Ethernet (LAN e WLAN) requerem um endereço IP (Protocolo da Internet) de rede. O endereço de IP de impressora é necessário para acessar a impressora para impressão e para configuração da impressora. As cinco maneiras de atribuir um endereço IP são:

- DHCP (Protocolo de conexão de host dinâmico) - Configuração padrão
- Zebra Setup Utilities (inclui o driver da impressora para Windows ZebraDesigner)
- Telnet
- Aplicativos móveis
- ZebraNet Bridge

DHCP para redes pessoais

Por padrão, a impressora está definida para operar em uma rede Ethernet LAN ou Wi-Fi com DHCP. Essa configuração é destinada principalmente a redes pessoais. A rede fornece automaticamente um novo endereço de IP de rede cada vez que a impressora é ligada. O driver da impressora do Windows usa um endereço de IP estático para se conectar à impressora. A configuração do endereço de IP no driver da impressora precisará ser mudada para acessar a impressora se o endereço de IP atribuído houver mudado após a instalação inicial da impressora.

Redes gerenciadas

Usar a impressora em uma rede estruturada (LAN ou Wi-Fi) requer que um administrador de rede atribua à impressora um endereço IP estático e outras configurações necessárias para operar na rede adequadamente.

Servidor de impressão - Identidade e senha do usuário padrão

Há algumas funções que exigem a ID de usuário padrão e/ou senha padrão para acessar o servidor de impressão da impressora ou se tiver a opção Wi-Fi na impressora. Os valores padrão de fábrica são mostrados abaixo.

- **ID de usuário**: **admin**
- **Senha**: **1234**

Opção de conectividade sem fio via Wi-Fi e Bluetooth Classic

Este guia aborda a configuração básica da sua opção de conectividade sem fio do Servidor de impressão Wi-Fi interno e Bluetooth Classic 4.X. Este manual aborda apenas a instalação do Wi-Fi como parte da opção de conectividade sem fio via Wi-Fi e Bluetooth Classic na Configuração da opção de servidor de impressão sem fio. Consulte no site da Zebra o **Guia do usuário do servidor de impressão com fio e sem fio** para obter mais informações sobre a operação da Ethernet da impressora.

Este manual aborda apenas a instalação do Bluetooth como parte da opção de conectividade sem fio via Wi-Fi e Bluetooth Classic na Configuração da opção Bluetooth. Consulte no site da Zebra o **Guia de Bluetooth sem fio** para obter mais informações sobre a operação do Bluetooth da impressora.

Atualização do firmware da impressora para concluir as instalações das opções

Recomenda-se sempre atualizar o firmware da impressora com a última versão para obter o desempenho ideal da impressora. Para obter instruções sobre como atualizar o firmware da impressora, consulte Atualização do firmware da impressora. Consulte a seção Sobre deste guia para encontrar links diretos para as páginas de suporte da impressora para seu modelo de impressora Link-OS específico e atualizações de Firmware.

Configuração para SO Windows®

A seção ajuda na configuração das comunicações entre sua impressora e o ambiente do sistema operacional Windows.

Configuração da comunicação entre Windows e impressora (Visão geral)

Para os sistemas operacionais Windows suportados (mais comuns) com uma conexão local (com fio):

1. **Faça download dos Utilitários de configuração Zebra** do site da Zebra.
   - Impressora de transferência térmica ZD620 — www.zebra.com/zd620t-info
   - Impressora térmica direta ZD620 — www.zebra.com/zd620d-info
   - Impressora de transferência térmica com cartucho de fita ZD420 — www.zebra.com/zd420c-info
   - Impressora de transferência térmica ZD420 — www.zebra.com/zd420t-info
   - Impressora térmica direta ZD420 — www.zebra.com/zd420d-info
2. "**Run**" (Execute) **os Utilitários de configuração Zebra** a partir do seu diretório de Download.
3. **Clique em "Install New Printer"** (Instalar Nova Impressora) e execute o assistente de instalação.
4. Selecione "Install Printer" (Instalar impressora) e selecione o número do modelo da sua impressora na lista de impressoras da ZDesigner.
5. Selecione a porta (USB ou Serial) que você conectou ao PC. Use essas interfaces para auxiliar o Assistente na instalação guiada em rede e do Bluetooth Classic (4.0).
6. Ligue a impressora e configure suas comunicações para o tipo de interface.
7. Use o driver do Windows para imprimir um "Teste de impressão" para verificar a operação com o Windows.

Pré-instalação de drivers de impressora do Windows®

Instale os Utilitários de configuração Zebra (ZSU) antes de ligar a impressora conectada ao computador (executando um sistema operacional Windows compatível com o driver da Zebra). O utilitário instala primeiro os drivers do Windows para Zebra. O assistente de instalação do ZSU solicitará que você ligue a impressora. Continue seguindo as instruções para concluir a instalação da impressora.

Os Utilitários de configuração Zebra foram desenvolvidos para auxiliar na configuração da comunicação da impressora em um PC com sistema operacional Windows. O cabeamento e os parâmetros exclusivos para cada interface física de comunicação da impressora serão discutidos nas próximas páginas para auxiliar a escolher opções de configuração antes e logo depois de ligar a impressora. Os assistentes para configuração do Zebra Setup Utilities fornecerão instruções para ligar a impressora no momento apropriado para concluir a instalação da sua impressora.

Para mais detalhes sobre a instalação das interfaces da Ethernet (rede) e Bluetooth:

- Guia do usuário dos servidores de impressão com fio e sem fio
- Guia de Bluetooth sem fio

Configuração da opção de servidor de impressão sem fio

Esta seção aborda a configuração básica da sua opção de Servidor de impressão sem fio. Para obter informações mais detalhadas, consulte o **Guia do usuário dos servidores de impressão com fio e sem fio**.

Observação • A opção de rádio sem fio, que inclui Wi-Fi, Bluetooth Classic e Bluetooth de baixa energia, só está disponível como configuração instalada na fábrica.

É possível configurar a impressora para operação sem fio das seguintes maneiras. Este guia básico aborda apenas a primeira opção, o **Assistente de Conectividade**.

- **Por meio do Assistente de Conectividade**, que grava um script ZPL para você. Na última tela do utilitário, é possível optar por enviar o comando diretamente para a impressora ou salvar o script ZPL em um arquivo. O arquivo ZPL salvo tem diversas finalidades:
  - O arquivo pode ser enviado à impressora por qualquer conexão disponível (serial, paralela, USB ou servidor de impressão com fio).
  - O arquivo pode ser reenviado à impressora após a restauração das configurações de rede aos padrões de fábrica.
  - O arquivo pode ser enviado a várias impressoras que utilizarão as mesmas configurações de rede.
- **Por meio de um script ZPL** que você mesmo grava. Use o comando `^WX` para definir os parâmetros básicos do tipo de segurança. É possível enviar o comando por qualquer conexão disponível (serial, paralela, USB ou servidor de impressão com fio). Consulte o Guia de programação ZPL para obter mais informações sobre esta opção.
- **Por meio dos comandos SGD (Set/Get/Do)** enviados à impressora. Comece com wlan.security para definir o tipo de segurança sem fio. Dependendo do tipo de segurança selecionado, serão necessários outros comandos SGD para especificar outros parâmetros. É possível enviar os comandos por qualquer conexão disponível (serial, paralela, USB ou servidor de impressão com fio). Consulte o Guia de programação ZPL para obter mais informações sobre esta opção.

Configuração usando o Assistente de conectividade ZebraNet Bridge

Observação • A ferramenta preferencial para conectar e configurar impressoras Link-OS em nuvem, WLAN e LAN; agora é o Gerenciador de perfil do Link-OS. O Gerenciador de perfil e o utilitário ZebraNet Bridge Enterprise (configurações local e LAN) estão disponíveis em http://www.zebra.com/software. É necessário o ZebraNet Bridge Enterprise versão 1.2.5 ou posterior para configurar corretamente a impressora para uso.

O Assistente para conectividade, que faz parte deste software, permite configurar facilmente a impressora para operação sem fio gravando o script ZPL apropriado para você. Use este utilitário na instalação inicial do servidor de impressão sem fio ou após redefinir as opções de rede para os padrões de fábrica.

Observação • Só é possível configurar um servidor de impressão por vez com o Assistente de conectividade. Para configurar diversos servidores de impressão (com e sem fio), execute o programa uma vez para cada servidor de impressão.

Para utilizar o Assistente de conectividade, execute estas etapas:

1. Se ainda não estiver instalado, instale o ZebraNet Bridge Enterprise no computador.

   Você pode baixar o programa no site da Zebra acessando http://www.zebra.com/software.

2. Inicie o programa ZebraNet Bridge Enterprise.

   Se for solicitado um número de série, clique em Cancelar. Ainda será possível utilizar o Assistente para conectividade.

3. Na barra de menu, selecione Tools > Connectivity Wizard (Ferramentas > Assistente para conectividade). O Assistente para conectividade é aberto.

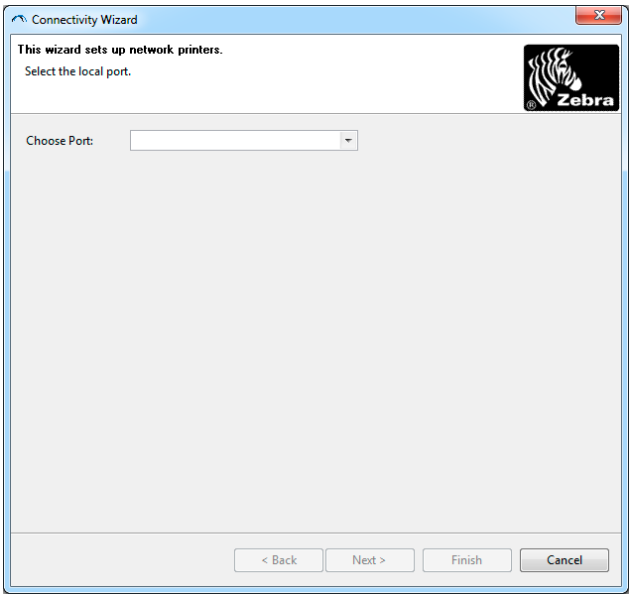

4. Na lista Choose Port (Escolher porta), selecione a porta à qual a impressora está conectada.
   - Se pretende salvar o arquivo sem enviá-lo à impressora, selecione qualquer porta disponível.
   - Se você selecionar File (Arquivo), será pedido para procurar o local do arquivo que você deseja salvar.
   - Se você selecionar uma porta serial, as informações de configuração serial são exibidas abaixo da lista "Choose Port" (Escolher porta). Se necessário, altere as configurações de comunicação serial para corresponder às configurações da impressora.

Observação • Se uma porta estiver em uso por outro dispositivo, ela não será incluída na lista suspensa.

5. Clique em “Next” (Avançar).

   O assistente solicita o dispositivo de servidor de impressão que será configurado.

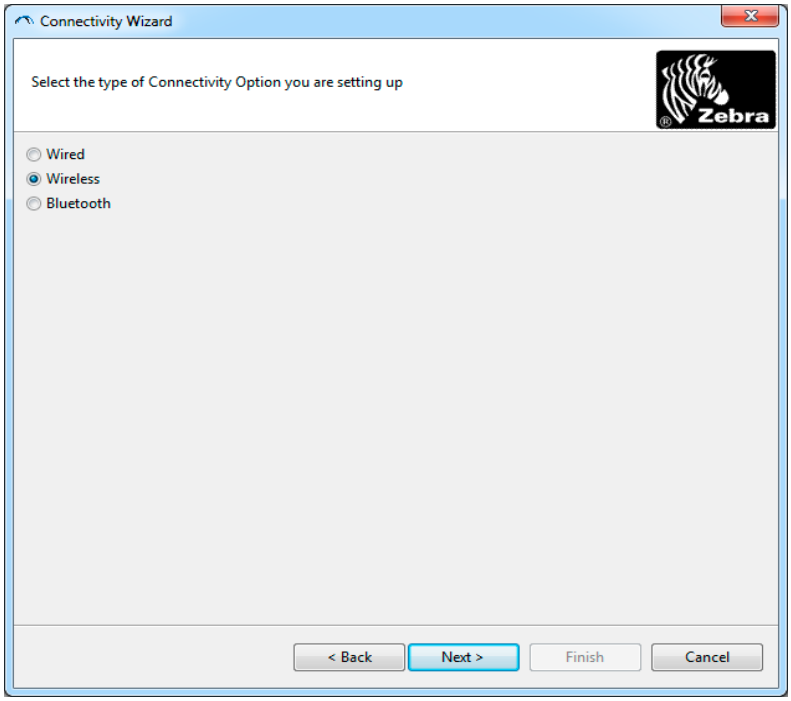

6. Selecione Wireless (Sem fio) e clique em Next (Avançar).

   O assistente solicita o tipo de impressora que está sendo utilizada.

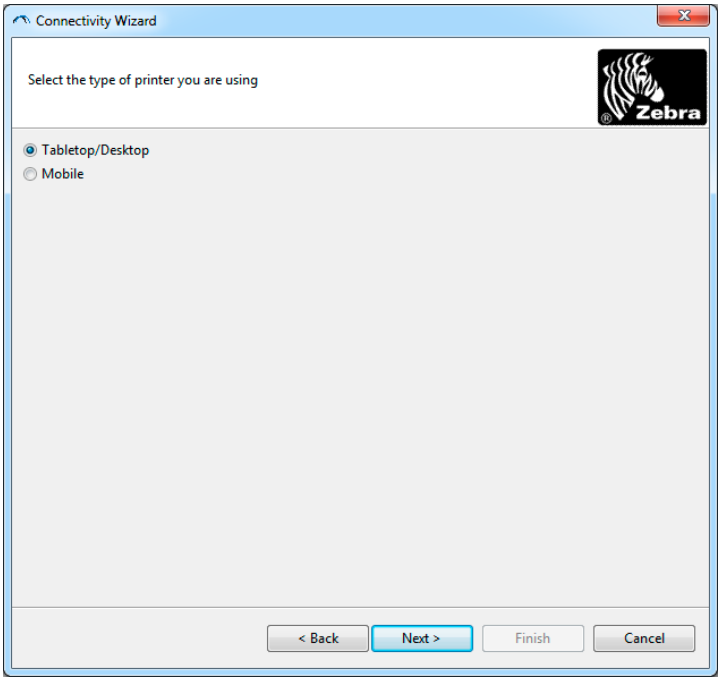

7. Selecione o tipo de impressora que está usando e clique em Next (Avançar).

   O assistente solicita as informações de IP da conexão sem fio.

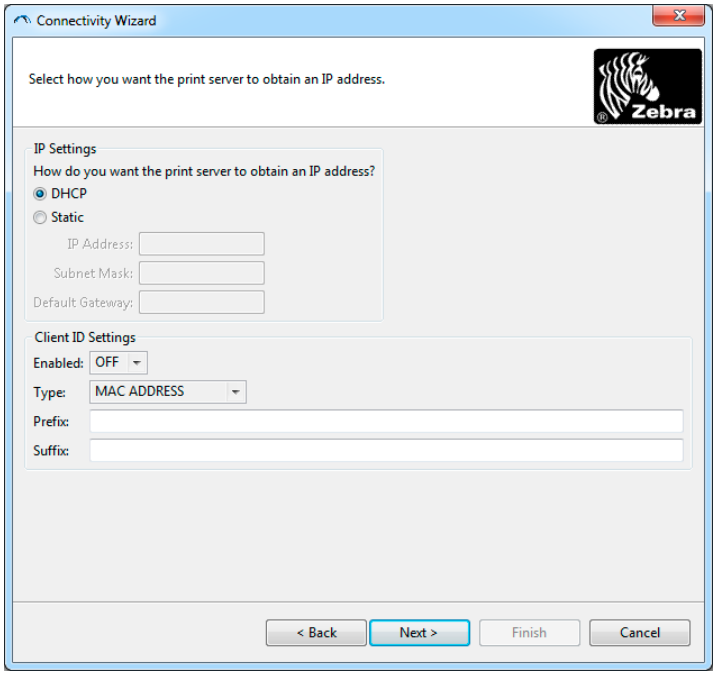

8. Ative a opção de IP DHCP (dinâmico) ou estático.
   - **DHCP**
     1. Selecione DHCP e clique em Next (Avançar).
     2. Continue com a etapa 9.
   - **Estático** (**IP**)
     3. Selecione Static (Estático).
     4. Os campos de configuração de IP são ativados.
     5. Preencha os campos Endereço IP, Gateway Padrão e Máscara de Sub-rede com os dados do servidor de impressão sem fio. Entre em contato com o administrador de rede para obter os valores corretos.
     6. Continue com a etapa 9.

9. Clique em "Next" (Avançar).

A janela Wireless Settings (Configurações sem fio) é aberta.

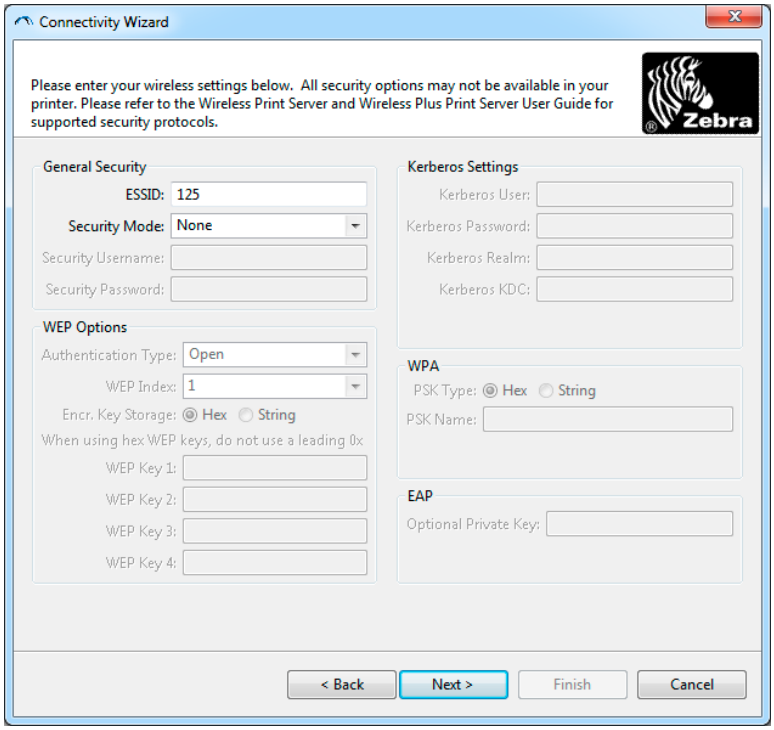

10. Digite a ESSID.

Observação • A ESSID e a senha, se utilizadas, devem ser definidas no ponto de acesso antes da execução destas etapas.

11. Na lista suspensa, selecione o Modo de segurança.

- **None** (Nenhum — nenhum protocolo de segurança selecionado)
- **WEP 40-Bit** ou **WEP 128-Bit**

  Na seção Opções WEP da janela, digite os valores a seguir:

  - **Tipo de autenticação**
  - **Índice WEP**
  - **Armazenamento de chave de criptografia**
  - **Chaves WEP**

  Clique em "Next" e continue com a etapa 12.
- **EAP-TLS**, **EAP-TTLS**, **EAP-FAST** ou **WPA-EAP-TLS**

  Na seção EAP da janela, se necessário, digite a **Private Key** (Chave particular) opcional.

  Clique em “Next” e continue com a etapa 12.
- **PEAP**, **LEAP**, **WPA-EAP-TTLS**, **WPA-PEAP** ou **WPA-LEAP**

  Na seção General Security (Segurança geral) da janela, digite o **Security Username** (Nome de usuário de segurança) e **Password** (Senha).

  Clique em “Next” e continue com a etapa 12.
- **WPA-PSK**

  Na seção WPA geral da janela:

  1. Selecione **PSK Type** (Tipo de PSK).
  2. Digite o **PSK Name** (Nome de PSK).

  Clique em “Next” (Próximo) e continue com a etapa 12.
- **WPA-EAP-FAST**

  3. Na seção General Security (Segurança geral) da janela, digite o **Security Username** (Nome de usuário de segurança) e **Password** (Senha).
  4. Na seção EAP da janela, se necessário, digite a **Private Key** (Chave particular) opcional.

  Clique em “Next” e continue com a etapa 12.
- **KERBEROS**

  Na seção Configurações Kerberos da janela, digite os valores a seguir:

  - Usuário Kerberos
  - Senha Kerberos
  - Abrangência Kerberos
  - KDC Kerberos

Observação • KERBEROS não é suportado em servidores de impressão ou placas de rádio Internal Wireless Plus.

Clique em “Next” e continue com a etapa 12.

12. Clique em Advanced Options (Opções avançadas) na janela Wireless Settings (Configurações sem fio).

A janela Advanced Wireless Settings (Configurações sem fio avançadas) é aberta.

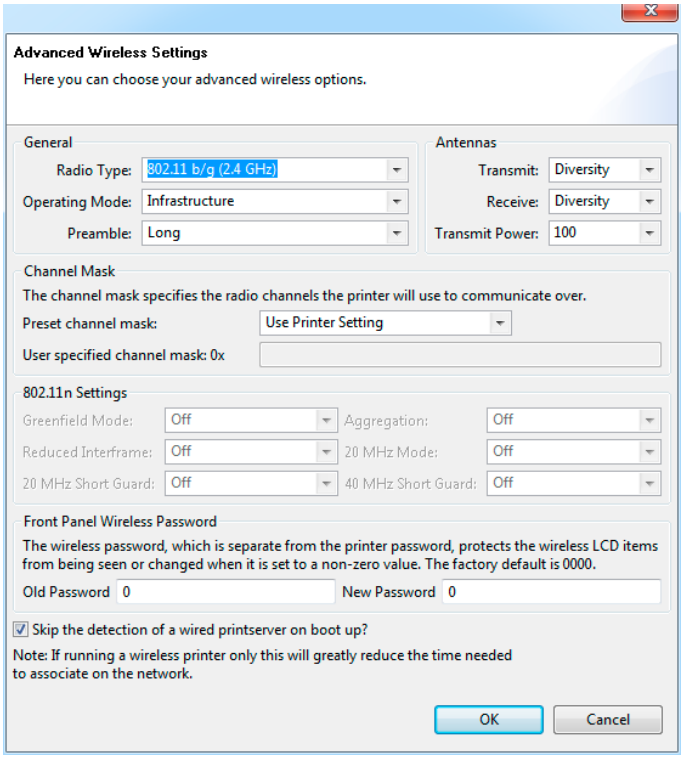

13. Revise as configurações na janela Advanced Wireless Settings (Configurações sem fio avançadas). Altere as configurações conforme necessário e clique em OK. A janela Wireless Settings (Configurações sem fio) é reaberta.

14. Clique em “Next” (Avançar).

    Com base nas seleções no Assistente para configuração sem fio, o programa grava os comandos ZPL apropriados e exibe-os para revisão. Se selecionou Tabletop/Desktop (De mesa grande/pequena) uma caixa de diálogo similar a esta é exibida.

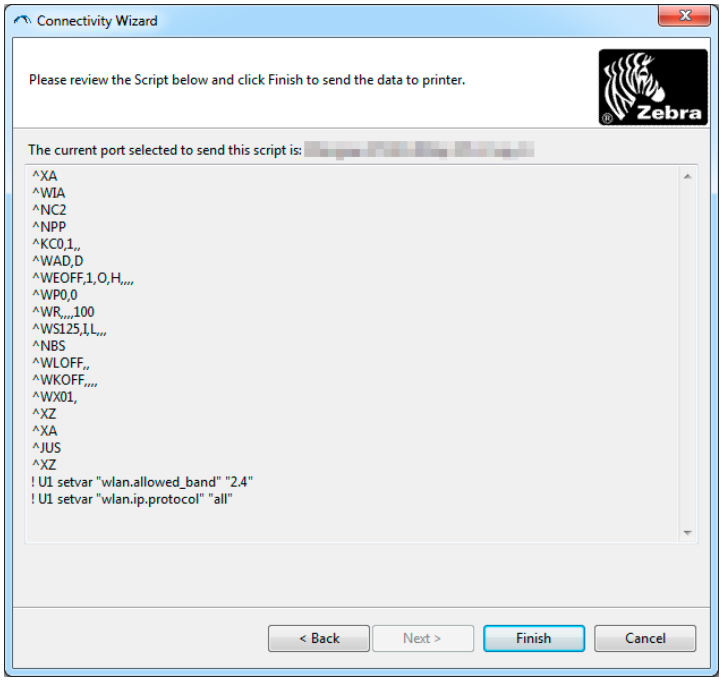

15. Determine se enviará o script imediatamente ou se o salvará para utilização posterior.

Uso de um script de configuração

Conclua a configuração enviando o script ZPL à impressora pela porta selecionada no início deste procedimento.

1. Verifique se a impressora está conectada ao computador pela conexão de cabo com fio até a porta selecionada, USB ou serial.
2. Ligue a impressora, se ainda não tiver feito isso.
3. Na janela Review and Send ZPL for Wireless (Revisar e enviar ZPL para sem fio), clique em Finish (Concluir).
4. A impressora envia o script ZPL à impressora pela porta selecionada. A tela Assistente para configuração sem fio é fechada.
5. Desligue a impressora e, em seguida, ligue-a de novo.

Salvamento de um script de configuração

Salve o script ZPL em um arquivo para usar depois ou em outras impressoras.

Observação • É possível enviar o arquivo do script ZPL para várias impressoras que utilizam a mesma configuração ou enviar o arquivo para uma impressora cujas configurações de rede foram restauradas aos padrões de fábrica. Isso evita que você precise executar o Assistente para configuração sem fio mais de uma vez.

1. Na janela "Review and Send ZPL for Wireless" (Revisar e enviar ZPL para sem fio), realce o script, clique com o botão direito do mouse e selecione Copy (Copiar).
2. Abra um editor de texto, como o Bloco de notas, e cole o script na aplicação.
3. Salve o script.
4. No Assistente para conectividade, clique em Cancelar para sair sem enviar o script agora.
5. Ligue a impressora, se ainda não tiver feito isso.
6. Envie o arquivo ZPL à impressora pela conexão de sua escolha.
7. Observe o status da conexão sem fio nas luzes indicadoras da impressora e confirme se configurou a impressora para conectividade sem fio.

Configuração da opção Bluetooth

O Zebra Setup Utilities fornece uma forma rápida e fácil de configurar uma conexão sem fio Bluetooth com sua impressora.

1. Dê um clique duplo no ícone do Zebra Setup Utilities em seu desktop.
2. Conecte um cabo USB de sua impressora em seu computador.
3. Na primeira tela do ZSU, destaque a impressora exibida na janela e clique em Configurar Conectividade da Impressora onde mostrado.
4. Selecione “Bluetooth” na tela Connectivity Type (Tipo de conectividade) e clique no botão Next (Avançar).

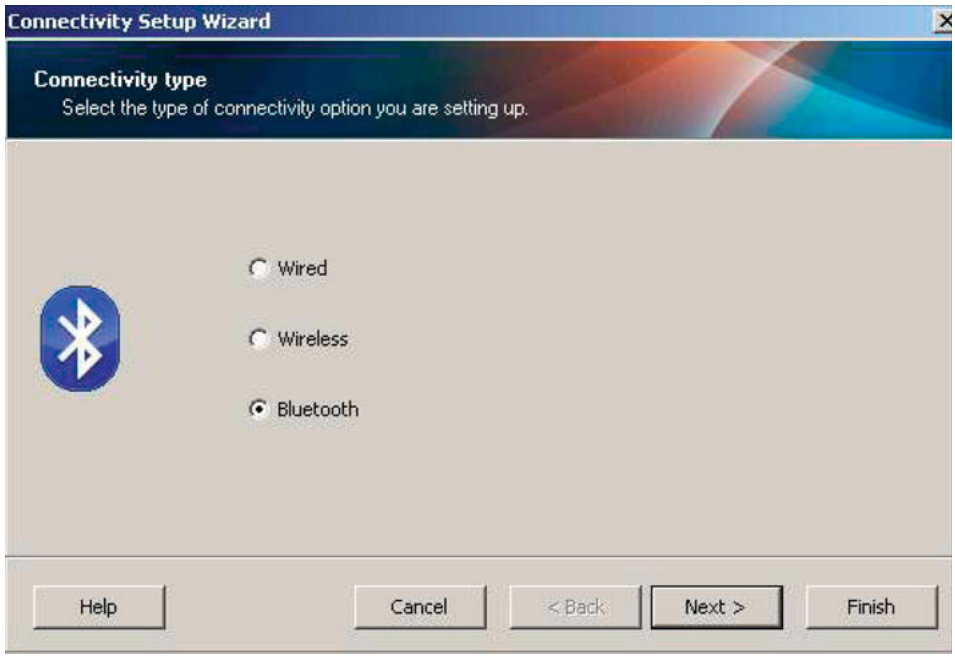

5. Na tela Bluetooth Settings (Configurações do Bluetooth), marque "Enabled" (Habilitado) para habilitar a funcionalidade Bluetooth.
6. No campo de texto "Friendly Name" (Nome amigável), configure o nome do Bluetooth do dispositivo. Este nome aparece durante a descoberta do dispositivo e o dispositivo mestre chamará a impressora com este nome.
7. Configure Localizável para "Ligado" ou "Desligado" para configurar se o dispositivo aparecerá quando os dispositivos mestre estiverem procurando um novo dispositivo com o qual se parearem.
8. Configure a Autenticação em "Ligado". (Observação: Esta configuração não existe no Link-OS, mas você precisa ligá-la se quiser inserir um PIN em ZSU. A configuração de autenticação real na impressora é configurada no Modo de Segurança no menu Configurações Avançadas.)

9. Os valores configurados no campo Authentication PIN (PIN de Autenticação) variarão dependendo da versão do Bluetooth do dispositivo mestre. Se o mestre usar BT v2.0 ou anterior, insira um valor numérico neste campo. Você será solicitado a inserir este mesmo valor no dispositivo mestre para verificar o pareamento. O modo de segurança 2 ou 3 nas Configurações Avançadas deve também ser selecionado para o pareamento de PIN.

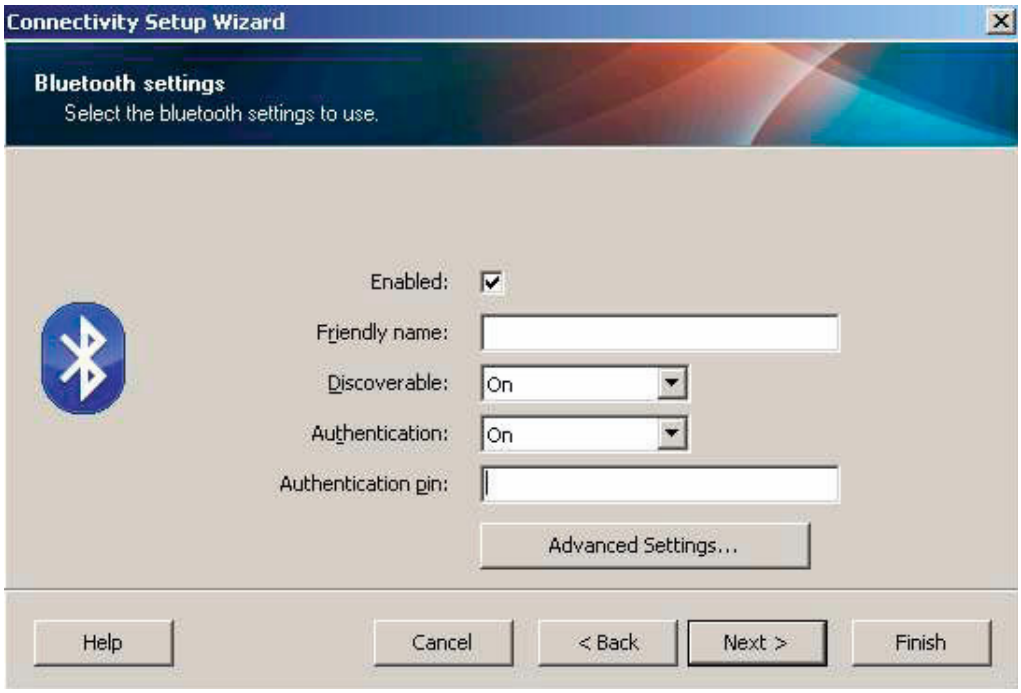

10. Se o dispositivo mestre usar BT v2.1 ou mais recente, esta configuração não tem efeito. BT v2.1 e mais recente usa o Pareamento Simples Seguro (SSP) que não requer o uso de um PIN.

11. Clicar no botão "Advanced Settings" (Configurações Avançadas) exibirá a janela de Configurações Avançadas do Bluetooth. Para obter mais informações sobre as Configurações avançadas, consulte o **Guia do servidor de impressão com fio e sem fio.**

12. Clique em Avançar para continuar configurando sua impressora.

13. Os comandos SGD para configurar apropriadamente sua impressora serão exibidos. Clique em Avançar para continuar para a tela Enviar Dados.

14. Na tela "Send Data" (Enviar Dados), clique na Impressora à qual deseja enviar os comandos ou clique no botão File (Arquivo) para salvar os comandos para um arquivo para reutilizar depois.

15. Para enviar os comandos para a impressora, clique no botão Finish (Concluir). A impressora será atualizada e então reiniciará. Você pode desconectar a interface USB de sua impressora agora.

16. Para completar o processo de emparelhamento do Bluetooth, habilite a descoberta de dispositivo Bluetooth em seu dispositivo mestre e siga as instruções fornecidas com o dispositivo mestre.

Conexão com um dispositivo mestre Windows XP® SP2

Este processo aborda a instalação da impressora para Windows XP SP2 (ou posterior)

1. A partir do menu Iniciar do Windows, abra a janela "Printers and Faxes" (Impressoras e aparelhos de fax). Clique em "Add Printer" (Adicionar impressora) e um assistente será iniciado. Clique em "Next" (Avançar) quando a janela “Welcome” (Boas-vindas) for exibida para continuar.
2. Deixe o botão de opção "Local" com a caixa de seleção "Automatic detect ..." (Detectar automaticamente ...) selecionados e clique em "Next".
3. Nenhuma impressora deve ser encontrada. Se houver uma ou mais novas impressoras detectadas, não selecione nenhuma delas e clique em "Next".
4. Selecione o botão de opção "Create a new port" (Criar uma nova porta) e selecione "Bluetooth Printer Port" (Porta de impressora Bluetooth) no menu suspenso associado.
5. A partir da nova janela "Bluetooth Printer Port" (Porta de impressora Bluetooth), selecione a sua impressora dentre os dispositivos Bluetooth da lista. Isso pode levar vários minutos. Clique no botão "Connect" (Conectar).
6. A janela "Install Printer Software" (Instalar software de impressora) abre. Selecione "ZDesigner" como "Manufacture" (Fabricante) para selecionar modelos de impressoras da Zebra suportados e, em seguida, selecione o seu modelo de impressora na seleção "Printers" (Impressoras). Clique em "Next" para continuar.
7. Selecione "Keep the existing drivers" (Manter os drivers existentes) e clique em "Next".
8. Forneça um nome para a impressora e escolha a configuração padrão para a sua impressora como desejar. Clique em "Next" (Avançar).
9. Responda "Yes" (Sim), você quer imprimir uma página de teste. Clique em "Next" para continuar.
10. Clique em "Finish" (Concluir) na janela "Completing the Add Printer Wizard" (Concluindo o Assistente para adicionar impressora) e a impressora Bluetooth irá concluir a instalação e imprimir uma página de impressão de teste do Windows (um logotipo do Windows no mínimo).

Conexão ao dispositivo mestre Windows Vista® SP2 ou Windows 7®

A instalação do bluetooth no Windows Vista (SP2 ou superior) e no Windows 7 é diferente da instalação no XP.

- **Windows Vista:** Abra o assistente "Add Printer" (Adicionar impressora) clicando no botão Iniciar, "Control Panel" (Painel de controle), "Hardware and Sound" (Hardware e som), "Printers" (Impressoras) e, em seguida, em "Add a printer" (Adicionar uma impressora).
- **Windows 7:** Abra "Devices and Printers" (Dispositivos e impressoras) clicando no botão Iniciar e, em seguida, no menu Iniciar, clicando em "Devices and Printers" (Dispositivos e impressoras)
- Alguns adaptadores Bluetooth e dispositivos Bluetooth integrados no computador host que não são da Microsoft têm um suporte de driver mínimo para impressão de Emparelhamento simples e seguro (SSP) e podem não concluir o assistente "Add printer" (Adicionar impressora) normalmente. Pode ser necessário ir para "Bluetooth Devices" (Dispositivos Bluetooth) no Painel de controle ou, na bandeja do sistema na barra Iniciar do Windows, ativar o SPP para o "dispositivo", a impressora Bluetooth que está sendo instalada. Instale a impressora como impressora local (USB ou porta serial para a impressora de mesa de 4 pol. Link-OS) e em seguida altere a “Porta” após a conclusão da instalação para a porta COM do SPP (porta serial virtual).

1. Acesse "Devices and Printers" (Dispositivos e impressoras) a partir do menu Iniciar do Windows.
2. Marque dispositivos Bluetooth na janela "Devices and Printers". Note o ícone genérico de Bluetooth do Windows abaixo.

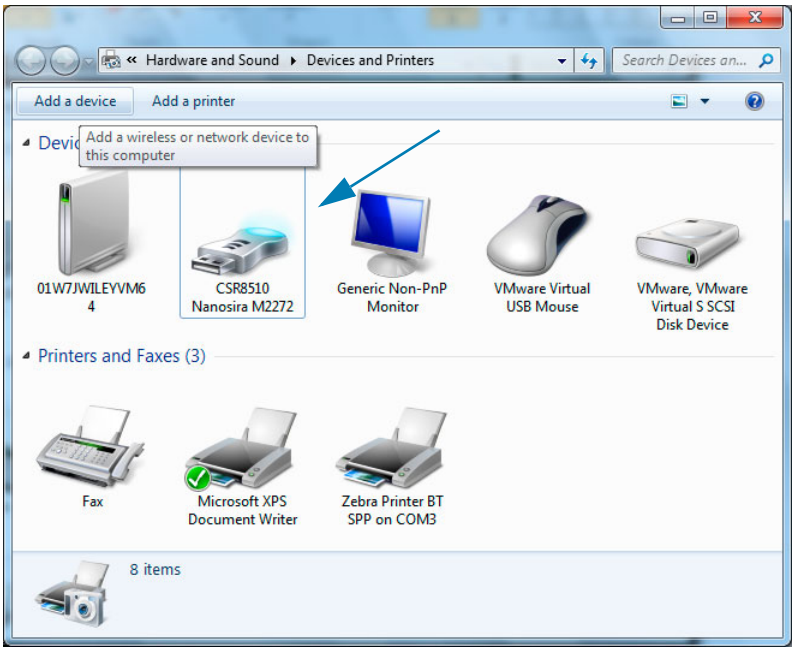

3. Passe sobre o ícone de Bluetooth com o ponteiro do mouse e o ícone será destacado. Clique com o botão direito no ícone do Bluetooth destacado. Selecione "Bluetooth Settings" (Configurações do Bluetooth) no menu pop-up. Verifique se ambas as caixas de verificação das Conexões estão marcadas. Verifique se a opção "Turn off the Bluetooth adapter" (Desligar o adaptador Bluetooth) não está marcada. Clique no botão "Apply" (Aplicar). Clique no botão "OK" para fechar a janela.

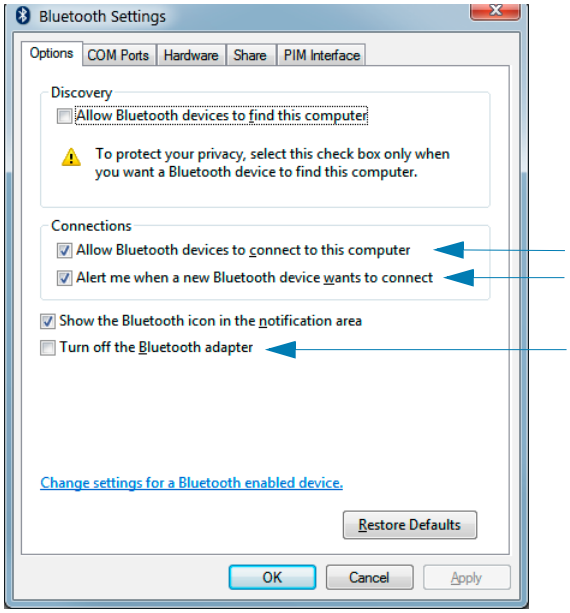

4. Clique em "Add a device" (Adicionar um dispositivo) na barra superior da janela "Devices and Printers" (Dispositivos e impressoras). As janelas "Add a device" (Adicionar um dispositivo) serão populadas com os dispositivos Bluetooth próximos de você.

5. Ligue a impressora Zebra habilitada para Bluetooth 4.0 (compatível com 3.0). Depois de alguns momentos as janelas “Add a device" (Adicionar um dispositivo) adicionarão sua nova impressora. Clique no ícone impressora. Clique com o botão direito e selecione "Add device" (Adicionar dispositivo).

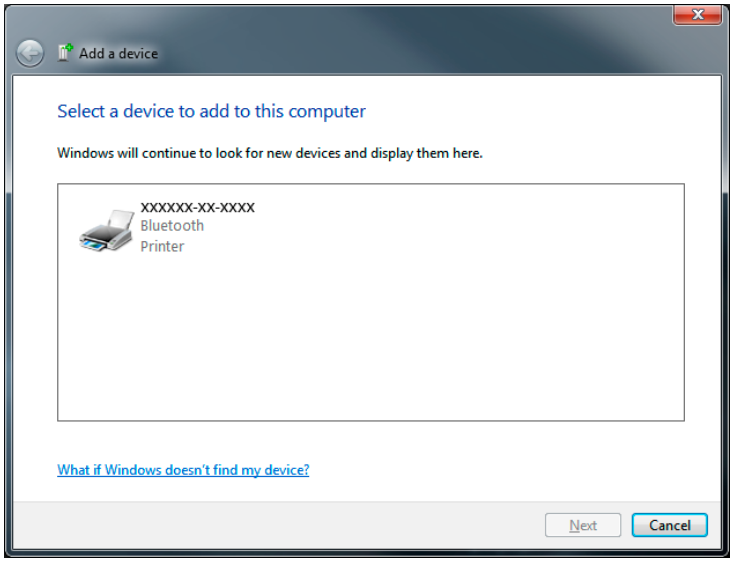

6. A impressora imprimirá um código de emparelhamento. Verifique se os números de emparelhamento correspondem aos números na sua tela. Se os números corresponderem, pressione o botão Next (Avançar) na janela "Add a device" (Adicionar um dispositivo).

7. Quando o processo de emparelhamento for concluído com êxito, a seguinte mensagem será exibida.

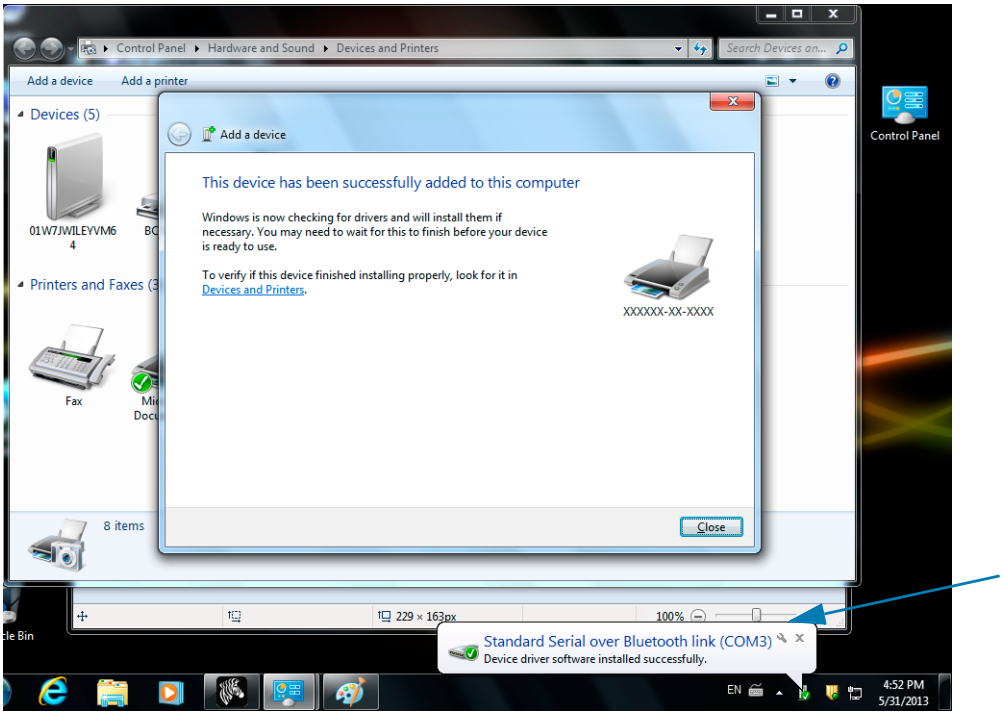

Observação • O número da porta COM exibido na barra de tarefas instantânea. Ele apenas permanecerá por alguns segundos.

Conexão da impressora a um Windows 8

Antes de adicionar (também chamado de emparelhar) um dispositivo habilitado para Bluetooth, certifique-se de que esteja ligado e detectável. Como mencionado na seção anterior em Conexão ao dispositivo mestre Windows Vista® SP2 ou Windows 7®, seu dispositivo Windows pode precisar de um adaptador Bluetooth para conectar ao dispositivo Bluetooth. Verifique o Manual do usuário do fabricante do seu dispositivo para obter mais informações.

1. Deslize da borda direita da tela ou mova seu mouse em direção à borda direita da tela, selecione **Settings** (Configurações), e em seguida **Change PC Settings** (Alterar configurações do PC).

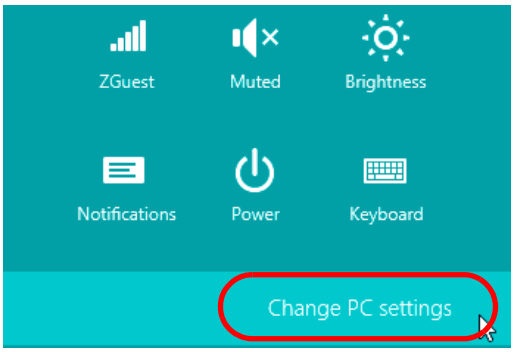

2. Selecione **PC and devices** (PC e dispositivos), e em seguida, **Bluetooth**. Quando o Windows exibir os dispositivos habilitados para Bluetooth, selecione o dispositivo e clique em **Pair** (Emparelhar)**.**

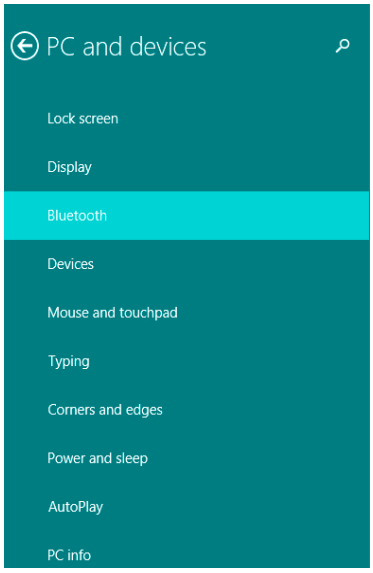

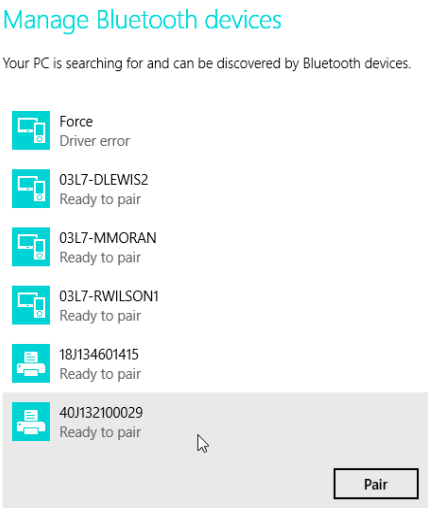

Observação • O Windows exibirá o código de emparelhamento por apenas 10 segundos, então execute essa etapa rapidamente!

3. Siga as instruções na sua tela para concluir o emparelhamento do seu dispositivo.

Conexão da impressora a um computador com Windows 10

Antes de adicionar (também chamado de emparelhar) um dispositivo habilitado para Bluetooth, certifique-se de que esteja ligado e detectável. Como mencionado na seção anterior em “Instalação da impressora em um computador com Windows 7,” seu dispositivo Windows pode precisar de um adaptador Bluetooth para conectar ao dispositivo Bluetooth. Verifique o Manual do usuário do fabricante do seu dispositivo para obter mais informações.

1. Abra o menu Iniciar do Windows clicando no botão Iniciar ( ) do Windows e selecione **Settings** (Configurações).

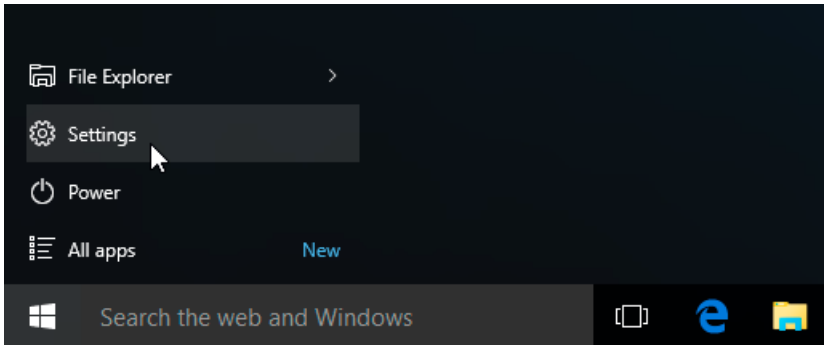

2. Clique na categoria **Devices** (Dispositivos) na janela Settings (Configurações).

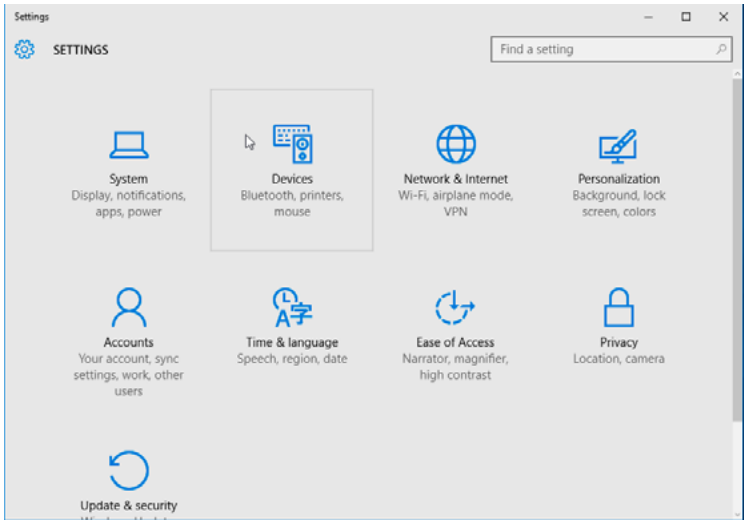

3. Clique em Bluetooth. Se o seu PC não tiver Bluetooth instalado, a categoria Bluetooth não será exibida na lista de categorias de dispositivos. A impressora é identificada pelo número de série.

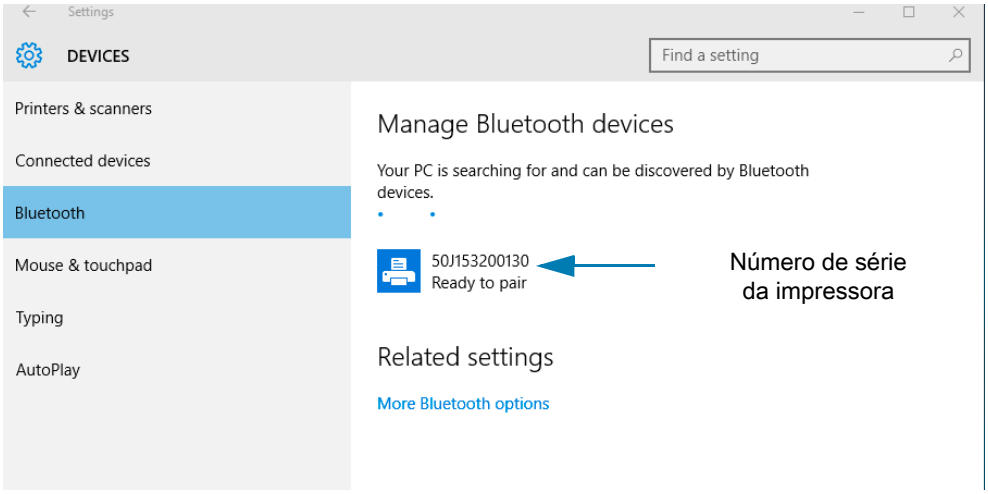

4. Clique na impressora e então no botão de emparelhamento para a impressora.

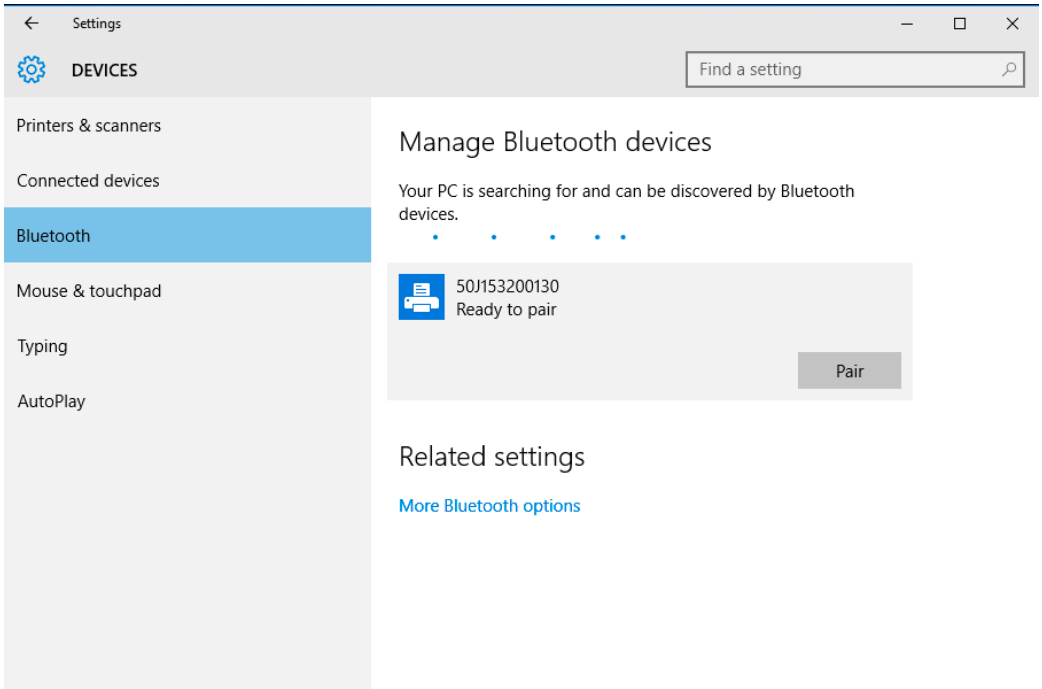

5. A impressora imprimirá uma senha. Compare-a com a senha exibida na tela. Clique em "Yes" (Sim) se elas corresponderem.

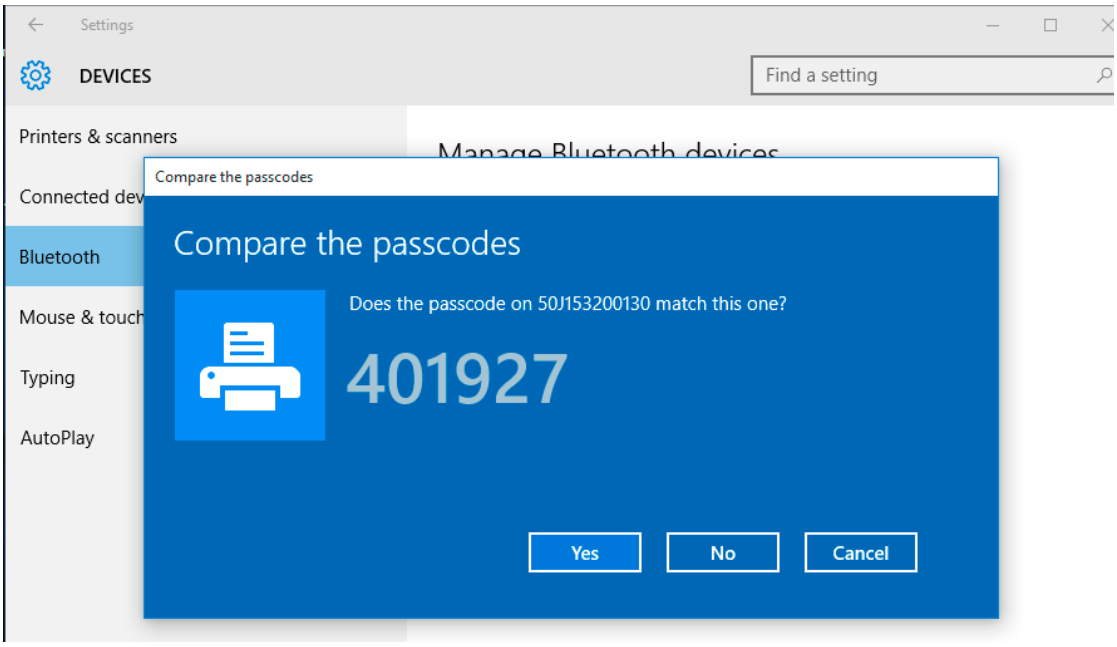

6. O status da impressora muda para conectado quando o emparelhamento for concluído.

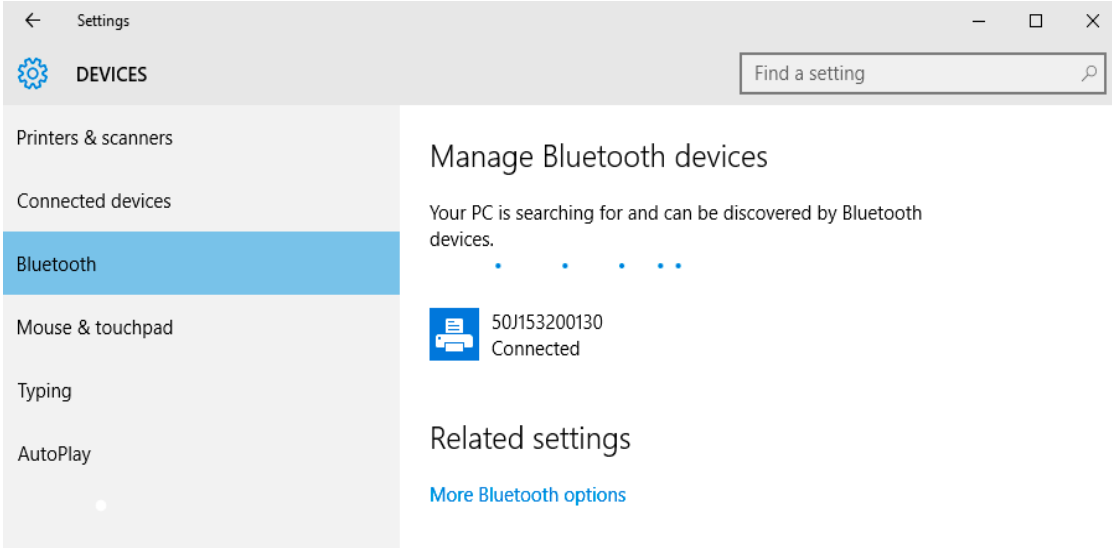

Depois que a sua impressora estiver conectada

Agora que você tem uma comunicação básica com a sua impressora, também é possível testar as comunicações da impressora e instalar outros aplicativos, drivers ou utilitários relacionados à impressora.

Teste de comunicações por meio de impressão

Verificar a operação do sistema de impressão é um processo relativamente simples. Para sistemas operacionais Windows, use os Utilitários de configuração Zebra ou o Painel de controle "Printers and Faxes" (Impressoras e aparelhos de fax) do Windows para acessar e imprimir uma etiqueta de teste. Para sistemas operacionais diferentes do Windows, copie um arquivo de texto ASCII básico com um único comando (**~WC**) para imprimir uma etiqueta de status de configuração.

Teste de impressão com o Zebra Setup Utility:

1. Abra o Zebra Setup Utility.
2. Clique no ícone da impressora recentemente instalada para selecionar a impressora e ativar os botões de configuração da impressora abaixo dela na janela.
3. Clique no botão "Open Printer Tools" (Abrir ferramentas da impressora).
4. Na janela da guia Print (Impressão), clique na linha "Print configuration label" (Imprimir etiqueta de configuração) e em seguida clique no botão "Send" (Enviar). A impressora deve imprimir um relatório de configuração.

Teste de impressão com o menu "Printer and Faxes" (Impressoras e aparelhos de fax) do Windows:

1. Clique no botão do menu Start (Iniciar) do Windows para acessar o menu "Printers and Faxes" (Impressoras e aparelhos de fax) ou o Painel de controle para acessar o menu "Printers and Faxes". Abra o menu.
2. Selecione o ícone da impressora recentemente instalada para selecionar a impressora e clique com o botão direito do mouse para acessar o menu "Properties" (Propriedades) da impressora.
3. Na janela da guia "General" (Geral) da impressora, clique no botão "Print Test Page" (Imprimir página de teste). A impressora deve iniciar a impressão de uma página de impressão de teste do Windows.

Teste de impressão com uma impressora Ethernet conectada a uma rede

Teste de impressão em uma impressora Ethernet conectada a uma rede (LAN ou WLAN) com um prompt de comando (MS-DOS) [ou "Run" (Executar) no menu Iniciar do Windows XP]:

1. Crie um arquivo de texto com os três caracteres ASCII a seguir: **~WC**
2. Salve o arquivo como: **TEST.ZPL** (um nome de arquivo e nome de extensão arbitrários).
3. Leia o endereço IP na impressão do Status de rede do relatório de configuração da impressora. Em um sistema conectado à mesma LAN ou WAN da impressora, digite o seguinte na barra de endereços da janela do navegador e pressione Enter: **ftp (endereço IP)**.

   Para o endereço IP 123.45.67.01 seria: **ftp 123.45.67.01**
4. Digite a palavra "put" seguida do nome do arquivo e pressione Enter. Para esse arquivo de "teste de impressão", seria:

   put TEST.ZPL

   A impressora deve imprimir um novo Relatório de configuração de impressão.

Impressão de teste com um arquivo de comando ZPL copiado para sistemas operacionais diferentes do Windows:

1. Crie um arquivo de texto com os três caracteres ASCII a seguir: **~WC**
2. Salve o arquivo como: **TEST.ZPL** (um nome de arquivo e nome de extensão arbitrários).
3. Copie o arquivo na impressora. No DOS, um arquivo enviado a uma impressora conectada à porta serial do sistema seria simples como:

   ```
   COPY TEST.ZPL COM1
   ```

   Outros tipos de conexão da interface e sistemas operacionais terão sequências de comandos diferentes. Consulte a documentação do seu sistema operacional para obter instruções detalhadas para copiar para a interface adequada da impressora para esse teste.

Operações de impressão

Esta seção fornece informações gerais sobre como lidar com mídia e impressão, suporte para fonte e idioma e a definição de configurações menos comuns da impressora.

Impressão térmica

As impressoras da série ZD usam calor para expor mídia térmica direta ou calor e pressão para derreter e transferir "tinta" para a mídia. Tome cuidado especial para evitar tocar o cabeçote de impressão que fica quente e é sensível a descargas eletrostáticas.

Cuidado de superfície quente • O cabeçote de impressão esquenta durante a impressão. Como proteção contra danos ao cabeçote de impressão e risco de danos físicos, evite tocar no cabeçote de impressão. Utilize apenas a caneta de limpeza para executar a manutenção no cabeçote de impressão.

Risco de descarga eletrostática • A descarga da energia eletrostática que se acumula na superfície do corpo humano ou em outras superfícies pode danificar ou destruir o cabeçote de impressão e outros componentes eletrônicos utilizados neste dispositivo. Você deve observar os procedimentos de segurança estática ao trabalhar com o cabeçote de impressão ou com componentes eletrônicos sob a tampa superior.

Determinação das configurações da sua impressora

As impressoras da série ZD fornecem um relatório de configuração das configurações e hardware da impressora. O status operacional (tonalidade de escuro, velocidade, tipo de mídia etc.), opções da impressora instalada (rede, configurações da interface, cortador etc.) e as informações de descrição da impressora (número de série, nome do modelo, versão do firmware etc.) estão incluídos no relatório de configuração.

- Consulte Teste de impressão com o Relatório de configuração para imprimir essa etiqueta.
- Consulte Gerenciamento da configuração da impressora ZPL para ajudar a interpretar o relatório de configuração, o comando de programação e estados dos comandos associados identificados no relatório.

Seleção de um Modo de impressão

Utilize o modo Imprimir que corresponde à mídia que está sendo usada e às opções disponíveis da impressora. O curso da mídia é o mesmo para rolo e mídia sanfonada.

Para configurar a impressora para usar um modo de impressão disponível:

- Consulte IMPRIMIR.
- Consulte o ZPL Programmer's Manual (Manual do programador ZPL), comando **^MM** . Consulte a seção Sobre para obter informações e links de suporte o modelo específico da sua impressora.

Modos de impressão

- **DESTACAR** — Este modo (padrão) pode ser utilizado com qualquer opção de impressora e com a maioria dos tipos de mídia. A impressora imprime os formatos de etiqueta conforme os recebe. O operador da impressora pode destacar as etiquetas impressas a qualquer momento após a impressão.
- **PEEL** (Remover) — Somente opção de distribuidor de etiqueta. A impressora remove a etiqueta do revestimento durante a impressão e, em seguida, faz uma pausa até que a etiqueta seja removida.
- **CUTTER** (Cortador) — Somente opção de cortador. A impressora faz o corte entre as etiquetas depois que cada uma delas é impressa.

Ajuste da qualidade da impressão

A qualidade da impressão é afetada pela configuração de calor (densidade) do cabeçote de impressão, pela velocidade de impressão e pela mídia em uso. Tente estas configurações para descobrir a melhor combinação para o seu aplicativo. A qualidade da impressão pode ser configurada com a rotina "Configure Print Quality" (Configurar qualidade de impressão) dos Utilitários de configuração Zebra.

Observação • Os fabricantes de mídia podem ter recomendações específicas para as configurações de velocidade da sua impressora e da mídia. A velocidade recomendada pode ser mais baixa do que a configuração de velocidade máxima da sua impressora.

A configuração de tonalidade de escuro (ou densidade) pode ser controlada por:

- O comando de ZPL Set Darkness (**~SD**- Definir tonalidade de escuro) (consulte seu Guia de programação ZPL).
- Consulte Ajuste manual da tonalidade de escuro da impressão.
- Consulte Controle de tonalidades de escuro.

Se perceber que a velocidade da impressão precisa ser ajustada, use:

- O driver de impressora do Windows ou um software aplicativo como o ZebraDesigner ™ .
- O comando Print Rate (**^PR**- Taxa de impressão) (consulte seu Guia de programação ZPL).

Use o "Relatório de qualidade de impressão" da impressora (também conhecido como Autoteste FEED - Avanço) para imprimir um conjunto de etiquetas para ajudar a identificar as configurações de DARKNESS (Tonalidades de escuro) e SPEED (Velocidade) para otimizar a impressão geral e a qualidade dos códigos de barra. Consulte Relatório de qualidade da impressão (autoteste AVANÇAR) para obter mais detalhes.

As configurações de mídia da impressora podem ser verificadas por meio da impressão de uma etiqueta de Configuração da impressora. Consulte Teste de impressão com o Relatório de configuração para obter mais detalhes.

A distância máxima que a detecção e o sensor automático de tipo de mídia verificam pode ser reduzida usando o comando ZPL Maximum Label Length (**^ML**- Comprimento máximo da etiqueta ZPL). A

distância mínima não deve ser menos que duas vezes a etiqueta mais longa sendo impressa. Se a etiqueta mais longa sendo impressa for uma com 2 por 6 pol., a distância máxima de detecção do comprimento da etiqueta (mídia) pode ser reduzida da distância padrão de 39 pol. para 12 pol.

Observação • Consulte a seção Sobre para obter informações e links de suporte para o modelo específico da sua impressora.

Controle de tonalidades de escuro

O botão Darkness Control (Controle de tonalidades de escuro) permite ao operador modificar a configuração de tonalidade de escuro para variações pequenas na mídia e nas impressoras evitando a necessidade de modificar as configurações do programa ou driver enviadas à impressora.

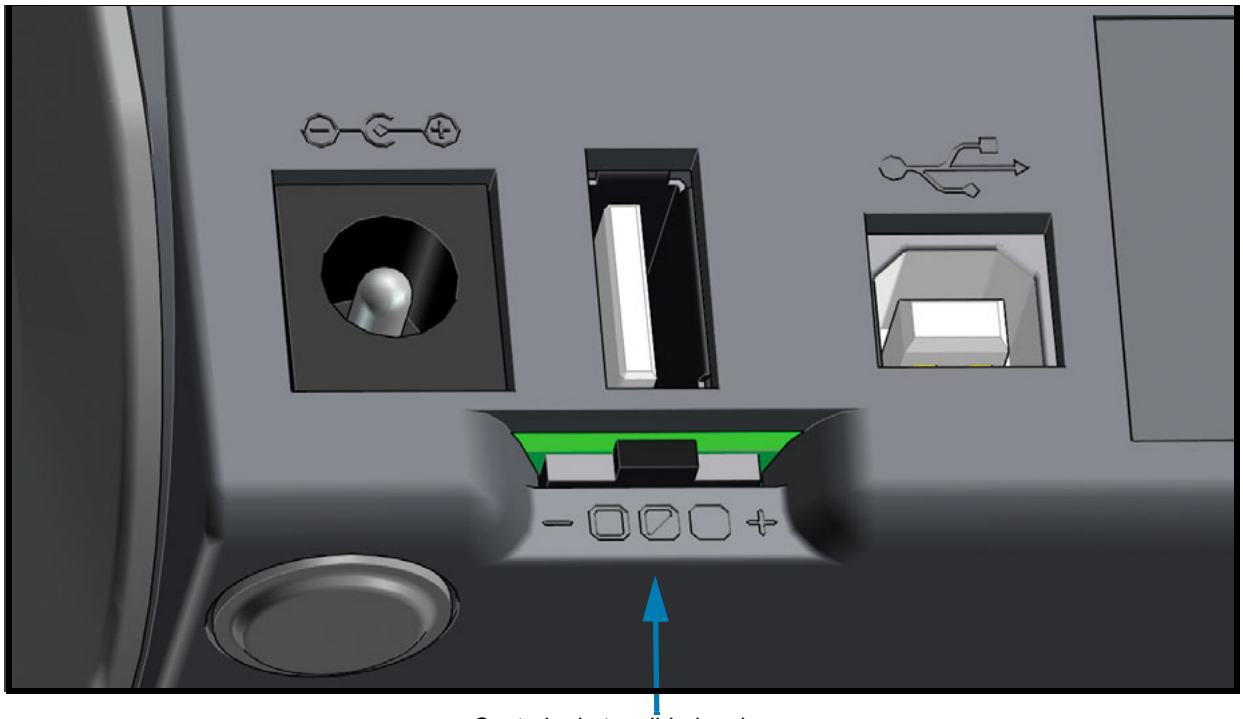

Controle de tonalidades de escuro

O botão de controle tem três (3) ajustes:

- **Esquerda** (Baixa - padrão): sem efeito.
- **Centro** (Média): aumenta a tonalidade de escuro de ZPL em 3 níveis.
- **Direita** (Alta): aumenta a tonalidade de escuro de ZPL em 6 níveis.

O ajuste Baixa (padrão) não modifica a Configuração real de tonalidade de escuro como ajustada pelo programador ou configuração de driver. O ajuste Média aumenta o nível de Tonalidade de escuro em 3, por ex., se a impressora está ajustada com um nível de tonalidade de escuro padrão de 20, então a tonalidade de escuro real aplicada ao imprimir será de 23. O ajuste Alta acrescentará seis (6) níveis de tonalidade de escuro ao nível de tonalidade de escuro configurado.

Importante • Configurar a Tonalidade de escuro para muito alta ou muito baixa pode reduzir a legibilidade do código de barras.

Ajuste da largura de impressão

A largura de impressão deve ser definida:

- Antes de usar a impressora pela primeira vez.
- Sempre que mudar a largura da mídia em uso.

A largura da mídia pode ser definida por:

- O driver de impressora do Windows ou um software aplicativo como o ZebraDesigner ™ .
- Controle das operações da impressora com a programação ZPL; consulte o comando Print Width (**^PW**- Largura da impressão) (consulte seu Guia de programação ZPL).
- Consulte Ajuste manual da largura de impressão.

Observação • Consulte a seção Sobre para obter informações e links de suporte para o modelo específico da sua impressora.

Substituição de suprimentos ao usar a impressora

Se a mídia (fita, etiquetas, recibos, tíquetes etc.) se esgotarem durante a impressão, deixe a energia da impressora ligada ao recarregar (se você desligar a impressora, poderá perder os dados). Depois de carregar um novo rolo de mídia, pressione o botão FEED (Avançar) para reiniciar.

Impressão em mídia sanfonada

A impressão em mídia sanfonada requer o ajuste da posição de parada das guias de mídia.

1. Abra a tampa superior.

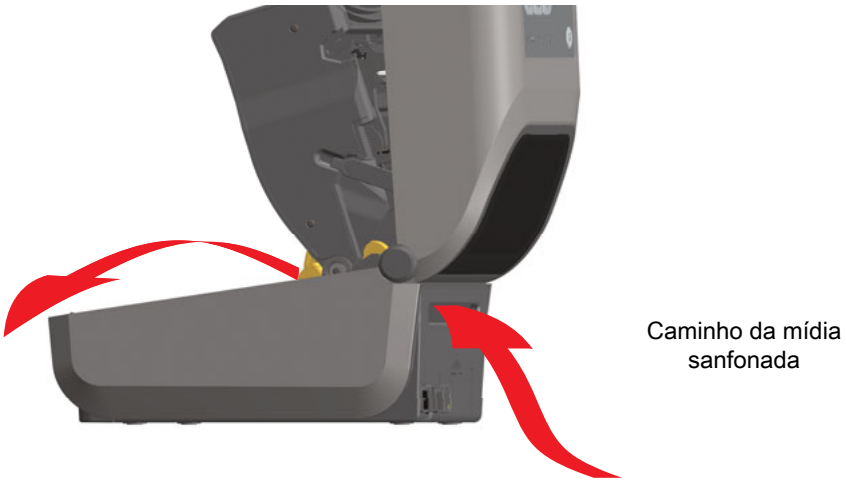

2. Ajuste a posição de parada da guia de mídia com a polia dourada. Use um pedaço da mídia sanfonada para definir a posição de parada. Gire a polia para a direção oposta a você para deixar as guias mais largas. Gire a polia na sua direção para estreitar a guia de mídia.

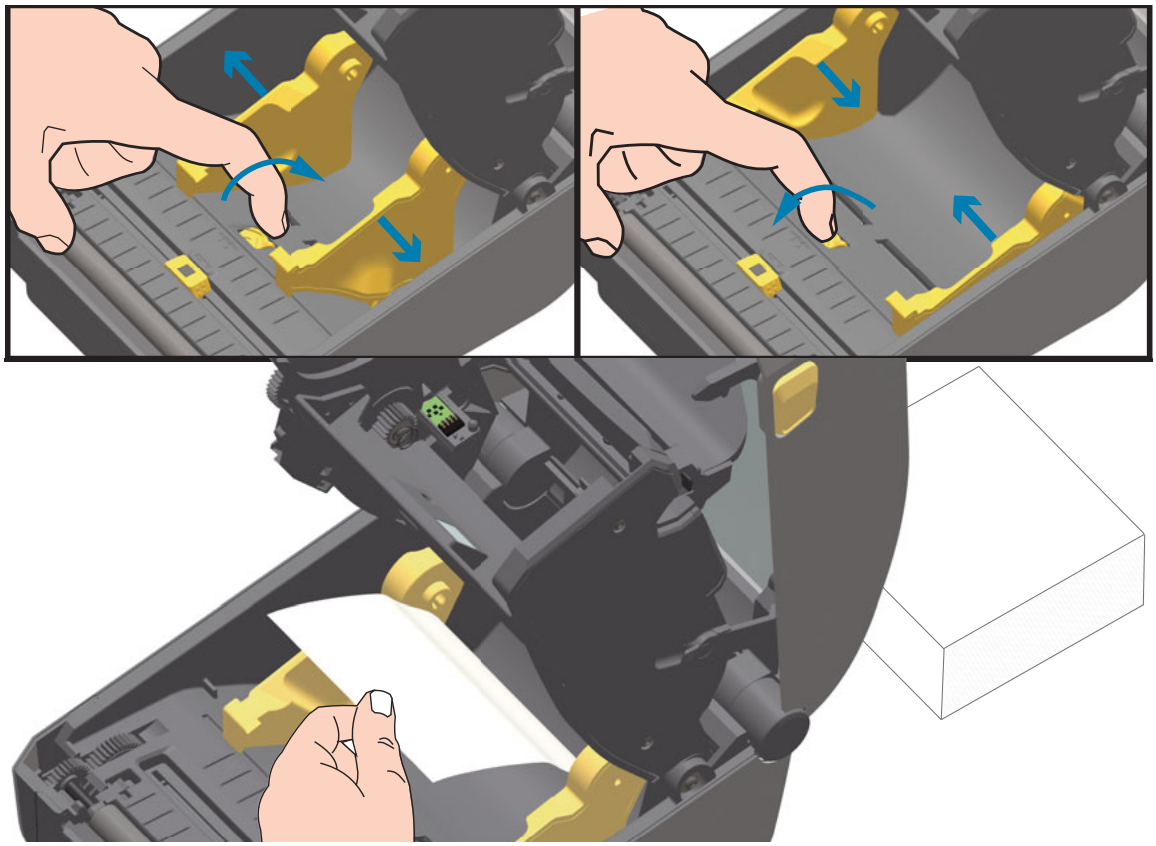

3. Insira a mídia pela fenda na parte de trás da impressora e coloque a mídia entre a guia de mídia e os suportes de rolo.

4. Feche a tampa superior.

Depois de imprimir ou usar o botão FEED (Avançar) para avançar várias etiquetas: Se a mídia não localizar o centro (mover-se de um lado a outro) ou as laterais da mídia (revestimento, etiqueta, papel etc.) estiverem desgastadas ou danificadas ao sair da impressora, talvez sejam necessários ajustes adicionais da posição de parada da guia de mídia.

Se isso não corrigir o problema, a mídia pode ser direcionada sobre os dois pinos de suporte de rolo na guia de mídia. Uma bobina de rolo vazia com a mesma largura da pilha de mídia sanfonada pode ser posicionada entre os suportes de rolo para fornecer suporte adicional para mídia fina.

Impressão com a mídia em rolo montada externamente

A impressora acomoda uma mídia em rolo montada externamente de formar similar ao suporte da impressora da mídia sanfonada. A impressora precisa que a combinação de rolo e suporte da mídia tenha uma inércia inicial baixa para tirar a mídia do rolo.

Considerações sobre a mídia em rolo montada externamente:

- De forma ideal, a mídia deve entrar na impressora diretamente pela parte de trás por meio da fenda da mídia sanfonada na parte traseira da impressora. Consulte Impressão em mídia sanfonada para obter informações sobre carregamento de mídia.
- Abaixe a velocidade de impressão para diminuir a chance de interrupção do motor. O rolo normalmente possui a maior inércia ao tentar iniciar sua movimentação. Diâmetros maiores de rolo de mídia exigem que a impressora tenha mais torque aplicado para que o rolo comece a se mover.
- A mídia deve se movimentar suave e livremente. A mídia não deve escorregar, pular, se movimentar, emperrar, etc. quando montada no seu suporte de mídia.
- A impressora não deve tocar o rolo de mídia.
- A impressora não deve escorregar ou subir acima da superfície de operação.

Uso da opção do distribuidor de etiqueta

A opção do distribuidor de etiqueta permite que você imprima uma etiqueta e tenha o material do forro (revestimento/rolo) removido automaticamente. Ao imprimir diversas etiquetas, a remoção da etiqueta distribuída (sem o forro) aciona a impressora para imprimir e distribuir a próxima etiqueta.

Para usar o modo de distribuição, ajuste o "Media Handling" (Manuseio de mídia) para "Peel-Off" (Remover) no driver da impressora ou com os Utilitários de configuração Zebra usando o assistente "Configure Printer Settings" (Definição das configurações da impressora). Caso contrário, você deve enviar os comandos de programação ZPL para a impressora.

Ao programar no ZPL, você pode usar as sequências de comando exibidas abaixo para configurar a impressora para usar a opção do distribuidor:

^XA ^MMP ^XZ

^XA ^JUS ^XZ

1. Carregue suas etiquetas na impressora. Feche a impressora e pressione o botão FEED (Avançar) até que um mínimo de 100 milímetros ou 4 polegadas de etiquetas expostas saia da impressora. Você pode deixar as etiquetas em um revestimento.

2. Eleve o revestimento sobre a parte frontal da impressora. Puxe a trava dourada no centro da porta do distribuidor para longe da impressora e a porta irá abrir.

3. Insira a etiqueta entre a porta do distribuidor e o corpo da impressora.

4. Feche a porta do distribuidor enquanto puxa firmemente a extremidade do revestimento da etiqueta.

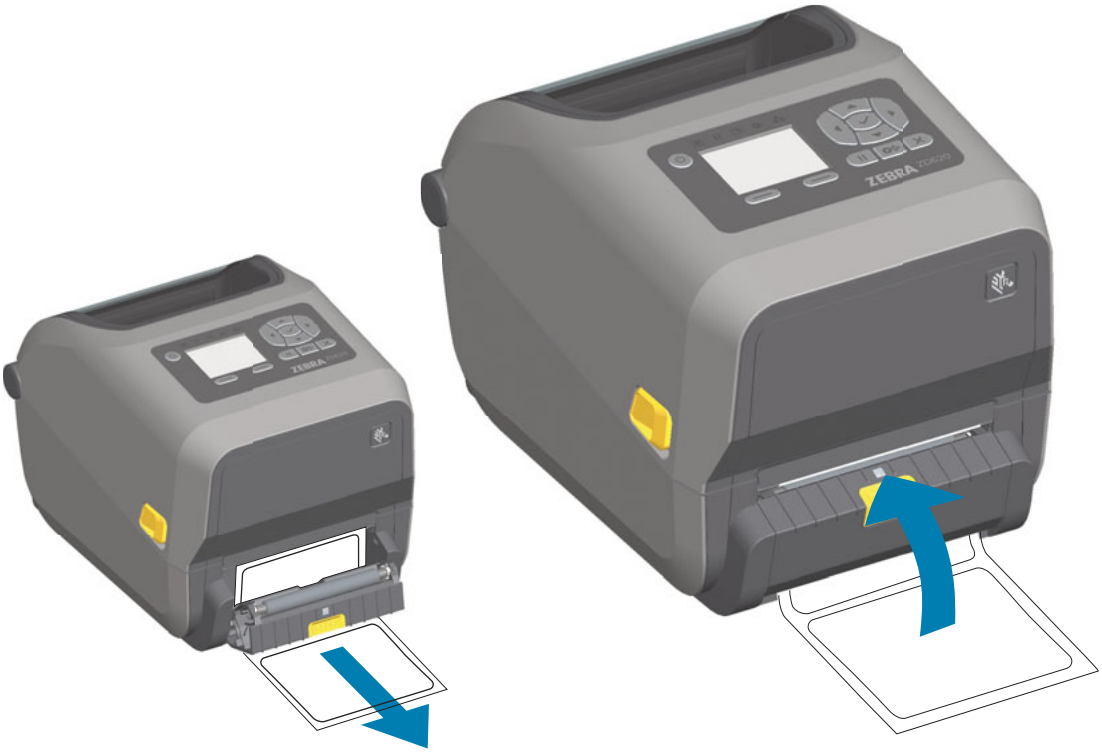

5. Pressione e solte o botão FEED (Avançar) uma ou mais vezes até que uma etiqueta seja apresentada para remoção.

6. Durante o trabalho de impressão, a impressora removerá o forro e apresentará uma única etiqueta. Retire a etiqueta da impressora para permitir que a próxima etiqueta seja impressa.

Observação • Se você não ativou o sensor de etiqueta removida para detectar a remoção de etiqueta distribuída (removida) com comandos de software, as etiquetas impressas se acumularão e podem emperrar o mecanismo.

Utilização das opções Sem revestimento

As opções de Rasgar e Cortador de mídia sem revestimento operam como as impressoras de mídia padrão. Essas opções incluem um sensor adicional para detectar quando uma etiqueta impressa e apresentada é retirada da impressora.

Impressoras sem revestimento exigem processos de limpeza especiais para maximizar o rolo (unidade) de impressão e as superfícies não adesivas especiais na impressora e nas áreas do caminho da mídia.

A opção de impressão sem revestimento permite a impressão de um formato/formulário de várias etiquetas que para entre cada etiqueta. Remover a etiqueta distribuída (removida) aciona a impressora a imprimir e distribuir a próxima etiqueta até que todas as etiquetas tenham sido impressas.

Para usar o modo de distribuição, ajuste o "Media Handling" (Manuseio de mídia) para "Peel-Off" (Remover) no driver da impressora ou com os Utilitários de configuração Zebra usando o assistente "Configure Printer Settings" (Definição das configurações da impressora). Caso contrário, você deve enviar os comandos de programação ZPL para a impressora.

Ao programar no ZPL, você pode usar as sequências de comando exibidas abaixo para configurar a impressora para usar a opção do distribuidor:

```
^XA ^MMP ^XZ
^XA ^JUS ^XZ
```

Impressão sem revestimento

- A mídia sem revestimento é carregada da mesma forma que modelos com tampa padrão de "rasgar" ou as opções de fábrica de cortador geral. Consulte Carregamento de mídia em rolo.
- **Recarregamento de mídia** - Limpe o cabeçote de impressão e inspecione o caminho da mídia e rolo de impressão quanto a acúmulo de adesivo e fragmentos. Remova as partículas com o lado adesivo da sua mídia sem revestimento. Toque de leve no caminho da mídia e rolo de impressão com a etiqueta para retirar partículas da área exposta do rolo de impressão e das áreas do caminho da mídia. Consulte o procedimento de limpeza do Rolo (unidade) de impressão sem revestimento.
- **Não remova mídia nova da sua embalagem protetora** até que esteja pronta para ser colocada na impressora. Colocar o rolo de lado o fará captar contaminantes e ele pode grudar nas superfícies.

Importante • O rolo de impressão pode acumular adesivo em suas bordas externas. Depois de usar muitos rolos de mídia, esses "anéis" de adesivo podem se desalojar ao usar a impressora. Esses acúmulos de partículas podem então ser transferidos para outras áreas.

Envio de arquivos para a impressora

Os arquivos de imagens, fontes e programação podem ser enviados à impressora a partir de sistemas operacionais Microsoft Windows utilizando o Gerenciador de perfil do Link-OS, os Utilitários de configuração Zebra (e o driver), o ZebraNet ™ Bridge ou Zebra® ZDownloader, encontrados no site da Zebra: www.zebra.com/software.

Comandos de programação do cartucho de fita

A impressora de Cartucho de fita ZD420 oferece diversos comandos de programação SGD (Set/Get/Do) para dar suporte ao uso do cartucho de fita. Consulte o Guia do programador ZPL para obter mais detalhes sobre os comandos SGD e os comandos SGD para fitas ("ribbon") em particular. Veja alguns exemplos de comandos SGD para cartucho de fita:

! U1 getvar "device.feature.ribbon_cartridge"

! U1 getvar "ribbon.cartridge.part_number"

! U1 getvar "ribbon.cartridge.authenticated"

! U1 getvar "ribbon.cartridge.length_remaining"

! U1 getvar "ribbon.cartridge.serial_number"

! U1 getvar "ribbon.cartridge.width"

! U1 getvar "ribbon.cartridge.type"

! U1 getvar "ribbon.cartridge.length"

! U1 getvar "ribbon.cartridge.inserted"

ribbon.ribbon_low.warning : 50 , Choices: off,5,10,15,25,50,75,100

! U1 getvar "ribbon"

! U1 getvar "ribbon.ribbon_low.warning"

! U1 setvar "ribbon.ribbon_low.warning" "75"

! U1 setvar "ribbon.ribbon_low.warning" "off"

Os Utilitários de configuração Zebra podem ser usados para enviar comandos e receber o status da impressora usando o recurso "Comunicação aberta com a impressora".

Impressão com opção de base da bateria conectada e bateria

Os procedimentos de operação da impressora mudam um pouco ao usar a bateria. Casos de perda de conexões de alimentação e de energia precisam dessas diferenças na operação. A bateria é projetada para maximizar sua vida útil, manter a qualidade da impressão e ter uma operação simples.

- Conectar a fonte de alimentação externa da impressora na bateria ativará a bateria. A bateria determina se o carregamento é necessário.
- A bateria não iniciará o carregamento até que seu nível de carga esteja abaixo de 90%. Isso aumenta sua vida útil.
- Depois de começar o carregamento, a bateria carregará até 100% de capacidade e então, entrará no Modo de espera.
- A impressora está recebendo a alimentação externa passada pelo circuito da bateria para a impressora. A bateria não é carregada durante impressão ou movimentação de mídia.
- A bateria usa uma quantidade muito pequena de energia durante o Modo de espera para maximizar a carga disponível armazenada na bateria.
- Leva cerca de 2 horas para carregar uma bateria totalmente descarregada.

Modo UPS

A impressora está recebendo a alimentação externa passada pelo circuito da bateria para a impressora.

1. Pressione o Botão de controle da bateria para ativar a bateria e verificar se ela está carregada. Depois de 60 segundos a bateria fica “em espera”.
2. A bateria fica em Modo de espera esperando a perda de alimentação externa para a bateria (e a impressora conectada).

A impressora pode ser DESLIGADA e LIGADA normalmente e não exige que a bateria seja ligada para operar.

Modo da bateria

A impressora é acionada somente pela bateria.

1. Pressione o Botão de controle da bateria para ativar a bateria e verificar se ela está carregada. Depois de 60 segundos a bateria entra “em espera” se a impressora ainda não tiver sido ligada.
2. Ligue a impressora.
3. Use a impressora normalmente.
4. Verifique o status de carga da bateria a qualquer momento pressionando o Botão de controle da bateria.
5. Troque ou carregue sua bateria quando o último indicador de nível de carga da bateria estiver piscando. Sua operação de impressão pode ser interrompida se a carga da bateria for totalmente consumida e a impressora desligar.

Fontes da impressora

A impressora série ZD é compatível com seus requisitos de linguagem e fonte. A linguagem de programação ZPL ™ fornece mapeamento avançado de fontes e tecnologia de dimensionamento para suportar fontes outline (TrueType ™ ou OpenType ™) e mapeamento de caracteres Unicode, além de fontes básicas com bitmap e páginas de código de caracteres.

Os recursos de fonte da impressora variam de acordo com a linguagem de programação. Os guias de programação ZPL e de legado EPL descrevem e documentam as fontes, as páginas de código, acesso de caracteres, listagem de fontes e limitações das respectivas linguagens de programação da impressora. Consulte os guias de programação da impressora para obter informações sobre suporte de Texto, Fontes e Caracteres.

A Zebra tem uma variedade de utilitários e software do aplicativo que suportam o download de fontes na impressora para as linguagens de programação ZPL e EPL da impressora.

Importante • Algumas fontes ZPL instaladas de fábrica na sua impressora não podem ser copiadas, clonadas ou restauradas para sua impressora ao recarregar ou atualizar o firmware. Se essas fontes ZPL com restrição de licença forem removidas por um comando explícito de exclusão de objeto ZPL, devem ser compradas e instaladas novamente por meio de um utilitário de instalação e ativação de fontes. As fontes EPL não têm essa restrição.

Identificação das fontes na sua impressora

Fontes e memória são compartilhadas pelas linguagens de programação na impressora. As fontes podem ser carregadas em vários locais de armazenamento na impressora . A programação ZPL pode reconhecer fontes EPL e ZPL. A programação EPL pode reconhecer apenas fontes EPL. Consulte os respectivos guias do programador para obter mais informações sobre fontes e memória da impressora.

Fontes ZPL

- Para gerenciar e fazer o download de fontes para operações de impressão em ZPL, use o Utilitário de configuração Zebra ou o ZebraNet ™ Bridge.
- Para exibir todas as fontes carregadas na sua impressora, envie à impressora o comando ZPL **^WD**. Consulte o Guia dos programadores ZPL para obter detalhes.
  - Fontes bitmap nas várias áreas de memória da impressora são identificadas pela extensão de arquivo **.FNT** na programação ZPL.
  - Fontes escaláveis são identificadas com as extensões de arquivo **.TTF**, .**TTE** ou **.OTF** na programação ZPL. EPL não suporta essas fontes.

Localização da impressora com páginas de código

A impressora de mesa de 4 pol. Link-OS suporta dois conjuntos de idioma, de região e de caracteres para fontes permanentes carregadas na impressora para cada linguagem de programação, ZPL e EPL. A impressora suporta localização com páginas de código de mapa de caracteres internacionais.

- Para obter suporte para página de código ZPL, incluindo Unicode, consulte o comando **^CI** no Guia do programador ZPL.

Fontes asiáticas e outros grandes conjuntos de fontes

Fontes pictográficas e ideográficas de idiomas asiáticos possuem grandes conjuntos de caracteres com milhares de caracteres que suportam página de código de idioma único. Para suportar os grandes conjuntos de caracteres asiáticos, o mercado adotou um sistema de caracteres de byte duplo (máximo de 67840) em vez dos caracteres de byte único (máximo de 256) usado pelos caracteres de idiomas com alfabeto latino para abordar grandes conjuntos de fontes. Para abordar diversos idiomas com um único conjunto de fontes, foi inventado o Unicode. Uma fonte Unicode suporta um ou mais pontos de código (relacione-os aos mapas de caracteres da página de código) e é acessada em um método padrão que resolve conflitos de mapeamento de caracteres. A linguagem de programação ZPL suporta Unicode. Ambas as linguagens de programação da impressora suportam os grandes conjuntos pictográficos de fontes asiáticas de caracteres de byte duplo.

O número de fontes que pode ser baixado depende da quantidade de memória flash disponível que ainda não esteja sendo usada e do tamanho da fonte a ser baixada.

Algumas fontes Unicode são grandes como fonte Arial Unicode da Microsoft (23 MB) disponíveis com a Microsoft ou a fonte Andale (22 MB) oferecida pela Zebra. Esses conjuntos de fontes grandes normalmente suportam também um grande número de idiomas.

Como obter fontes asiáticas

As fontes bitmap asiáticas podem ser baixadas na impressora pelo usuário ou pelo integrador. As fontes ZPL são compradas separadamente da impressora. As fontes EPL asiáticas estão disponíveis para download gratuitamente no site da Zebra.

- Chinês simplificado e tradicional
  (A fonte SimSun escalável é pré-carregada em impressoras vendidas com um cabo de alimentação chinês.)
- Japonês — Mapeamento JIS e Shift-JIS
- Coreano incluindo Johab
- Tailandês

Modo de linha EPL - Somente impressoras térmicas diretas

Sua impressora térmica direta suporta a impressão no Modo de linha. A impressão no Modo de linha EPL foi criada para que os comandos sejam compatíveis com a linguagem de programação EPL1 usada em impressoras dos modelos antigos LP2022 e LP2042. As impressoras térmicas diretas da série Zebra 2800 também incluem o suporte à linguagem da impressora no Modo de linha. A Impressora de mesa de 4 pol. Link-OS continua com o suporte da Zebra para o Modo de linha.

A impressão no modo de linha é ideal para o varejo básico (ponto de venda - POS), transporte, inventário, controle de fluxo de trabalho e etiquetagem geral. As impressoras EPL com Modo de linha são versáteis e capazes de imprimir uma ampla variedade de mídias e códigos de barra.

A impressão no Modo de linha imprime apenas linhas únicas com a altura do maior elemento presente na linha de texto e de dados - código de barras, texto, um logotipo ou linhas verticais simples. O modo de linha possui muitas limitações devido à única linha de impressão: sem posicionamento de elementos especiais, sem sobreposição de elementos e sem códigos de barras horizontais (escada).

- A operação da impressora no Modo de linha é iniciada enviando à impressora o comando EPL **`OEPL1`**. Consulte o Guia dos programadores EPL (Modo de página) ou o Guia dos programadores no modo de linha EPL.
- A operação da impressora no Modo de linha é encerrada enviando à impressora o comando de Modo de linha **`escOEPL2`**. Consulte o Guia dos programadores no Modo de linha EPL.
- Com o Modo de linha ativo, a programação no Modo de página ZPL e EPL (EPL2) será processada como programação e dados do Modo de linha.
- Com o Modo de página ZPL e EPL (EPL2) padrão ativo, a programação no Modo de linha será processada como programação e dados ZPL e/ou EPL.
- Verifique os modos de programação da impressora imprimindo uma configuração da impressora.

Opção de travar impressora ZD620 e ZD420

A opção Travar da impressora está disponível somente com impressora Healthcare. Os recursos de Travar impressora são:

- Trava e acesso com chave ao compartimento de mídia da impressora.
  - Mecanismo de trava de metal incorporado à impressora.
  - Peças metálicas fabricadas com precisão para movimentos repetidos.
  - O mecanismo de trava é fornecido com duas chaves.
- Suporta o reconhecido slot de segurança Kensington que permite travar a impressora em qualquer objeto imóvel, como uma mesa.
- Janela de mídia permanentemente vedada para segurança adicional (não passível de manutenção).
- O botão FEED (Avançar) está desativado para evitar que o usuário avance mídia manualmente enquanto o compartimento de mídia está travado. A tecla FEED (Avançar) sempre inicializará no modo FEED desativado.
- Suporta todas as mídias contidas na impressora. Não recomendado para mídia sanfonada.

Para ver uma ilustração dos recursos de Travar impressora, consulte Recursos de travamento das impressoras ZD620.

Zebra® ZKDU – Acessório da impressora

O ZKDU (unidade de teclado com visor) da Zebra® é uma pequena unidade terminal conectada à impressora para acessar formulários de etiqueta EPL ou ZPL armazenados na impressora.

O ZKDU é estritamente um terminal e não possui a capacidade de armazenar dados ou configurar parâmetros.

O ZKDU é usado para as seguintes funções:

- Listar formulários de etiquetas armazenados na impressora
- Recuperar formulários de etiquetas armazenados na impressora
- Inserir dados variáveis
- Imprimir etiquetas
- Alternar entre EPL e ZPL para dar suporte duplo aos tipos de formato/formulário de linguagem da impressora que podem ser armazenados em muitos modelos futuros de impressoras de etiquetas Zebra.

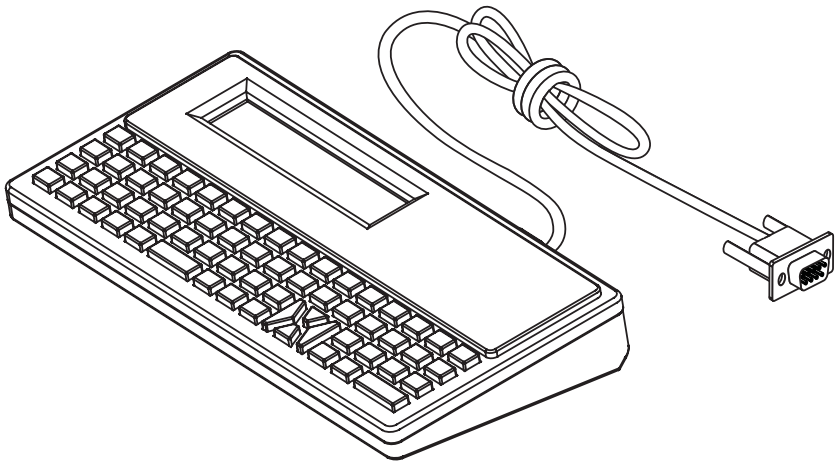

ZBI 2.0 ™ — Zebra Basic Interpreter

Personalize e aprimore sua impressora usando a linguagem de programação ZBI 2.0™. O ZBI 2.0 permite que as impressoras Zebra executem aplicativos e recebam entradas de balanças, scanners e outros periféricos sem nenhuma conexão a um computador ou rede. O ZBI 2.0 funciona com a linguagem de comando de impressora ZPL para que as impressoras possam entender fluxos de dados diferentes de ZPL e convertê-los em etiquetas. Isso significa que a impressora Zebra pode criar códigos de barra e textos a partir de entradas recebidas, formatos de etiquetas diferentes de ZPL, sensores, teclados e periféricos. As impressoras também podem ser programadas para interagir com aplicativos de bancos de dados de PCs para recuperar informações a serem usadas em etiquetas impressas.

- O ZBI 2.0 pode ser ativado com um pedido do kit de chave do ZBI 2.0 ou com a aquisição de uma chave na loja da Zebra.
- Use o Gerenciador de chave ZBI (também conhecido como utilitário ZDownloader) para aplicar a chave.
- Um ZBI-Developer ™ intuitivo é usado para criar, testar e distribuir os aplicativos ZBI 2.0. A "Impressora virtual" integrada permite criar, testar e preparar rapidamente programas para uso. ZBI-Developer está disponível no site da Zebra:

  Acesse o site da Zebra e procure por Zebra Basic Interpreter 2.0.
  www.zebra.com/software

Configuração do jumper do modo de recuperação de falha de energia

A impressora pode ser configurada para se reiniciar depois de uma falha de alimentação, sem supervisão, com o Modo de recuperação de falha de alimentação.

Observação • O Modo de recuperação de falha de alimentação só está disponível em impressoras com um Módulo de conectividade da impressora instalado.

Os Módulos de conectividade da impressora têm um jumper de Recuperação de falha de alimentação definido para desligado. Com o jumper definido para ligado, a impressora ligará automaticamente quando conectada a uma fonte de alimentação (ON - Ligada) CA ativa (e não desligada).

Risco de descarga eletrostática • A descarga da energia eletrostática que se acumula na superfície do corpo humano ou em outras superfícies pode danificar ou destruir o cabeçote de impressão e os componentes eletrônicos utilizados neste dispositivo. Você deve observar os procedimentos de segurança estática ao trabalhar com o cabeçote de impressão ou com componentes eletrônicos.

Configuração do jumper

1. Desconecte a tomada de alimentação CC e quaisquer conectores da interface da parte de trás da impressora.
2. Remova a porta de acesso do módulo e o módulo de conectividade. Consulte Remoção dos módulos de conectividade da impressora para obter instruções sobre os modelo de impressora ZD420. O módulo de conectividade em um modelo de impressora ZD620 é removido como um módulo da impressora ZD420.
3. Mova o jumper AUTO (Automático - Modo de recuperação de falha de alimentação) da posição OFF (Desligado) para ON (Ligado).
4. Reinstale o módulo de conectividade e porta de acesso do módulo. Consulte Instalação do módulo de Ethernet (LAN) interno ou Instalação do módulo da porta serial para obter os modelos de impressora ZD420. O módulo de conectividade em um modelo de impressora ZD620 é instalado como um módulo da impressora ZD420.
5. Reconecte a tomada de alimentação CC e os cabos de interface na impressora.

Exemplos de uso da Porta USB e Link-OS

Esta seção traz informações sobre como usar a porta USB da impressora juntamente com os recursos e aplicativos Link-OS.

Host USB

A porta USB permite que você conecte dispositivos USB — como um teclado, scanner ou unidade flash USB (memória) — à impressora.

Usos da porta USB

- Atualizações de firmware
- Transferências e gerenciamento de arquivos
- Porta para dispositivos de entrada de dados de USB de baixa energia (teclados, balanças, scanners e outros dispositivos wedge).

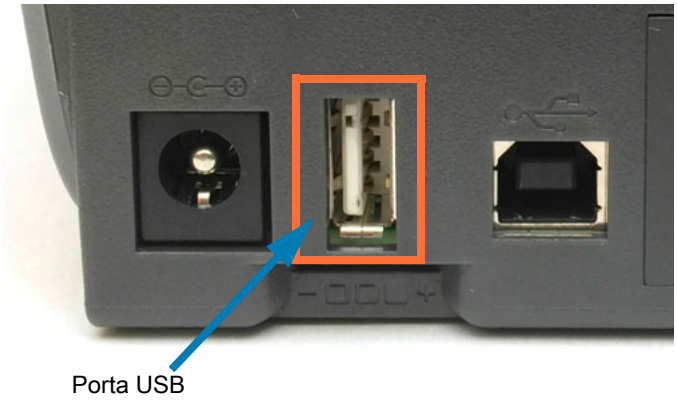

Importante • A unidade flash USB deve ser formatada com um sistema de arquivo FAT. Os nomes de arquivo podem ser caracteres alfanuméricos de 1 a 16 (A, a, B, b, C, c, ..., 0, 1, 2, 3, ...) apenas. Utilize apenas caracteres ASCII. Não use caracteres asiáticos, caracteres cirílicos ou caracteres com acento nos nomes de arquivos. Algumas funções podem não funcionar corretamente se houver sublinhados no nome do arquivo. Em vez disso, use pontos.

Uso do USB para atualizações de firmware

A porta USB permite que você conecte uma unidade flash USB na impressora para realizar atualizações do firmware.

Este é um exemplo de como usar o poderoso gerenciamento de impressoras, as funções de espelho da Zebra. Consulte o manual de programação ZPL da impressora — Comandos de operação **Espelho** e **Set-Get-Do** (SGD) `usb.mirror` .

Observação • Consulte a seção Sobre para obter informações e links de suporte para o modelo específico da sua impressora.

Importante • Compatível com unidades flash USB (ou “pen drive” ou “cartão de memória”) de até 1 Terabyte (TB). A impressora não reconhece unidades com mais de 1 TB.

Preparação da unidade flash e atualização do firmware

1. Em sua unidade flash USB, crie o seguinte:
   - uma pasta chamada Zebra
   - nessa pasta, crie três subdiretórios:
     - appl
     - comandos
     - arquivos

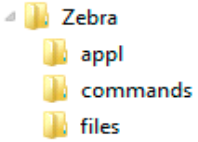

2. Na pasta **/appl**, coloque uma versão do último firmware da impressora.
3. Carregue a impressora com a mídia. Consulte Carregamento de mídia em rolo.
4. Insira a unidade flash USB na porta USB da sua impressora.
5. Observe a interface do usuário e aguarde.
   Se a versão do firmware na unidade flash USB for diferente daquela instalada na impressora, o firmware é baixado na impressora. O indicador de dados irá piscar em verde enquanto o firmware é baixado.
   A impressora irá reiniciar com todos os indicadores piscando. Quando a atualização do firmware for concluída, o indicador de STATUS ficará verde contínuo enquanto o firmware é validado e instalado.
   A impressora ZD620 exibirá mensagens de status de download do firmware no visor LCD (e com o modo padrão MOSTR. PAUSA definido, o visor LCD mostrará a versão do firmware). Um Relatório de configuração da impressora é impresso automaticamente e a atualização do firmware foi concluída.
6. Remova a unidade flash USB da impressora.

Exemplos de uso de USB e da impressora

Os exercícios nesta seção ensinam como realizar o espelho USB (usando um procedimento alternativo de atualização de firmware), como transferir arquivos de e para a impressora e como fornecer informações solicitadas e imprimir uma etiqueta usando essas informações.

Itens necessários para exercícios com o USB

Para fazer os exercícios neste documento, é necessário o seguinte:

- Unidade flash USB de até 1 Terabyte (TB). A impressora não reconhece unidades com mais de 1 TB.
- Teclado USB.
- Diversos arquivos mencionados abaixo (de arquivos anexados neste arquivo PDF)
- O aplicativo gratuito Zebra Utilities para smartphone (pesquise por Zebra Tech na loja Google Play).

Arquivos para a realização dos exercícios

A maior parte dos arquivos necessários para realizar os exercícios nesta seção está anexada neste arquivo PDF. Copie esses arquivos para o seu computador antes de começar os exercícios. Sempre que possível, o conteúdo dos arquivos é mostrado. O conteúdo dos arquivos que contenham conteúdo codificado, que não possa ser exibido como texto ou imagem, não está incluído.

Arquivo 1: `ZEBRA.BMP`

Arquivo 2: `SAMPLELABEL.TXT`

```
^XA
^FO100,75^XGE:zebra.bmp^FS
^FO100,475^A0N,50,50^FDMirror from USB Completed^FS
^XZ
```

Esse formato de etiqueta simples imprime o logotipo da Zebra e uma linha de texto ao final do exercício de espelhamento.

Arquivo 3: `LOGO.ZPL`

Utiliza o arquivo bitmap do logotipo da Zebra.

Arquivo 4: `USBSTOREDFILE.ZPL`

```
CT~~CD,~CC^~CT~
^XA~TA012~JSN^LT0^LH0,0^JMA^PR4,4~SD15^LRN^CI0^XZ
~DG000.GRF,07680,024,,[image data]
^XA
^LS0
^SL0
^BY3,3,91^FT35,250^BCN,,Y,N^FC%,{,#^FD%d/%m/%Y^FS
^FT608,325^XG000.GRF,1,1^FS
^FT26,75^A0N,28,28^FH\^FDThis label was printed from a format stored^FS
^FT26,125^A0N,28,28^FH\^FDon a USB Flash Memory drive. ^FS
^BY3,3,90^FT33,425^BCN,,Y,N
^FD>:Zebra Technologies^FS
^PQ1,0,1,Y^XZ
^XA^ID000.GRF^FS^XZ
```

Este formato de etiqueta imprime uma imagem e texto. Esse arquivo é armazenado no dispositivo de memória USB no nível raiz para poder ser impresso.

Arquivo 5: `VLS_BONKGRF.ZPL`

Arquivo 6: `VLS_EIFFEL.ZPL`

Arquivo 7: `KEYBOARDINPUT.ZPL`

```
^XA
^CI28
^BY2,3,91^FT38,184^BCN,,Y,N^FC%,{,#^FD%d/%m/%Y^FS
^FO385,75^XGE:zebra.bmp^FS
^FT40,70^A0N,28,28^FH\^FDThis label was printed using a keyboard input.
^FS
^FT35,260^A0N,28,28^FH\^FDThis label was printed by:^FS
^FT33,319^A0N,28,28^FN1"Enter Name"^FS
^XZ
```

Este formato de etiqueta, usado no exercício de entrada de teclado USB, faz o seguinte:

- Cria um código de barras com a data atual, baseado na sua configuração de relógio de tempo real (RTC). (O RTC pode não estar disponível na versão da impressora que você adquiriu)
- Imprime o gráfico do logotipo da Zebra
- Imprime texto fixo
- Imprime o texto inserido pelo operador por meio do teclado

Arquivo 8: `SMARTDEVINPUT.ZPL`

```
^XA
^CI28
^BY2,3,91^FT38,184^BCN,,Y,N^FC%,{,#^FD%d/%m/%Y^FS
^FO385,75^XGE:zebra.bmp^FS
^FT40,70^A0N,28,28^FH\^FDThis label was printed using a smart device input. ^FS
^FT35,260^A0N,28,28^FH\^FDThis label was printed by:^FS
^FT33,319^A0N,28,28^FN1"Enter Name"^FS^XZ
```

O mesmo formato de etiqueta da etiqueta anterior, apenas com uma impressão de texto diferente. Este formato é usado para o exercício de entrada de dispositivo inteligente.

Exercício 1: Copiar arquivos para uma unidade flash USB e realizar espelho USB

1. Em sua unidade flash USB, crie o seguinte:

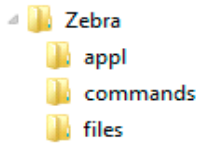

- uma pasta chamada **`Zebra`**
- nessa pasta, três subpastas:
  - **`appl`**
  - **`comandos`**
  - **`arquivos`**

2. Na pasta **`/appl`**, coloque uma versão do último firmware da impressora.

Observação •Algumas funções podem não funcionar corretamente se houver sublinhados no nome do arquivo. Em vez disso, use pontos.

2. Na pasta **`/files`**, coloque o seguinte arquivo:
   - **Arquivo 1: `ZEBRA.BMP`**
3. Na pasta **`/commands`**, coloque o seguinte arquivo:
   - **Arquivo 2: `SAMPLELABEL.TXT`**
   - **Arquivo 3: `LOGO.ZPL`**
4. Insira a unidade flash USB na porta USB na parte dianteira da impressora.
5. Observe a interface do usuário e aguarde. Deverá ocorrer o seguinte:
   - Se o firmware na unidade flash USB for diferente daquele na impressora, o firmware é baixado na impressora. A impressora é reiniciada e imprime uma etiqueta de configuração da impressora. (Se não houver nenhum firmware na unidade flash USB ou se a versão de firmware for a mesma, a impressora pula essa ação.)
   - A impressora faz download dos arquivos na pasta **`/files`** e exibe rapidamente os nomes dos arquivos que estão sendo baixados no visor.
   - A impressora executa todos os arquivos na pasta **`/commands`**.
   - A impressora é reiniciada e exibe a mensagem **MIRROR PROCESSING FINISHED** (Processamento de espelho concluído).
6. Remova a unidade flash USB da impressora.

Tabela 1

Exercício 1: Informações ao usuário avançado
Consulte o Guia de programação ZPL para obter mais informações sobre esses comandos. **Ativar/desativar espelhamento:** ! U1 setvar "usb.mirror.enable" "value" — **Valores:** "on" ou "off" **Ativar/desativar espelhamento automático** que ocorre quando uma unidade flash USB é inserida na porta USB: ! U1 setvar "usb.mirror.auto" "value" — **Valores:** "on" ou "off" **Número de recuperação da operação de espelho —** Especificar o número de vezes que a operação de espelho será repetida se falhar: ! U1 setvar "usb.mirror.error_retry" "value" — **Valores:** 0 a 65535 **Alterar caminho do arquivo A PARTIR DO USB** — Reprogramar o local onde a impressora pesquisa para recuperar arquivos a partir da memória USB durante as operações de espelho. ! U1 setvar "usb.mirror.appl_path" "new_path" — Padrão: "zebra/appl" **Alterar caminho do arquivo PARA o USB —** Reprogramar o local onde a impressora coloca arquivos na memória USB durante as operações de espelho. ! U1 setvar "usb.mirror.path" "path" — **Padrão:** "zebra" **Ativar/desativar a porta USB** ! U1 setvar "usb.host.lock_out" "value" — **Valores:** "on" ou "off"

Exercício 2: Imprimir um formato de etiqueta de uma unidade flash USB

A opção Imprimir arquivo USB permite imprimir arquivos de um dispositivo de armazenamento em massa USB, como uma unidade flash USB. Somente arquivos imprimíveis (**.ZPL** e **.XML**) podem ser impressos a partir do dispositivo de armazenamento em massa USB e os arquivos devem estar localizados no nível raiz, não em um diretório.

1. Copie os seguintes arquivos para a sua unidade flash USB:
   - Arquivo 4: `USBSTOREDFILE.ZPL`
   - Arquivo 5: `VLS_BONKGRF.ZPL`
   - Arquivo 6: `VLS_EIFFEL.ZPL`
2. Insira a unidade flash USB na porta USB na parte dianteira da impressora.
3. Na interface de usuário do visor LCD da impressora, pressione o botão SELECIONAR NA ESQUERDA (abaixo do ícone de página inicial) para acessar o menu Início da impressora.
4. Use os botões de SETA para rolar até o menu Ferramentas e SELECIONAR (ícone de marca de seleção).
5. Use os botões de SETA para rolar até **PRINT USB FILE** (Imprimir arquivo USB).

A impressora carrega todos os arquivos executáveis e os processa. Os arquivos disponíveis são listados. **SELECIONAR TUDO** está disponível para imprimir todos os arquivos na unidade flash USB.

6. Se necessário, use a seta para cima e para baixo a fim de selecionar **`USBSTOREDFILE.zpl`**.
7. Pressione o botão SELECIONAR NA DIREITA para selecionar **IMPRIMIR**. A etiqueta é impressa.

Exercício 3: Copiar arquivos de/para uma unidade flash USB

A opção Copiar arquivo USB permite copiar arquivos de um dispositivo de armazenamento em massa USB para a unidade **E:** da memória flash da impressora.

1. Copie os seguintes arquivos para o diretório raiz da sua unidade flash USB: Não coloque esses arquivos em uma subpasta.
   - Arquivo 7: `KEYBOARDINPUT.ZPL`
   - Arquivo 8: `SMARTDEVINPUT.ZPL`
2. Insira a unidade flash USB na porta USB na parte dianteira da impressora.
3. Na interface de usuário do visor LCD da impressora, pressione o botão SELECIONAR NA ESQUERDA para acessar o menu Início da impressora.
4. Use os botões de SETA para rolar até o menu Tools (Ferramentas) e pressione SELECIONAR (ícone de marca de seleção).
5. Use os botões de SETA para rolar até **COP. A. USB P/ E:**.

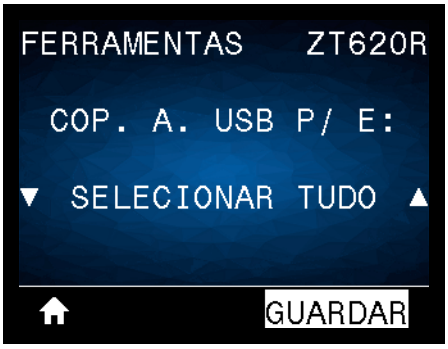

A impressora carrega todos os arquivos executáveis e os processa. Os arquivos disponíveis são listados. **SELECIONAR TUDO** está disponível para copiar todos os arquivos disponíveis da unidade flash USB.

6. Se necessário, use a SETA PARA CIMA ou PARA BAIXO para selecionar o arquivo **`STOREFMT.ZPL`**.
7. Pressione o botão SELECIONAR NA DIREITA para selecionar **GUARDAR**.
8. A impressora armazena o arquivo na memória **`E:`**. Todos os nomes de arquivo são convertidos em maiúsculas.
9. Repita esse processo para selecionar o arquivo **`STOREFMTM1.ZPL`**.
10. Pressione o botão SELECIONAR NA DIREITA para selecionar **GUARDAR**. A impressora armazena o arquivo na memória **`E:`**.
11. Remova a unidade flash USB da porta USB.

Observação • Agora, é possível copiar esses arquivos da impressora para uma unidade flash USB usando o item do menu do usuário **STORE E: FILE TO USB** (Armazenar arquivo E: no USB).

A opção **SELECIONAR TUDO** está disponível para armazenar todos os arquivos disponíveis da impressora na unidade flash USB. Qualquer arquivo **.ZPL** que for copiado será processado posteriormente, de modo que o conteúdo do arquivo possa ser enviado a uma impressora para execução normal.

Exercício 4: Inserir dados para um arquivo armazenado com um teclado USB e imprimir uma etiqueta

O recurso Estação de impressão permite usar um dispositivo de interface humana (HID), como um teclado ou um scanner de código de barras, para inserir dados do campo **^FN** em um arquivo modelo ***.ZPL**.

1. Após realizar o exercício anterior, conecte um teclado USB a uma porta USB.
2. Use os botões de SETA para rolar até o menu Tools (Ferramentas) ( ).
3. Pressione OK.
4. Use os botões de SETA para rolar até **EST. IMPRESSORA**

A impressora carrega todos os arquivos executáveis e os processa. Os arquivos disponíveis são listados.

5. Se necessário, use a SETA PARA CIMA ou PARA BAIXO para selecionar o arquivo **KEYBOARDINPUT.ZPL**.
6. Pressione o botão SELECIONAR NA DIREITA para selecionar **SELECIONAR**.
7. A impressora acessa o arquivo e solicita as informações nos campos **^FN** do arquivo. Nesse caso, ela solicita o seu nome.
8. Digite seu nome e pressione <ENTER>. A impressora solicita o número de etiquetas a serem impressas.
9. Especifique a quantidade desejada de etiquetas e pressione <ENTER> novamente.

O número de etiquetas especificado é impresso, com o seu nome nos campos apropriados.

Uso da porta USB e dos recursos de NFC

O recurso Print Touch ™ da Zebra permite tocar um dispositivo habilitado para NFC (Comunicação de campo próximo), baseado em Android ™ como um smartphone ou tablet para o logotipo do Print Touch para parear o dispositivo com a impressora. Esse recurso permite usar o dispositivo para fornecer informações solicitadas e imprimir uma etiqueta usando essas informações.

Importante • Alguns dispositivos podem não ser compatíveis com a comunicação NFC com a impressora enquanto você não definir as configurações de NFC necessárias no seu dispositivo. Em caso de dificuldades, consulte o seu prestador de serviço ou fabricante de dispositivos inteligentes para obter mais informações.

Exercício 5: Inserir dados para um arquivo armazenado com um dispositivo inteligente e imprimir uma etiqueta

Observação • As etapas deste exercício podem variar de acordo com o dispositivo inteligente, com o provedor de serviço ou com o fato de você ter ou não o aplicativo gratuito Zebra Utilities instalado no seu dispositivo inteligente.

Consulte o Zebra Bluetooth User Guide (Guia do usuário de Bluetooth Zebra) para obter instruções específicas para configurar sua impressora para usar uma interface Bluetooth. Uma cópia deste manual está disponível em: http://www.zebra.com/manuals.

1. Se não tiver o aplicativo Zebra Utilities instalado no seu dispositivo, vá para a loja de aplicativos do seu dispositivo, pesquise o aplicativo Zebra Utilities e instale-o.
2. Emparelhe o dispositivo inteligente com a impressora segurando o dispositivo próximo ao ícone do Zebra Print Touch da impressora.
   1. Se necessário, acesse as informações de Bluetooth da impressora usando o dispositivo inteligente. Para obter instruções, consulte a documentação do fabricante do seu dispositivo.
   2. Se necessário, selecione o número de série da impressora Zebra para emparelhá-la com o dispositivo.
   3. Assim que o dispositivo inteligente tiver sido detectado pela impressora, esta poderá solicitar que aceite ou rejeite o emparelhamento. Se necessário, pressione o botão SELECIONAR NA ESQUERDA na impressora para selecionar ACEITAR. Alguns dispositivos inteligentes emparelham com a impressora sem esse aviso.

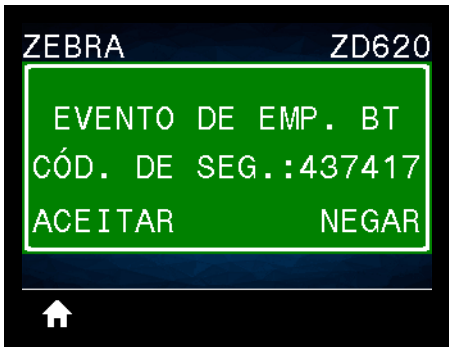

   A impressora e seu dispositivo estão emparelhados.
3. Inicie o aplicativo Zebra Utilities no seu dispositivo. O menu principal do Zebra Utilities é exibido.

4. Execute as seguintes etapas se tiver um dispositivo da Apple:
   5. Toque no ícone Settings (Configurações) (⚙) no canto inferior direito.
   6. Altere a configuração de **Get Labels From Printer** (Obter etiquetas da impressora) para **ON** (ligado).
   7. Toque em Done (Concluído).
   8. Toque em Files (Arquivos).

   O dispositivo inteligente obtém os dados da impressora e os exibe.

Observação • Esse processo de recuperação pode levar um minuto ou mais.

5. Role pelos formatos mostrados e selecione **`E:SMARTDEVINPUT.ZPL`**.

   Com base no campo **`^FN`** no formato de etiqueta, o dispositivo inteligente solicita o seu nome.
6. Insira o seu nome ao ser solicitado.
7. Altere a quantidade de etiquetas a serem impressas, se desejar.
8. Toque em PRINT (Imprimir) para imprimir a etiqueta.

Manutenção

Esta seção descreve os procedimentos de manutenção e limpeza de rotina.

Limpeza

Sua impressora Zebra pode exigir manutenção periódica para mantê-la funcionando e imprimindo etiquetas, recibos etc. de alta qualidade.

Suprimentos de limpeza

Os seguintes suprimentos de limpeza da impressora são recomendados para uso com sua impressora:

- **Canetas de limpeza do cabeçote de impressão** para limpeza simples do cabeçote de impressão do operador
- **Álcool isopropílico 99% puro** (Use um distribuidor com etiqueta. Nunca umedeça novamente os materiais de limpeza usados para limpar a impressora).
- **Cotonetes de limpeza sem fibras** para o caminho da mídia, guias e sensores **e Panos de limpeza** para o caminho da mídia e interior (por exemplo, Kimwipes da Kimberly-Clark).
- Lata de ar comprimido.

Importante • O mecanismo do cortador não requer limpeza de manutenção. NÃO limpe a lâmina ou o mecanismo. A lâmina tem um revestimento especial para resistir a adesivos e desgaste.

Importante • O uso de álcool em excesso pode resultar na contaminação de componentes eletrônicos exigindo muito mais tempo de secagem para que a impressora funcione corretamente.

Importante • Não use um compressor de ar no lugar da lata de ar comprimido. Os compressores de ar têm micro contaminantes e partículas que entram no sistema de ar e danificam sua impressora.

Cuidado com lesões nos olhos • Use proteção nos olhos para protegê-los de partículas e objetos que podem voar ao usar ar comprimido.

Compre os produtos e acessórios da Zebra para limpeza da sua impressora

Acesse o site da Zebra: www.zebra.com/accessories

Programação de limpeza recomendada

Cabeçote de impressão

Intervalo: Limpe o cabeçote de impressão depois de cada 5 rolos impressos.

Procedimento: Limpeza do cabeçote de impressão

Rolo (unidade) de impressão padrão

Intervalo: Conforme necessário para melhorar a qualidade da impressão. Os rolos de impressão podem deslizar causando a distorção da imagem de impressão e no pior caso, o não movimento da mídia (etiquetas, recibos etc.).

Procedimento: Consulte Limpeza e substituição do rolo de impressão.

Observação • Os rolos de impressão padrão vêm em duas cores, preto (203 dpi) e cinza (300 dpi).

Rolo (unidade) de impressão sem revestimento

Intervalo: Se houver acúmulo observado de partículas no rolo de impressão, use este procedimento. O rolo de impressão sem revestimento normalmente não precisa de limpeza. O lado adesivo da mídia capta partículas conforme você imprime.

Se a mídia sem revestimento estiver grudando e enroscando na impressora, o rolo de impressão sem revestimento normalmente precisa ser substituído. O revestimento de silicone não aderente foi completamente usado.

Importante • Os rolos de impressão sem revestimento vêm em duas cores, marrom avermelhado (203 dpi) e marrom (300 dpi).

Importante • Limpar o rolo com soluções ou esfregar a superfície delicada deste tipo de rolo danificará permanentemente ou encurtará a vida útil do rolo de impressão sem revestimento.

Importante • O rolo de impressão pode acumular adesivo em suas bordas externas. Depois de usar muitos rolos de mídia, esses "anéis" de adesivo podem se desalojar ao usar a impressora. Esses acúmulos de partículas podem então ser transferidos para outras áreas na impressora, principalmente, o cabeçote de impressão.

Procedimento: Para remover partículas adesivas, use o lado adesivo de um pedaço de mídia sem revestimento para pressionar levemente e remover as partículas do rolo de impressão. Use o procedimento Limpeza e substituição do rolo de impressão para obter melhor acesso para a remoção de partículas.

Caminho da mídia

Intervalo: Limpe conforme necessário.

Método: Limpe completamente com panos e cotonetes de limpeza sem fibras umedecidos com álcool isopropílico 99%. Deixe que o álcool evapore completamente.

Procedimento: Consulte Limpeza do caminho da mídia.

Parte interna

Intervalo: Limpe a impressora conforme necessário.

Método: Use um pano macio, escova ou ar comprimido para limpar ou soprar a poeira e partículas da impressora. Use álcool isopropílico 99% e um pano de limpeza sem fibras para dissolver agentes contaminantes como óleo e sujeira.

Parte externa

Intervalo: Limpe conforme necessário.

Método: Use um pano macio, escova ou ar comprimido para limpar ou soprar a poeira e partículas da impressora. A parte externa da impressora pode ser limpa usando sabão comum e soluções de água para umedecer o pano. Use apenas a quantidade mínima de solução de limpeza para evitar que solução entre na impressora ou outras áreas. Não limpe conectores ou a parte interna da impressora usando este método.

Modelos da impressora Healthcare — Os modelos mais novos agora incluem ultravioleta (UV) e plásticos prontos para desinfetante para hospitais e outros ambientes similares. Os controles do usuário são vedados para que possam ser limpos com o restante da parte externa da impressora. Consulte o "**Guia para desinfetar e limpar impressoras Zebra® Healthcare**" no site da Zebra para obter as últimas informações sobre materiais de limpeza testados e aprovados e métodos de limpeza.

Opção de distribuidor de etiqueta

Intervalo: Conforme necessário para melhorar as operações de distribuição de etiqueta.

Procedimento: Consulte a limpeza Opção de distribuidor de etiqueta.

Opção de cortador

Intervalo: Não é um componente passível de manutenção por parte do usuário. **Não limpe** dentro da abertura do cortador ou do mecanismo da lâmina. Você pode usar a limpeza Externa para limpar a tampa do cortador (alojamento).

Método: Entre em contato com um técnico de manutenção.

Procedimento: Não aplicável.

Aviso sobre corte • Não há peças passíveis de manutenção pelo operador na unidade de corte. Nunca remova a tampa do cortador (painel). Nunca tente inserir objetos ou dedos no mecanismo de corte.

Importante • Esta lâmina tem um revestimento especial para resistir a adesivos e desgaste. Limpa-la pode estragar a lâmina.

Importante • Usar ferramentas não aprovadas, cotonetes, solventes (incluindo álcool) etc. pode danificar ou encurtar a vida útil do cortador ou causar seu emperramento.

Limpeza do cabeçote de impressão

Sempre utilize uma caneta de limpeza nova no cabeçote de impressão (uma caneta velha carrega os agentes contaminantes do seu uso anterior o que pode danificar o cabeçote de impressão).

Ao carregar uma nova mídia, você deve limpar o cabeçote de impressão para obter operações de impressão ideais.

Cuidado de superfície quente • O cabeçote de impressão esquenta durante a impressão. Como proteção contra danos ao cabeçote de impressão e risco de danos físicos, evite tocar no cabeçote de impressão. Utilize apenas a caneta de limpeza para executar a manutenção no cabeçote de impressão.

Risco de descarga eletrostática • A descarga da energia eletrostática que se acumula na superfície do corpo humano ou em outras superfícies pode danificar ou destruir o cabeçote de impressão e outros componentes eletrônicos utilizados neste dispositivo. Você deve observar os procedimentos de segurança estática ao trabalhar com o cabeçote de impressão ou com componentes eletrônicos sob a tampa superior.

Impressoras térmicas diretas ZD620/ZD420

Ao carregar a nova mídia, você também pode limpar o cabeçote de impressão.

1. Esfregue a caneta de limpeza contra a área escura do cabeçote de impressão. Limpe do meio para a fora. Isso moverá o adesivo das bordas da mídia para fora do caminho da mídia.
2. Espere um minuto antes de fechar a impressora para permitir que os componentes sequem.

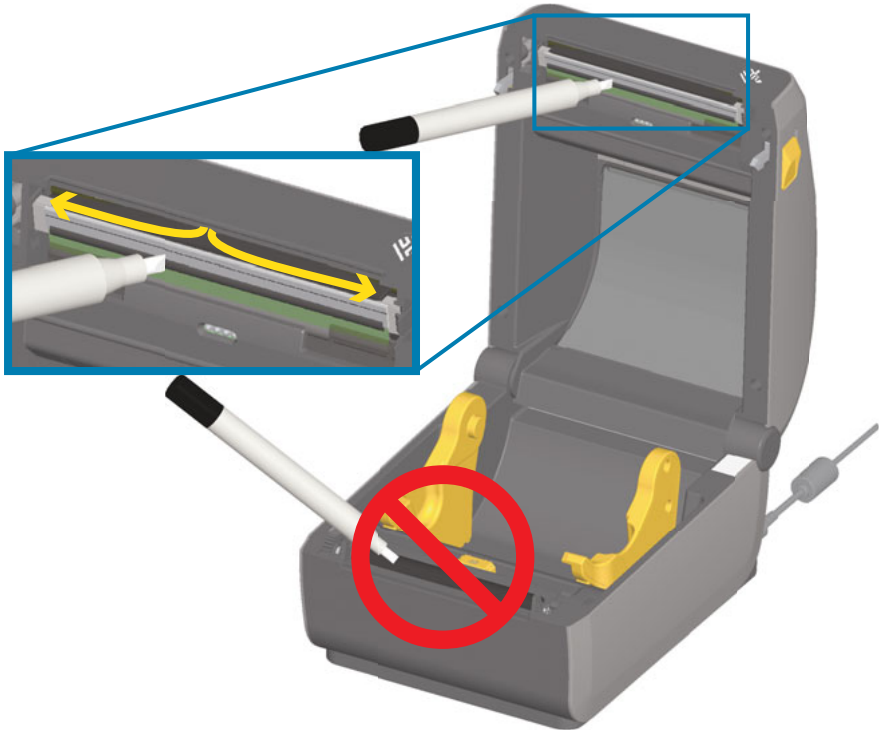

Impressoras de transferência térmica ZD620/ZD420

Ao carregar a nova mídia ou fita, você também pode limpar o cabeçote de impressão.

1. Se fita de transferência estiver instalada, remova-a antes de continuar.
2. Esfregue a caneta de limpeza contra a área escura do cabeçote de impressão. Limpe do meio para a fora. Isso moverá o adesivo das bordas da mídia para fora do caminho da mídia.
3. Espere um minuto antes de fechar a impressora ou carregar a fita para permitir que todos os componentes sequem.

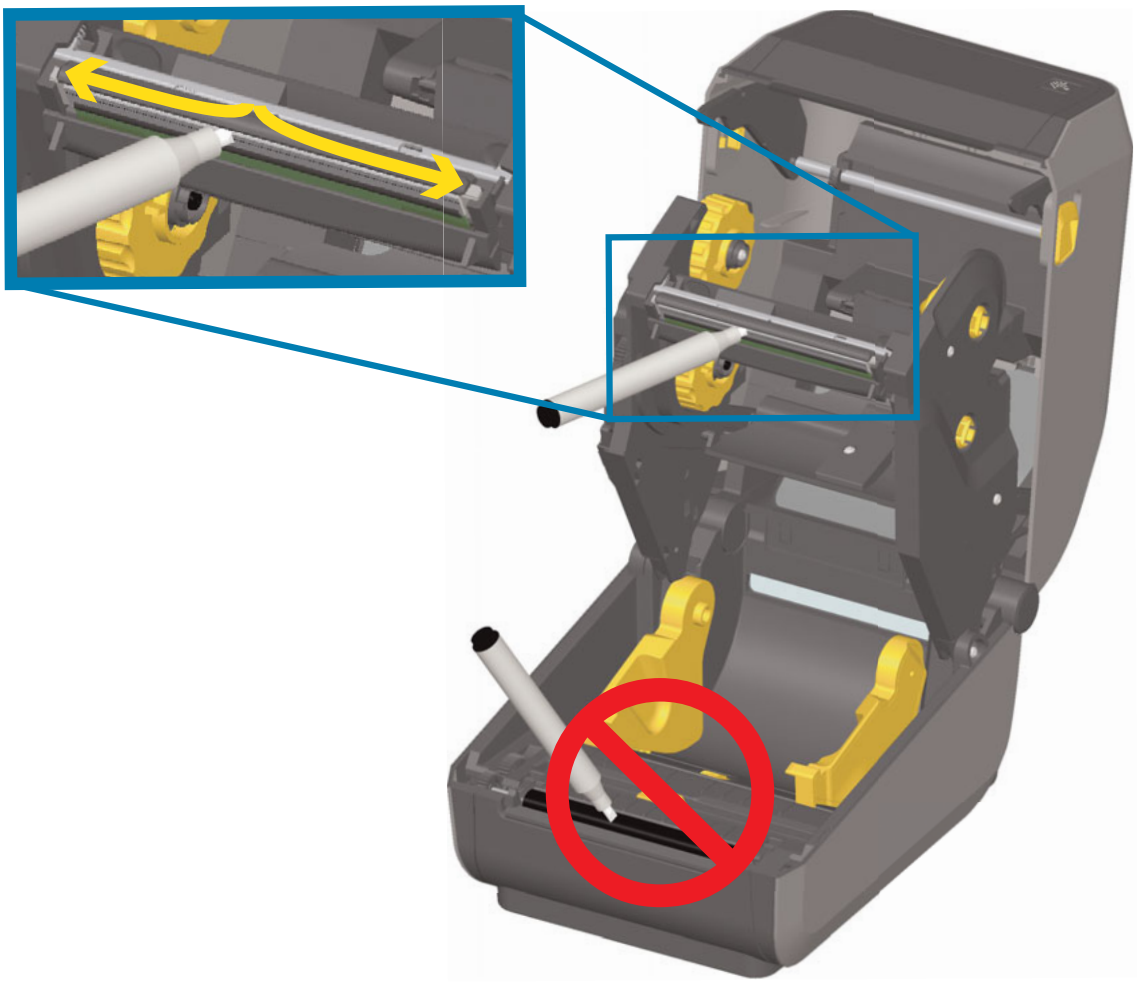

Impressoras de cartuchos de fita ZD420

1. Puxe os dois (2) braços de liberação para soltar o transportador de fita. Consulte em Acesso ao cabeçote de impressão da impressora de cartucho de fita mais detalhes.
2. Eleve o braço do atuador do cabeçote de impressão para cima para acessar o cabeçote de impressão. Esfregue a caneta de limpeza contra a área escura do cabeçote de impressão. Limpe do meio para fora. Isso moverá o adesivo transferido das bordas externas da mídia para a área fora do caminho da mídia.
3. Aguarde um minuto antes de fechar a impressora.

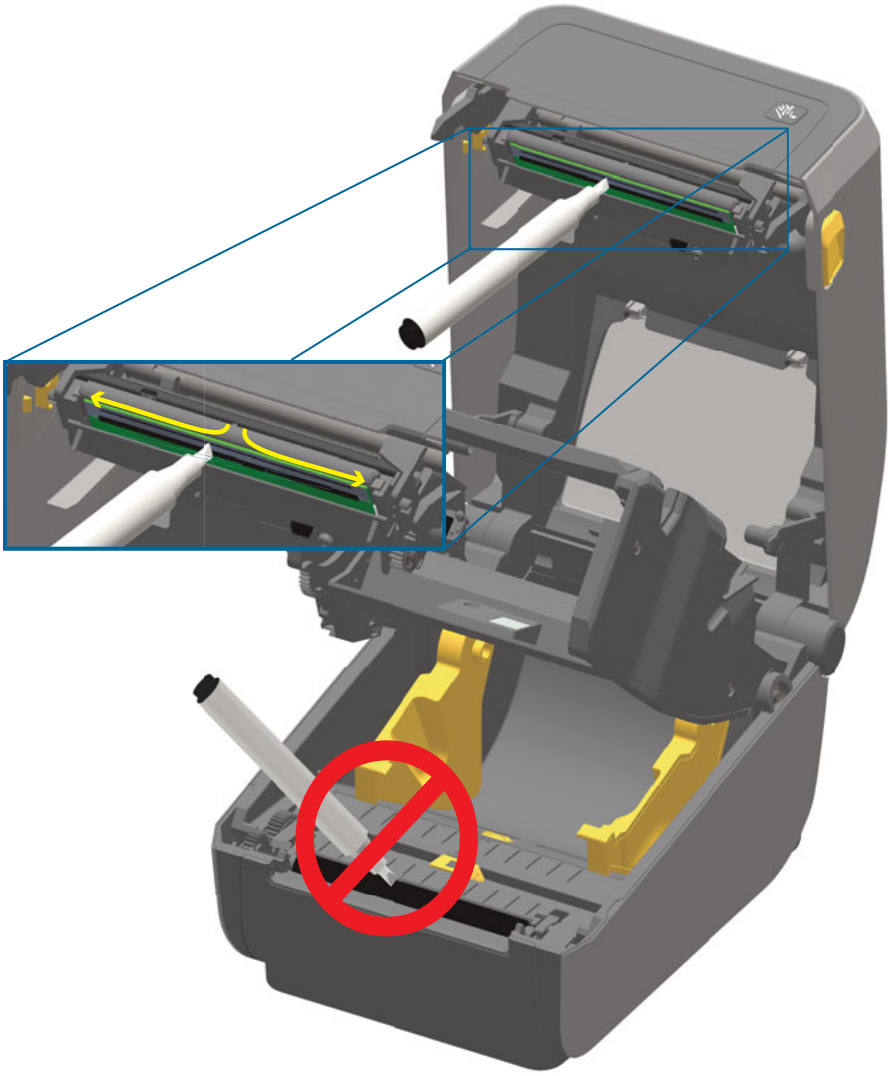

4. Solte o braço do atuador do cabeçote de impressão e, em seguida, empurre o transportador de fita no braço do atuador do cabeçote de impressão. Os braços de liberação irão travar no lugar e reconectar o transportador de fita à tampa superior e ao braço do atuador do cabeçote de impressão.

Limpeza do caminho da mídia

Utilize um cotonete de limpeza e/ou pano sem fiapos para remover fragmentos, pó ou crosta que tenha se acumulado nos suportes, guias e superfícies do caminho da mídia. Umedeça ligeiramente o cotonete ou pano com uma solução de álcool isopropílico 99%. Para áreas difíceis de limpar, use mais álcool em um cotonete de limpeza para umedecer os fragmentos e soltá-los do adesivo que possa ter se acumulado nas superfícies do compartimento da mídia.

Não limpe o cabeçote de impressão, os sensores ou o rolo como parte desse processo.

Metade inferior das impressoras ZD60/ZD420

A metade inferior dessas impressoras são limpas da mesma forma.

1. Limpe as superfícies internas dos suportes do rolo e embaixo das guias de mídia com cotonetes e panos de limpeza.
2. Limpe o canal deslizante do sensor móvel (mas não o sensor). Mova o sensor para alcançar todas as áreas.
3. Aguarde um minuto antes de fechar a impressora. Descarte os produtos de limpeza usados.

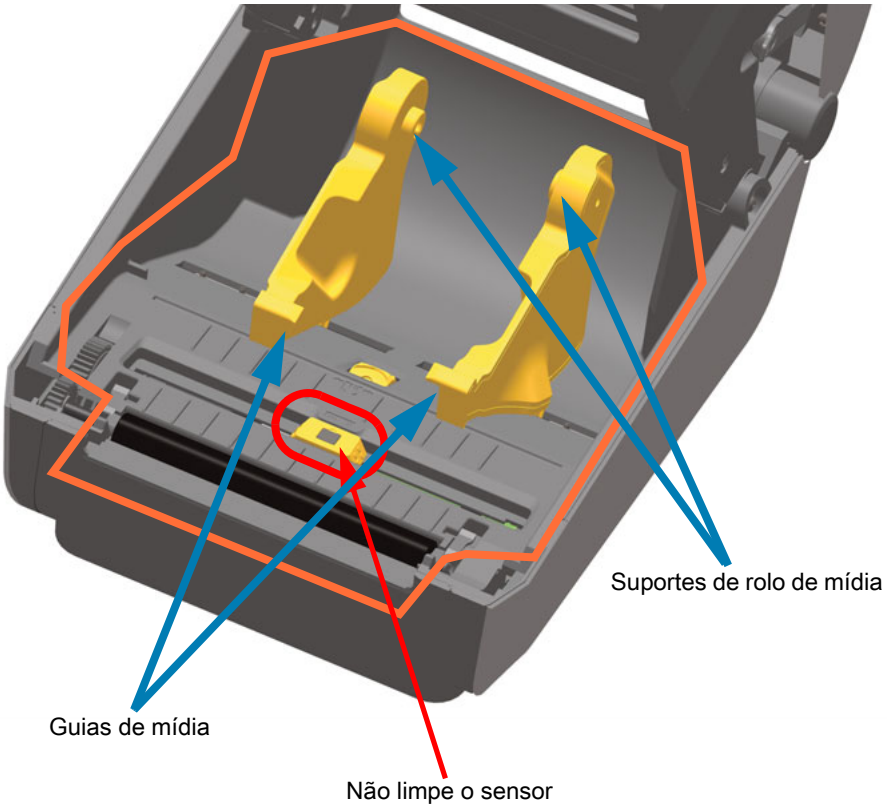

Metade superior das Impressoras térmicas diretas ZD620/ZD420

1. Limpe as áreas (contornadas em laranja) para remover o adesivo e outros contaminantes. Não limpe o conjunto de sensores.

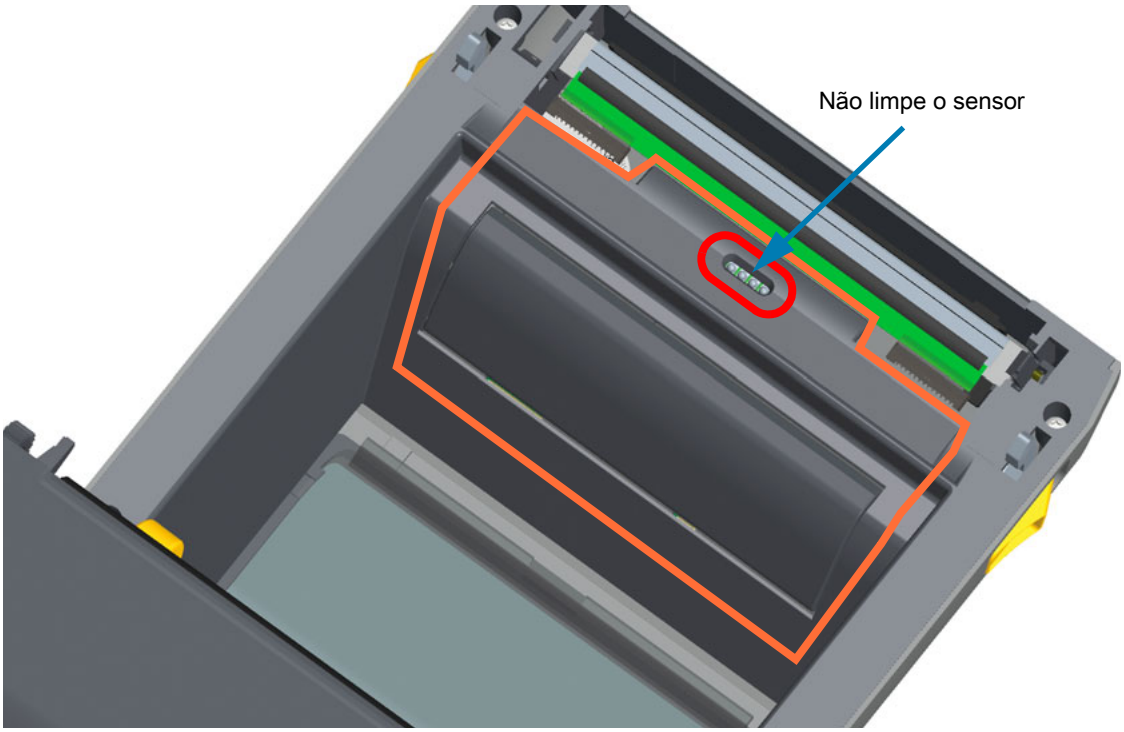

Metade superior das Impressoras de transferência térmica ZD620/420

1. Limpe a área (contornada em laranja) próxima do cabeçote de impressão na parte dianteira do carro da fita.

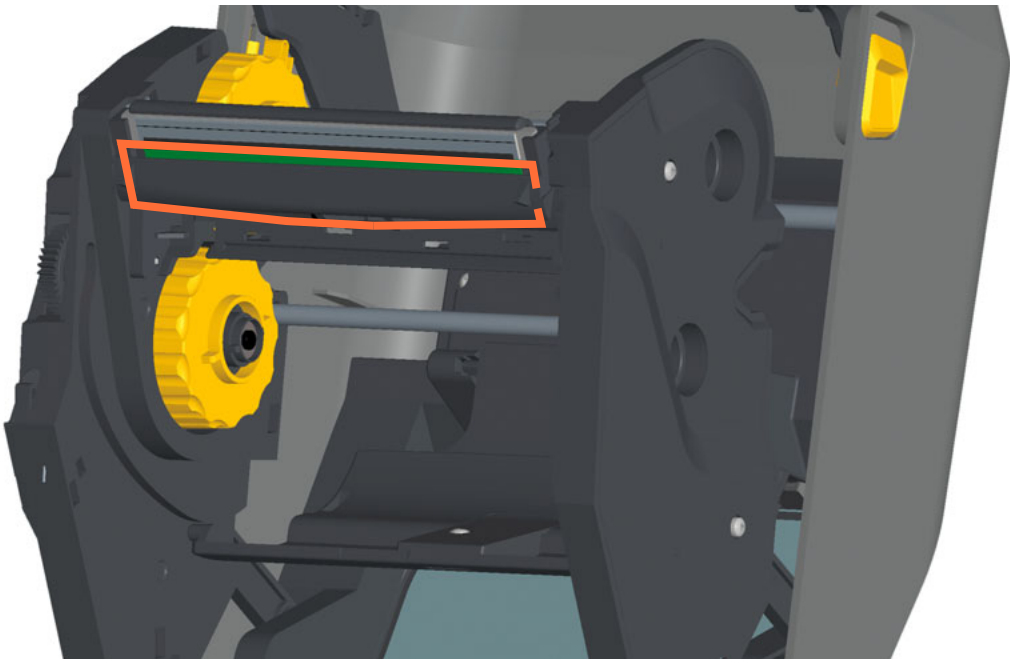

Metade superior das Impressoras de cartucho de fita de transferência térmica ZD420

1. Puxe os dois (2) braços de liberação para soltar o transportador de fita. Consulte em Acesso ao cabeçote de impressão da impressora de cartucho de fita mais detalhes.
2. Limpe as áreas (contornadas em laranja) abaixo do Braço do atuador do cabeçote de impressão e do Transportador de fita.

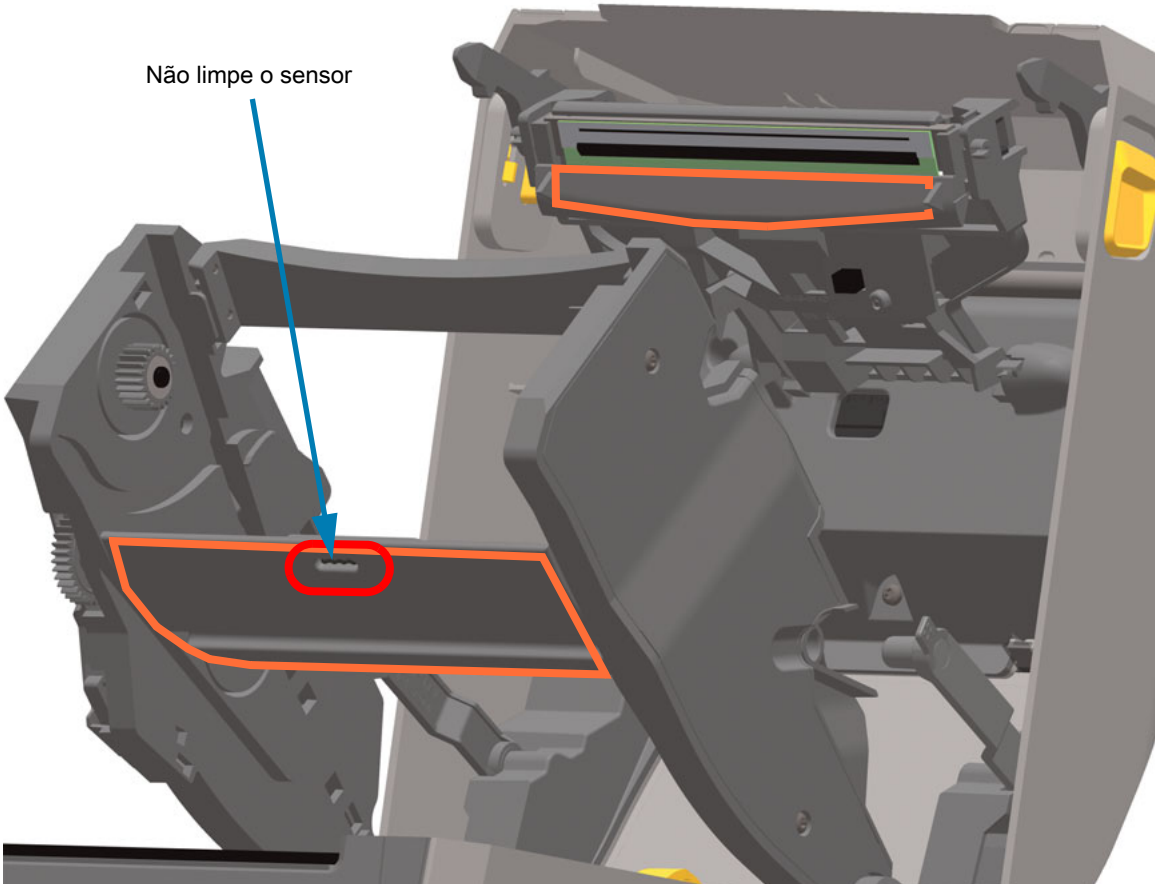

3. Solte o braço do atuador do cabeçote de impressão e, em seguida, empurre o transportador de fita no braço do atuador do cabeçote de impressão. Os braços de liberação irão travar no lugar e reconectar o transportador de fita à tampa superior e ao braço do atuador do cabeçote de impressão.

Limpeza das opções do cortador e do distribuidor de etiquetas

Essa é uma continuação da limpeza do caminho da mídia para qualquer opção, se instalado.

Limpeza de opção de cortador

As superfícies de plástico do caminho da mídia podem ser limpas, mas não as lâminas do cortador ou o mecanismo interno.

Importante • O mecanismo da lâmina do cortador não requer limpeza de manutenção. NÃO limpe a lâmina. Esta lâmina tem um revestimento especial para resistir a adesivos e a desgaste.

Aviso sobre corte • Não há peças passíveis de manutenção pelo operador na unidade de corte. Nunca remova a tampa do cortador (painel). Nunca tente inserir objetos ou dedos no mecanismo de corte.

Observação • Usar ferramentas não aprovadas, cotonetes, solventes (incluindo álcool) etc. pode danificar ou encurtar a vida útil do cortador ou causar sua obstrução.

1. Limpe os ressaltos e as superfícies plásticas da entrada de mídia (lado de dentro) e a fenda de saída (lado de fora) do cortador. Limpe a parte de dentro das áreas contornadas em azul.
2. Repita conforme necessário para remover qualquer adesivo ou resíduo de contaminante depois de seco.

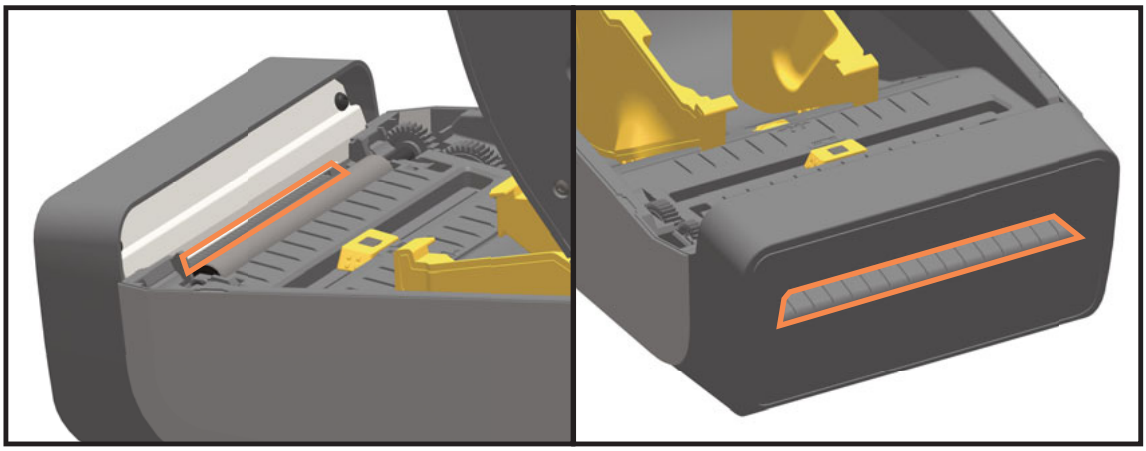

Limpeza de opção de distribuidor de etiqueta

1. Abra a porta e limpe a barra de remoção, as superfícies internas e ressaltos na porta.
2. Limpe o rolo girando-o. Descarte o cotonete ou pano. Limpe mais uma vez para remover o resíduo diluído.
3. Limpe a janela do sensor. A janela deve estar livre de riscos e resíduo.

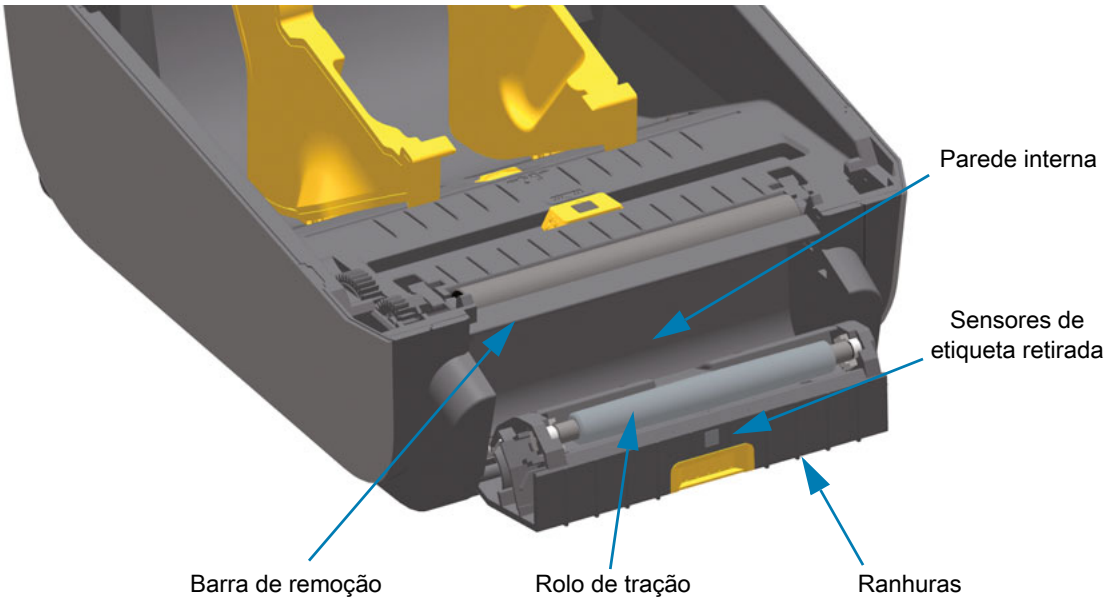

Limpeza do sensor

Pó pode se acumular nos sensores de mídia. Não use um compressor de ar para remover pó. Compressores adicionam umidade, partículas finas e lubrificante o que pode contaminar sua impressora.

Metade inferior das impressoras ZD60/ZD420

1. Limpe a janela do sensor móvel. Limpe o pó cuidadosamente ou use uma lata de ar comprimido; se necessário, utilize um cotonete seco para limpar o pó. Se os adesivos ou outros contaminantes não saírem, utilize um cotonete umedecido com álcool para que eles se soltem.
2. Utilize um cotonete seco para eliminar qualquer resíduo que não tenha sido removido na primeira limpeza.
3. Repita as etapas 1 e 2 conforme necessário até que todos os resíduos e listras sejam removidas do sensor.

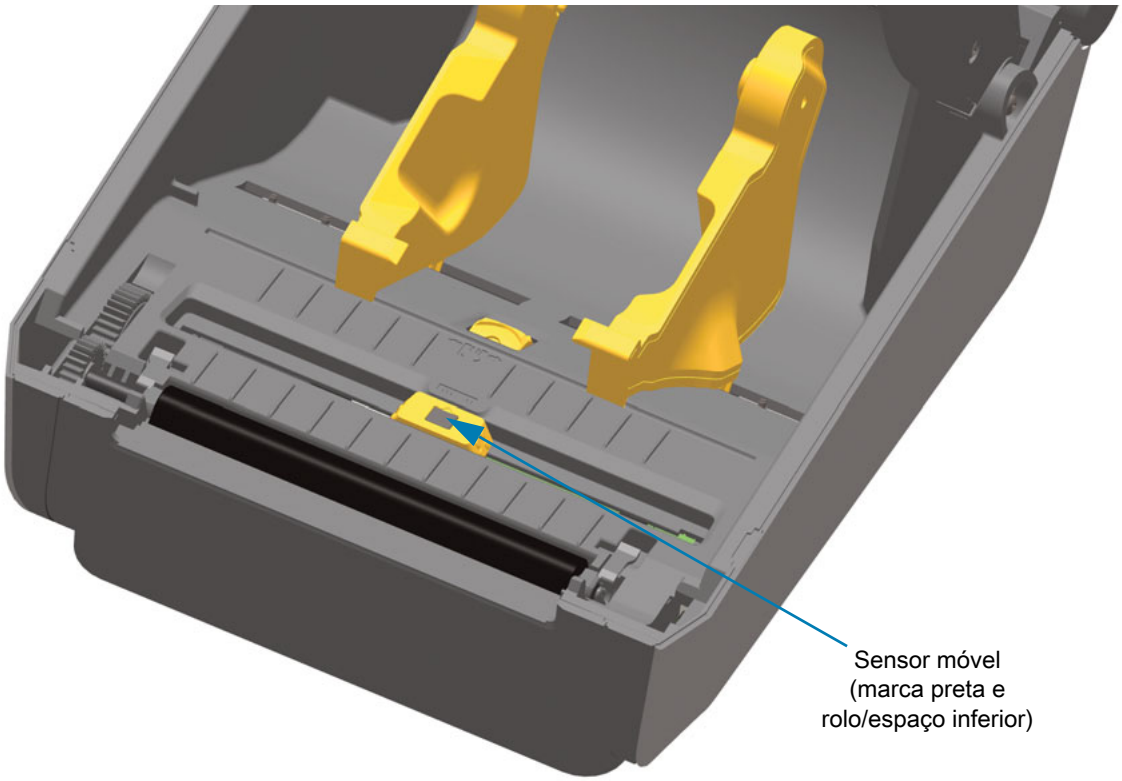

Metade superior das Impressoras térmicas diretas ZD620/ZD420

1. Pulverize o sensor de matriz de rolo (espaço) superior embaixo do cabeçote de impressão com uma lata de ar comprimido. Se necessário, use um cotonete umedecido com álcool para soltar o adesivo ou outros contaminantes diferentes de poeira. Utilize um cotonete seco para eliminar qualquer resíduo que não tenha sido removido na primeira limpeza.

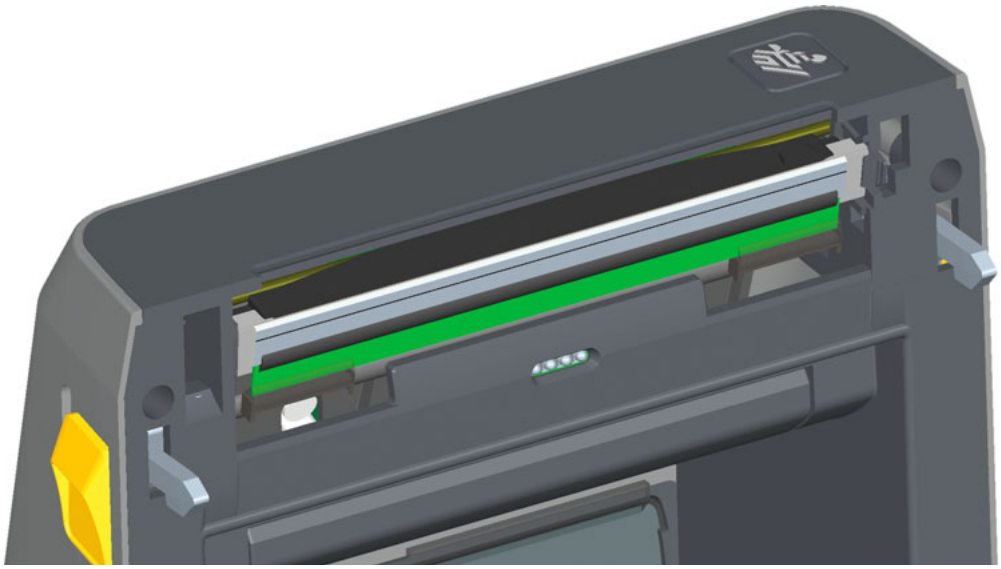

Metade superior das Impressoras de transferência térmica ZD620/ZD420

1. Pulverize o sensor de matriz de rolo (espaço) superior embaixo do cabeçote de impressão com uma lata de ar comprimido. Completar a limpeza do sensor (muito raro) exige um técnico de manutenção

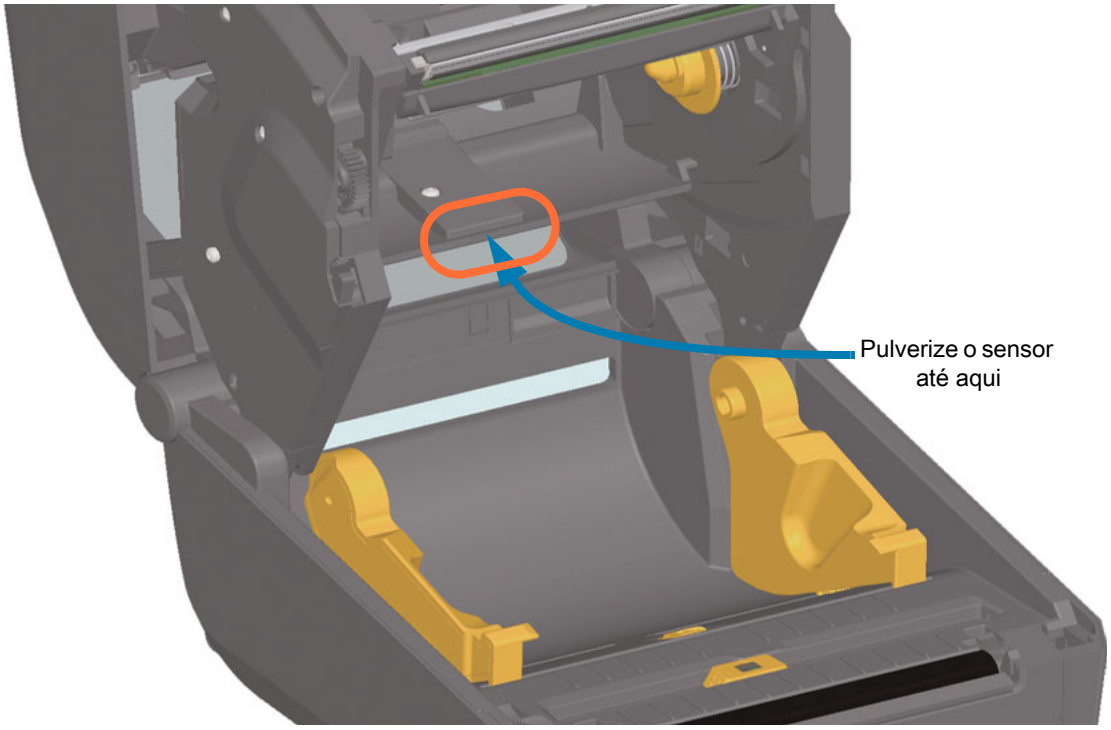

Metade superior das Impressoras de cartucho de fita ZD420

1. Puxe os dois (2) braços de liberação para soltar o transportador de fita. Consulte em Acesso ao cabeçote de impressão da impressora de cartucho de fita mais detalhes.
2. Balance o braço do atuador do cabeçote de impressão para cima até tocar a tampa superior da impressora. Mantenha o braço do atuador do cabeçote de impressão nessa posição para acessar a área abaixo do cabeçote de impressão, consulte a próxima imagem.
3. Pulverize o sensor de matriz de rolo (espaço) superior embaixo do transportador de fita e o sensor de falta de fita embaixo do braço do atuador do cabeçote de impressão com uma lata de ar comprimido. Se necessário, utilize um cotonete umedecido em álcool para que eles se soltem. Utilize um cotonete seco para eliminar qualquer resíduo que não tenha sido removido na primeira limpeza.

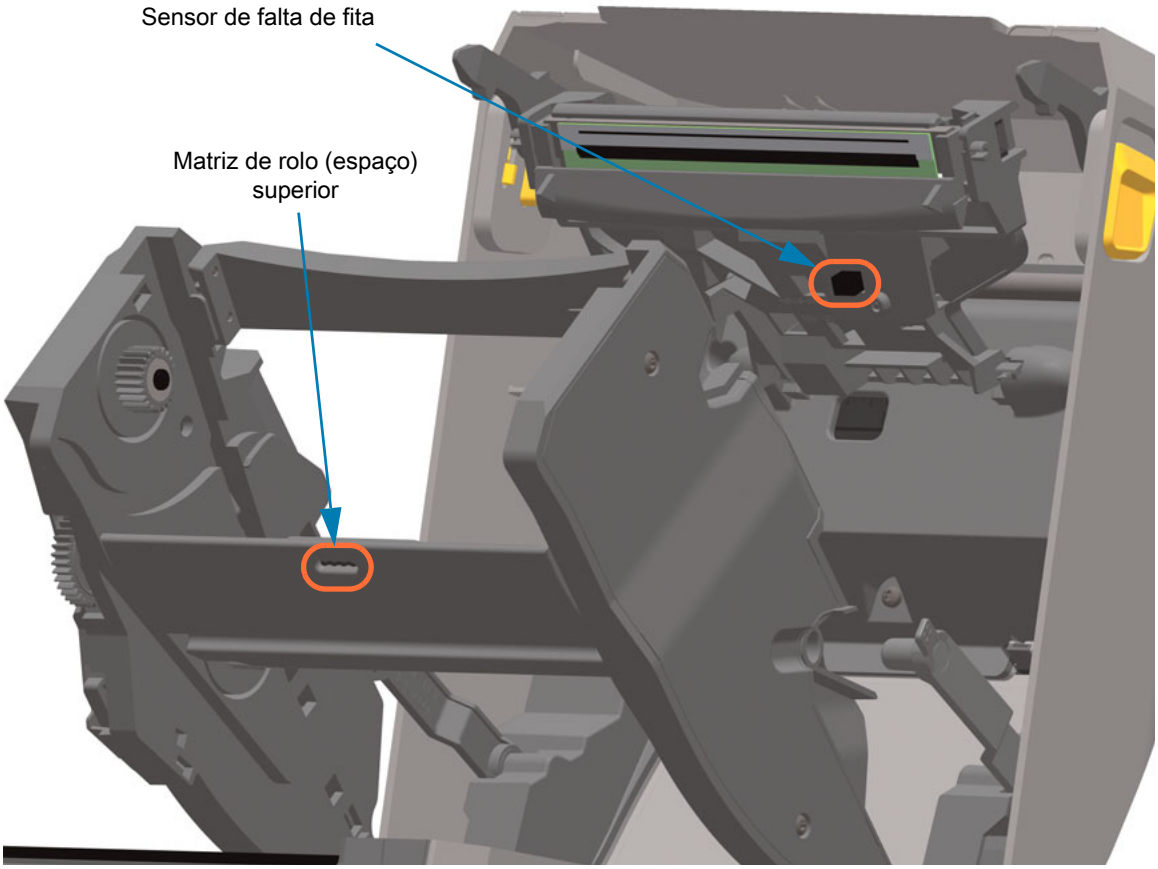

Limpeza do sensor de cartucho de fita

1. **Pinos do sensor do cartucho de fita - Limpe somente quando os cartuchos não estiverem sendo detectados.** Limpe os pinos de interface do cartucho de fita passando um pano delicadamente da direita à esquerda. Os movimentos verticais podem danificar os pinos.

Limpeza e substituição do rolo de impressão

O rolo de impressão (rolo da unidade) normalmente não precisa de limpeza. Normalmente, o pó do papel e do revestimento pode se acumular sem afetar as operações de impressão.

Limpe o rolo de impressão (e o caminho da mídia) sempre que a impressora mostrar um desempenho, qualidade de impressão ou manuseio de mídia consideravelmente pior. O rolo de impressão é a superfície de impressão e o rolo da unidade para sua mídia. Se a aderência ou a obstrução continuar mesmo após a limpeza, será necessário substituir o rolo de impressão.

Importante • Os agentes contaminantes no rolo de impressão podem danificar o cabeçote de impressão ou fazer com que a mídia escorregue ou emperre durante a impressão. Adesivo, sujeira, pó em geral, óleos e outros contaminantes devem ser removidos imediatamente do rolo de impressão.

Importante • ROLOS DE IMPRESSÃO SEM REVESTIMENTO — Não lave nem esfregue. Apenas remova as partículas adesivas usando o lado adesivo da mídia sem revestimento. Toque de leve o rolo de impressão com uma etiqueta sem revestimento para retirar partículas da área exposta do rolo de impressão e das áreas do caminho da mídia.

Remoção do rolo de impressão

A limpeza do rolo de impressão pode ser feita com um cotonete sem fibras (como um cotonete Texpad) ou um pano limpo úmido, que não solte fios, ligeiramente embebido em álcool de uso medicinal (90% de pureza ou mais).

1. Abra a tampa (e a porta do distribuidor se estiver instalado). Remova a mídia da área do rolo de impressão.
2. Empurre as guias de liberação da trava do mancal do rolo de impressão nos lados direito e esquerdo em direção à frente da impressora e gire-as para cima.

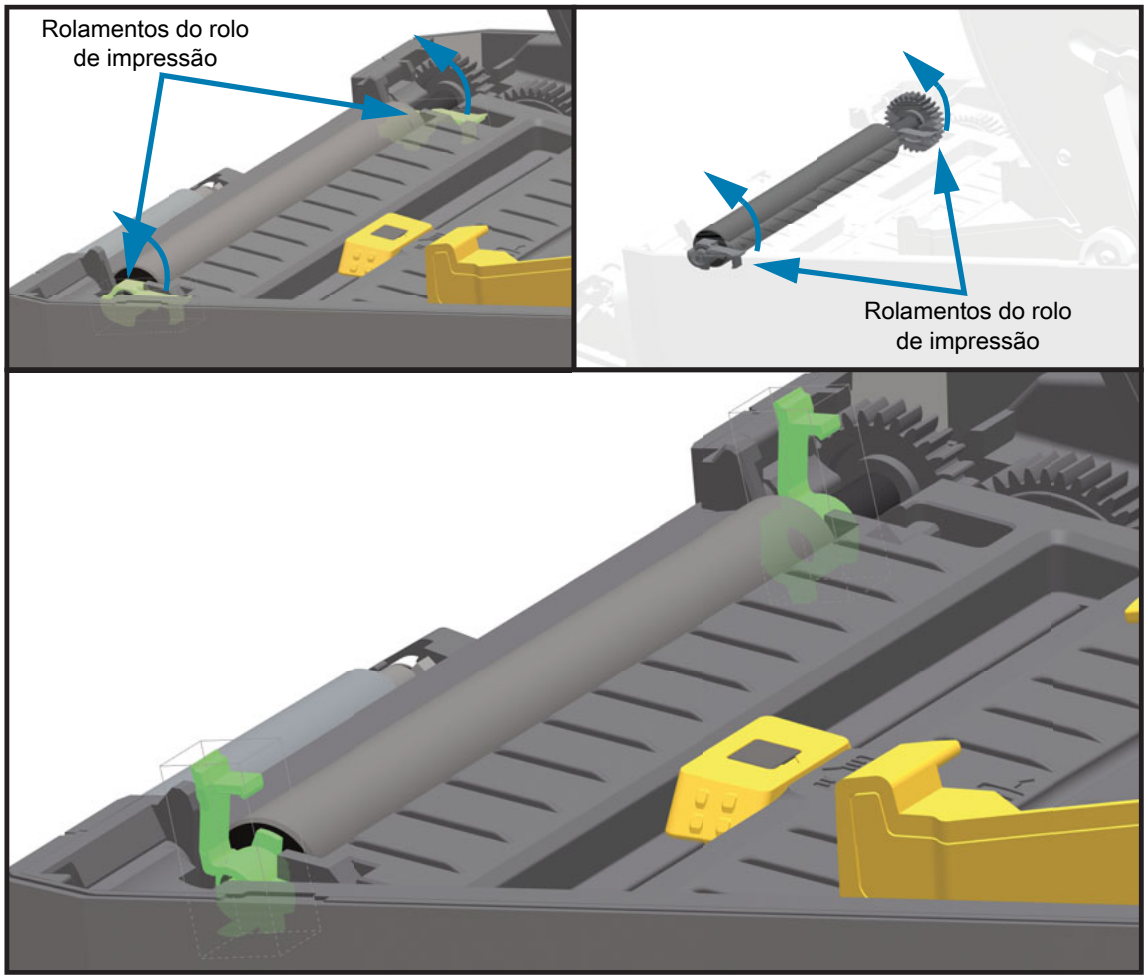

3. Levante o rolo de impressão para fora da estrutura inferior da impressora.

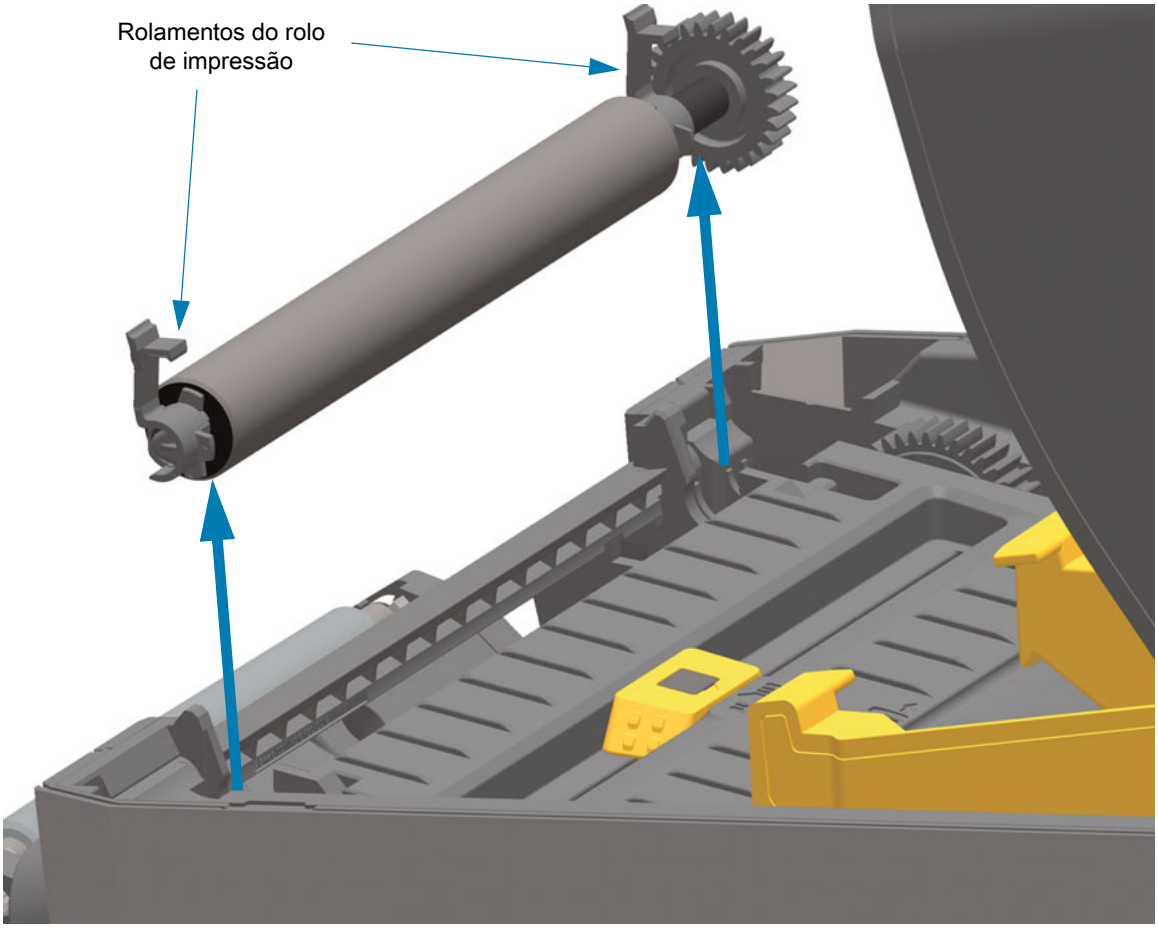

4. Deslize a engrenagem e os dois (2) mancais para fora do eixo do rolo de impressão.

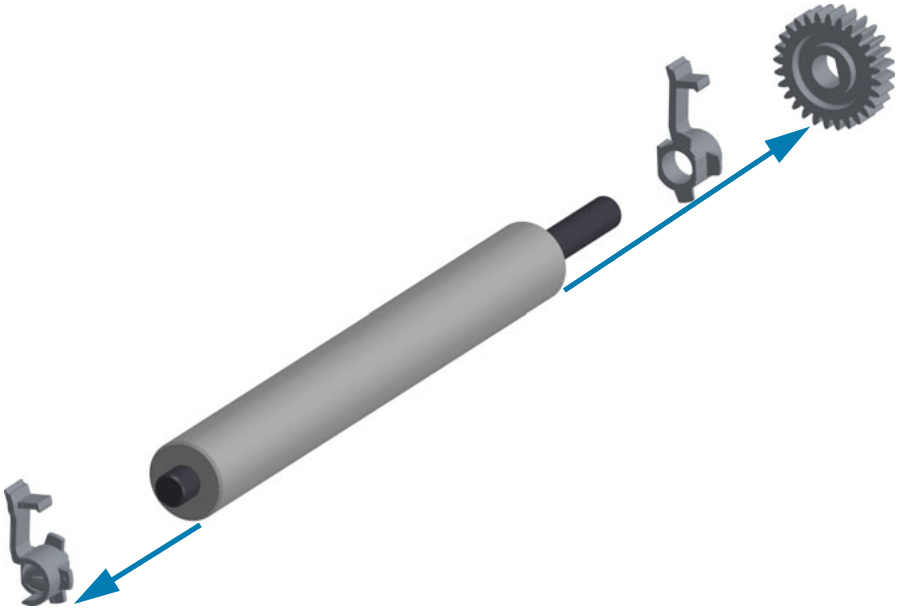

5. **Somente limpeza** — Limpe o rolo de impressão com o cotonete umedecido em álcool. Limpe do centro para fora. Repita esse processo até que toda a superfície do rolo esteja limpa. Se tiver ocorrido grande acúmulo de adesivo ou obstrução de etiqueta, repita com um novo cotonete para remover resíduos dos agentes contaminantes. Os adesivos e os óleos, por exemplo, podem ser suavizados por meio da limpeza inicial, mas não serão completamente removidos.

Importante • ROLOS DE IMPRESSÃO SEM REVESTIMENTO — Use apenas o lado adesivo de um pedaço de mídia sem revestimento para elevar com cuidado as partículas do rolo de impressão para limpeza.

6. Descarte os cotonetes de limpeza após o uso - não os reutilize.
7. Verifique se os mancais e a engrenagem da unidade estão no eixo do rolo de impressão.

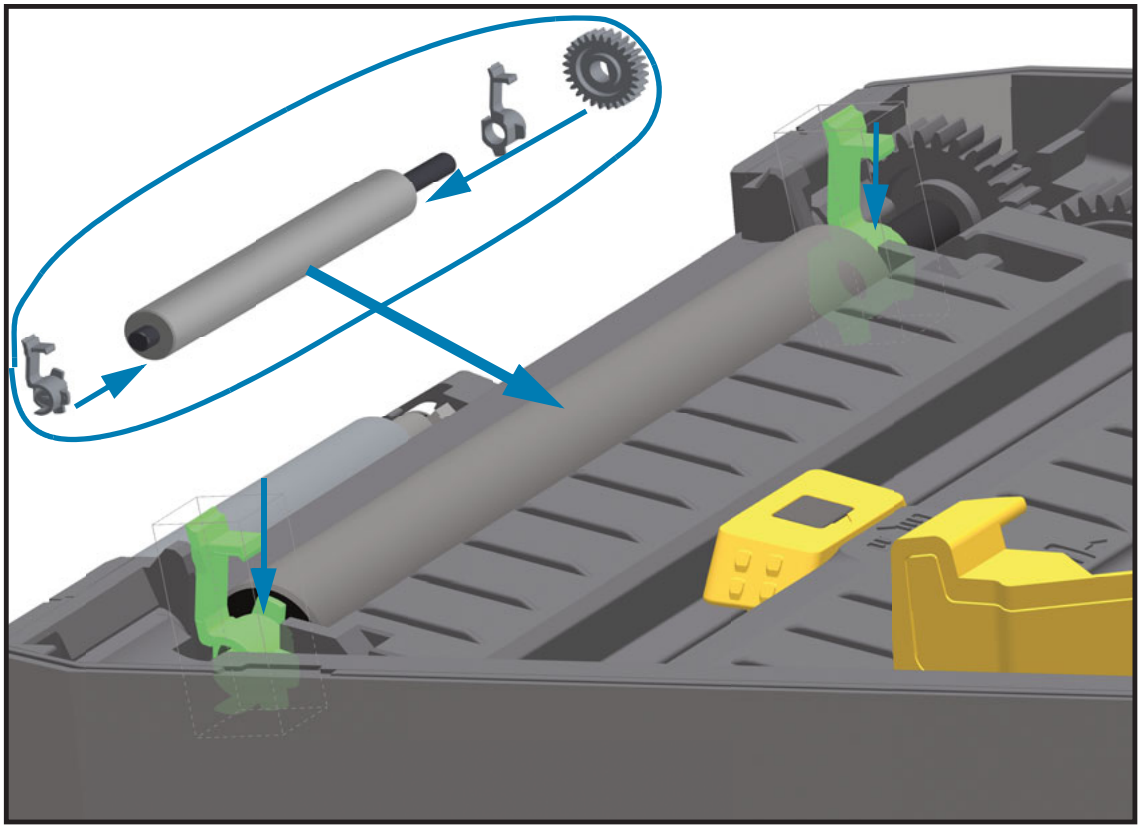

8. Alinhe o rolo de impressão com a engrenagem à esquerda e abaixe-o na direção da estrutura inferior da impressora.
9. Gire as guias de liberação da trava do mancal do rolo de impressão para baixo nos lados direito e esquerdo em direção à traseira da impressora e encaixe-as no lugar.
10. Deixe que a impressora seque por um minuto antes de fechar a porta do distribuidor, a tampa da mídia ou carregar as etiquetas.

Substituição do cabeçote de impressão

Se você precisar substituir o cabeçote de impressão, leia o procedimento e revise as etapas de remoção e instalação antes de realmente substituí-lo.

Risco de descarga eletrostática • Prepare sua área de trabalho e proteja-se contra a descarga estática. Sua área de trabalho deve estar protegida da descarga estática. É necessário colocar a impressora sobre um material condutor acolchoado corretamente aterrado, e você deverá usar uma pulseira condutora.

Cuidado • Desconecte a impressora da fonte de alimentação e deixe-a esfriar para evitar acidentes pessoais ou danos aos circuitos da impressora.

Use um dos seguintes procedimentos específicos por modelo para substituir o cabeçote de impressão.

- Térmica direta ZD620 e ZD420
- Rolo de fita de transferência térmica ZD620 e ZD420
- Cartucho da fita de transferência térmica ZD420

Térmica direta ZD620 e ZD420

Remoção do cabeçote de impressão

1. Desligue a impressora. Abra a impressora.

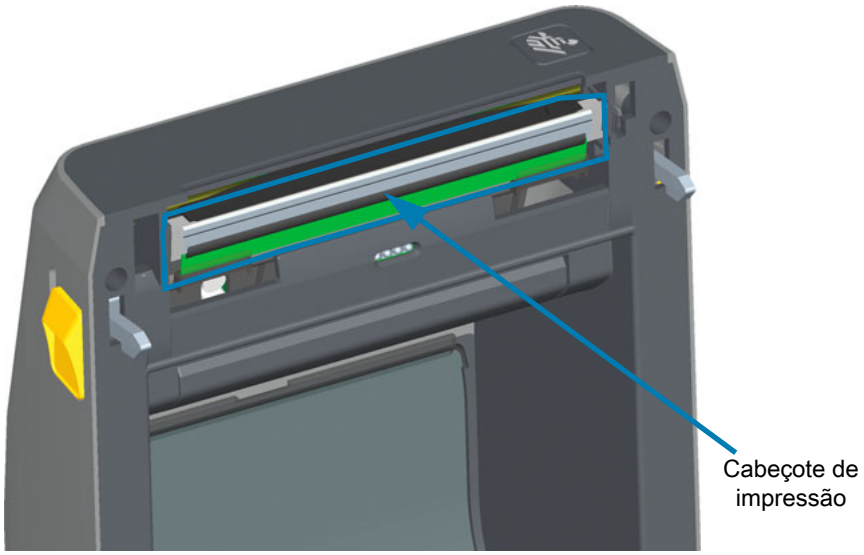

2. Empurre a trava de liberação do cabeçote de impressão para longe do cabeçote de impressão. O lado direito do cabeçote de impressão se solta.

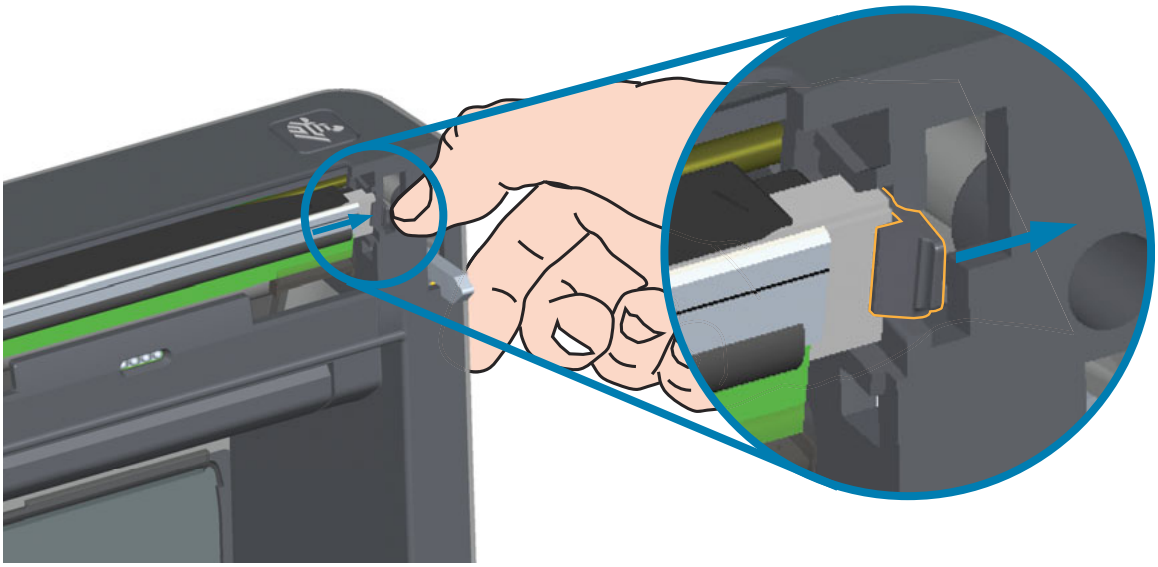

3. Gire o lado direito solto do cabeçote de impressão para fora da impressora. Puxe-o ligeiramente para fora e para o lado direito para que o lado esquerdo do cabeçote de impressão fique livre. Puxe o cabeçote de impressão para fora e libere-o da tampa superior para ganhar acesso aos seus cabos conectados na parte de trás do cabeçote de impressão. Observe, o vermelho destaca a fenda do retentor do cabeçote de impressão do lado esquerdo.

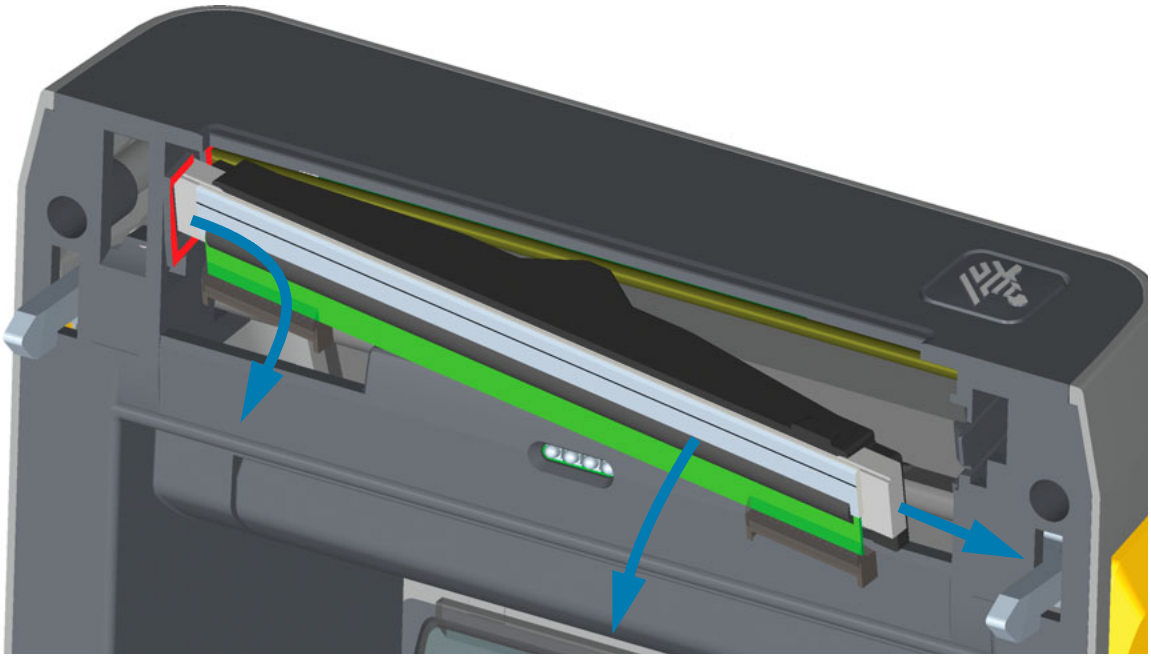

4. Desconecte com cuidado e firmeza os dois conectores dos grupos de cabos do cabeçote de impressão. Puxe o fio terra do cabeçote de impressão.

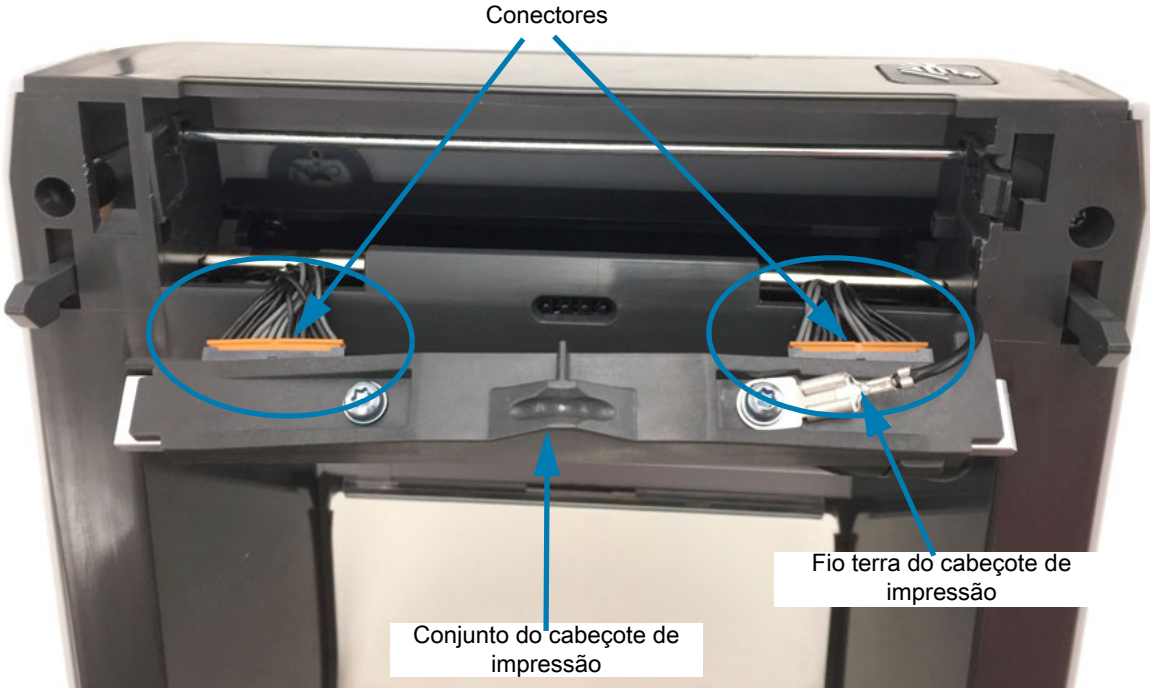

Substituição do cabeçote de impressão

1. Empurre o conector do cabo do lado direito do cabeçote de impressão para dentro do cabeçote de impressão. O conector pode ser inserido apenas de uma maneira.
2. Conecte o fio terra na lingueta do terra do cabeçote de impressão.
3. Empurre o conector do cabo do lado esquerdo para dentro do cabeçote de impressão.

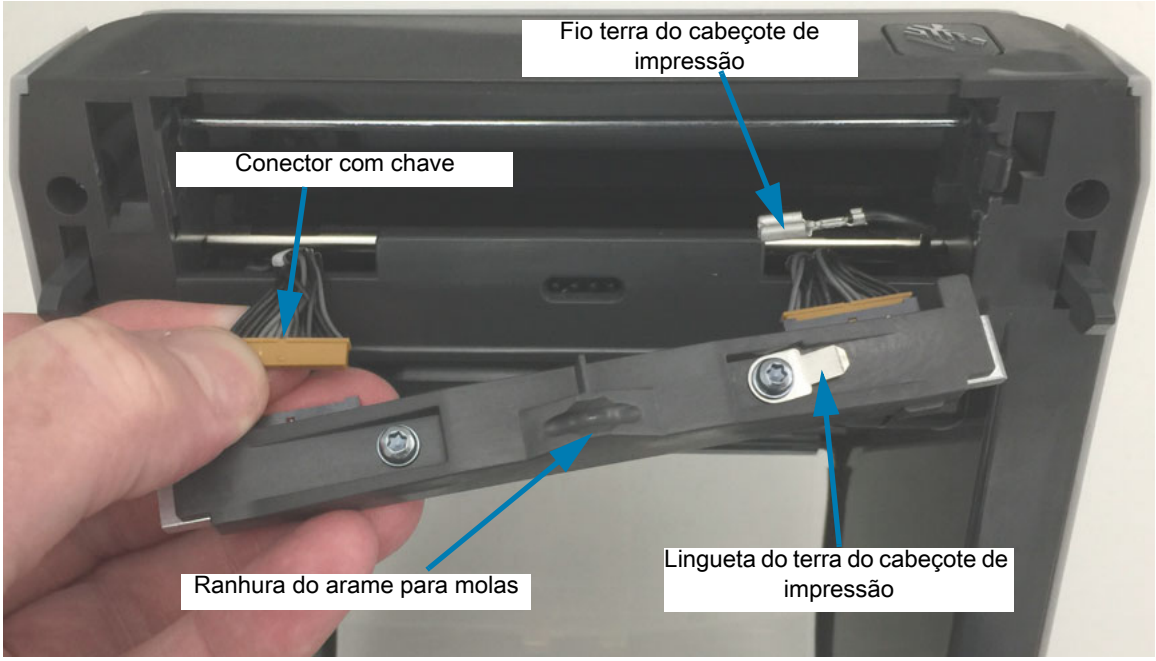

4. Insira o lado esquerdo do conjunto do cabeçote de impressão na fenda rebaixada (destacada em vermelho) no lado esquerdo da impressora.

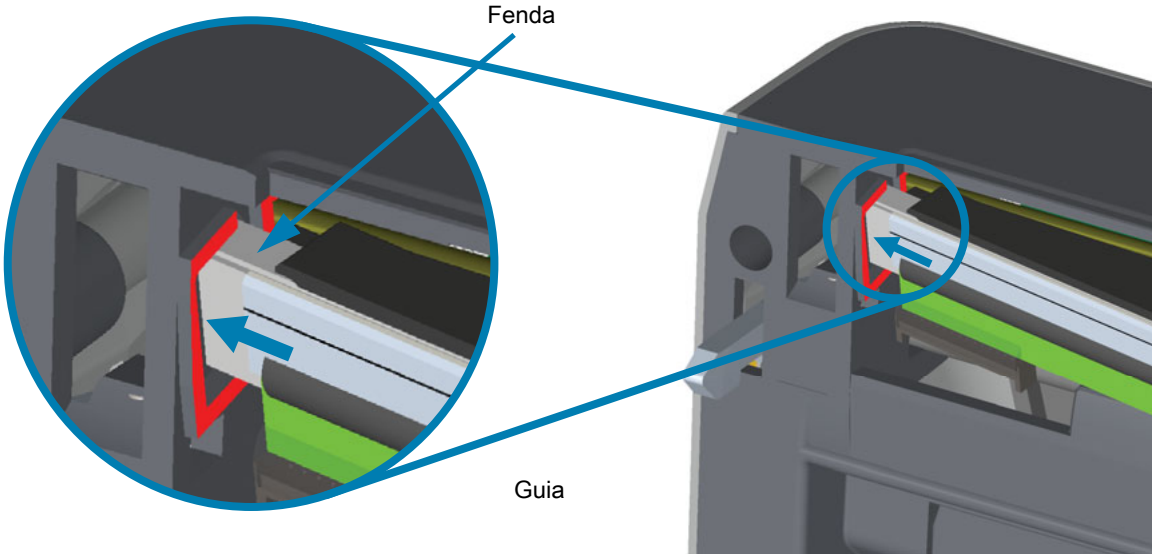

5. Alinhe a Ranhura do arame para molas no lado de trás do cabeçote de impressão para o Arame para molas. Empurre o lado direito do cabeçote de impressão para dentro da impressora até que seja preso pela trava.

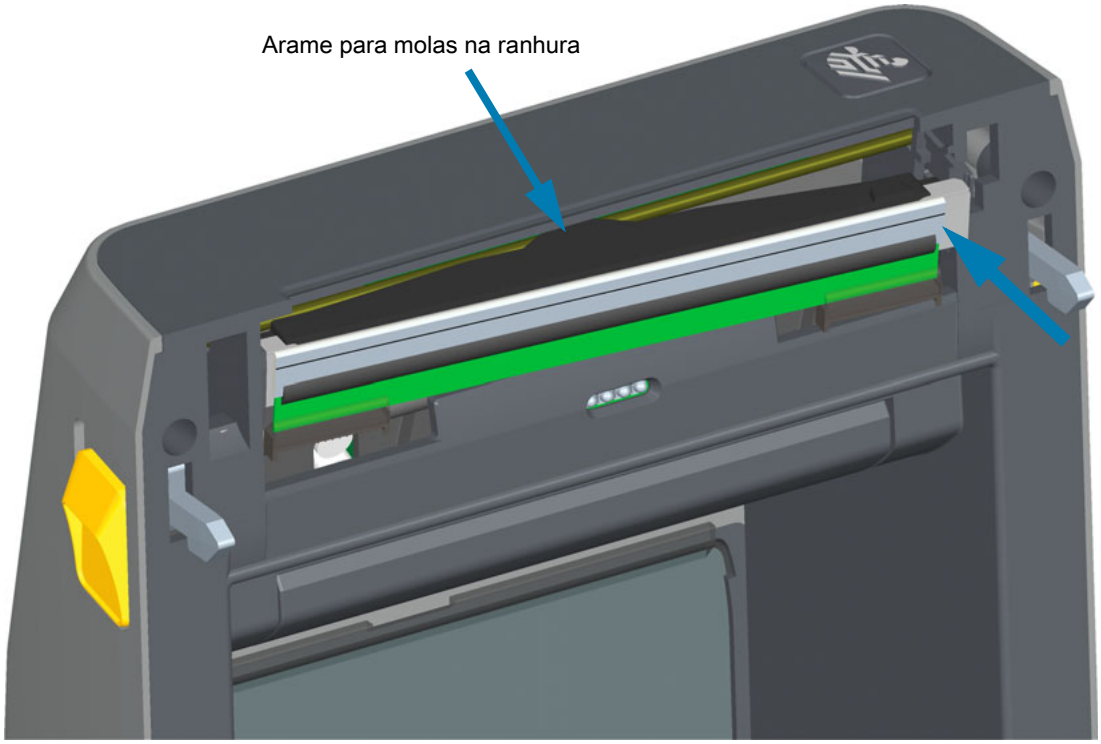

6. Verifique se o cabeçote de impressão se movimenta para cima e para baixo livremente quando a pressão é aplicada e permanece preso quando é liberada.

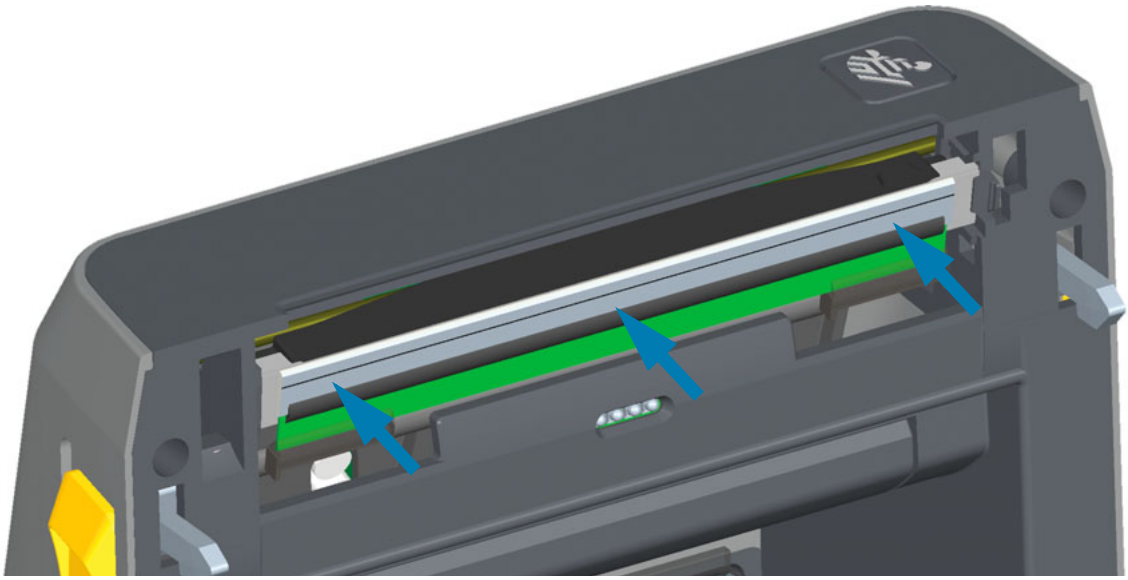

7. Limpe o cabeçote de impressão. Use uma nova caneta para limpar a oleosidade do corpo (impressões digitais) e fragmentos do cabeçote de impressão. Limpe do centro do cabeçote de impressão para fora. Consulte Limpeza do cabeçote de impressão.

8. Recarregue a mídia. Conecte o cabo de alimentação, ligue a impressora e imprima um relatório de status para assegurar o funcionamento correto. Consulte Teste de impressão com o Relatório de configuração.

Rolo de fita de transferência térmica ZD620 e ZD420

Remoção do cabeçote de impressão

1. Desligue a impressora. Abra a impressora.

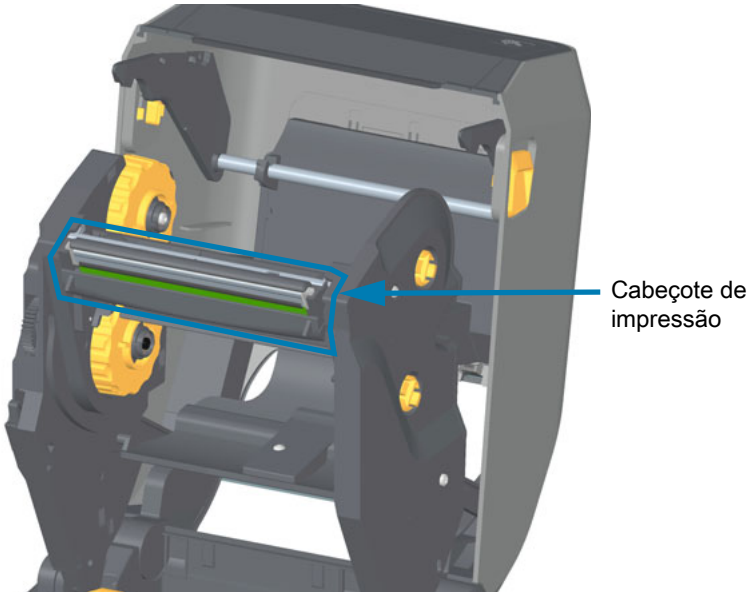

2. Empurre a trava de liberação do cabeçote de impressão na direção do cabeçote de impressão (mostrado em verde para melhor visibilidade). O lado direito do cabeçote de impressão se solta para baixo e longe do braço do atuador do cabeçote.

3. Gire o lado direito solto do cabeçote de impressão para fora da impressora. Puxe-o ligeiramente para o lado direito para que o lado esquerdo do cabeçote fique livre. Puxe o cabeçote de impressão para baixo e libere-o do carro da fita para ganhar acesso aos seus cabos conectados.

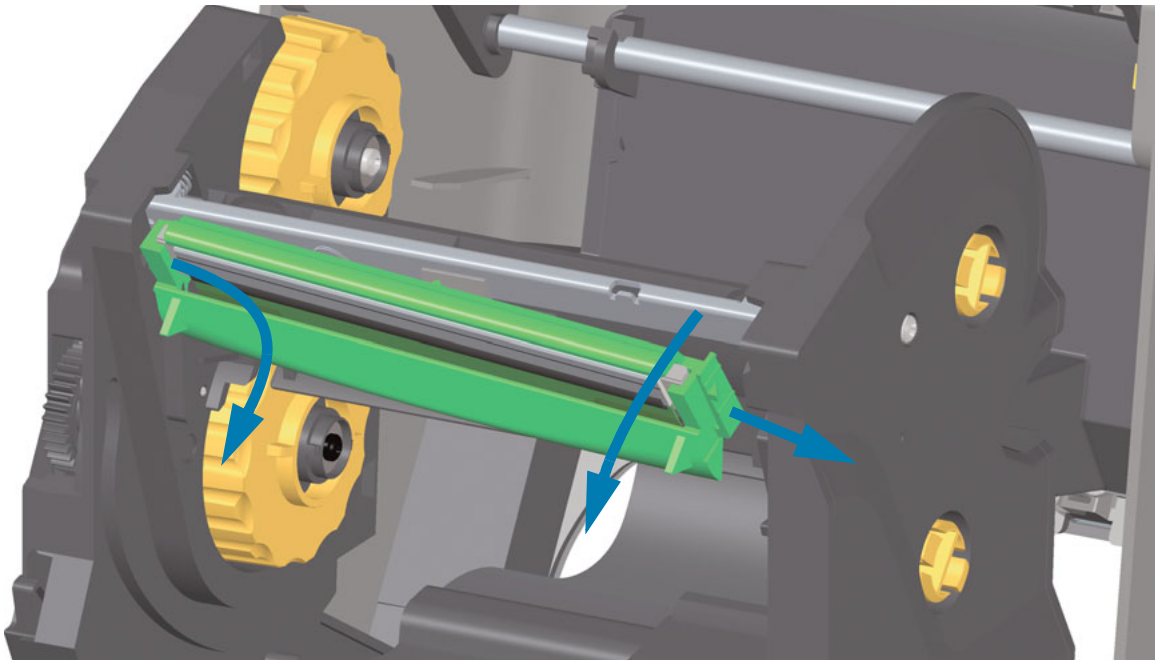

4. Desconecte com cuidado e firmeza os dois conectores dos grupos de cabos do cabeçote de impressão.

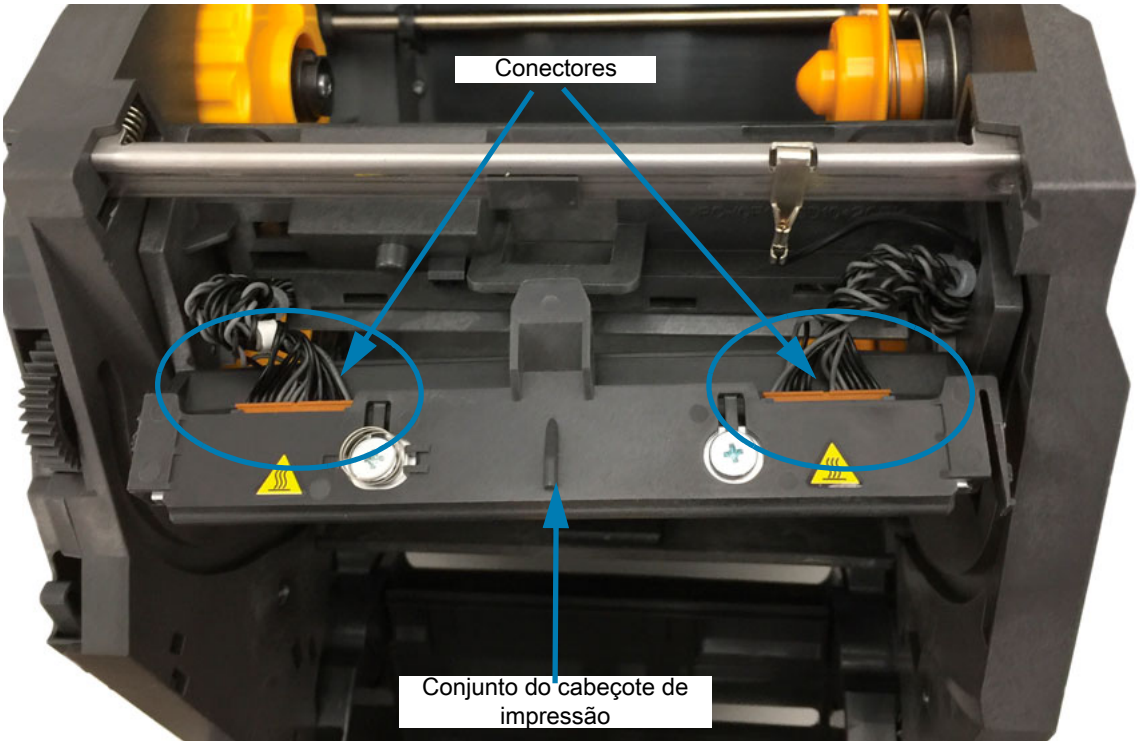

Substituição do cabeçote de impressão

1. Empurre o conector do cabo do lado direito do cabeçote de impressão para dentro do cabeçote de impressão. O conector pode ser inserido apenas de uma maneira.
2. Empurre o conector do cabo do lado esquerdo para dentro do cabeçote de impressão.

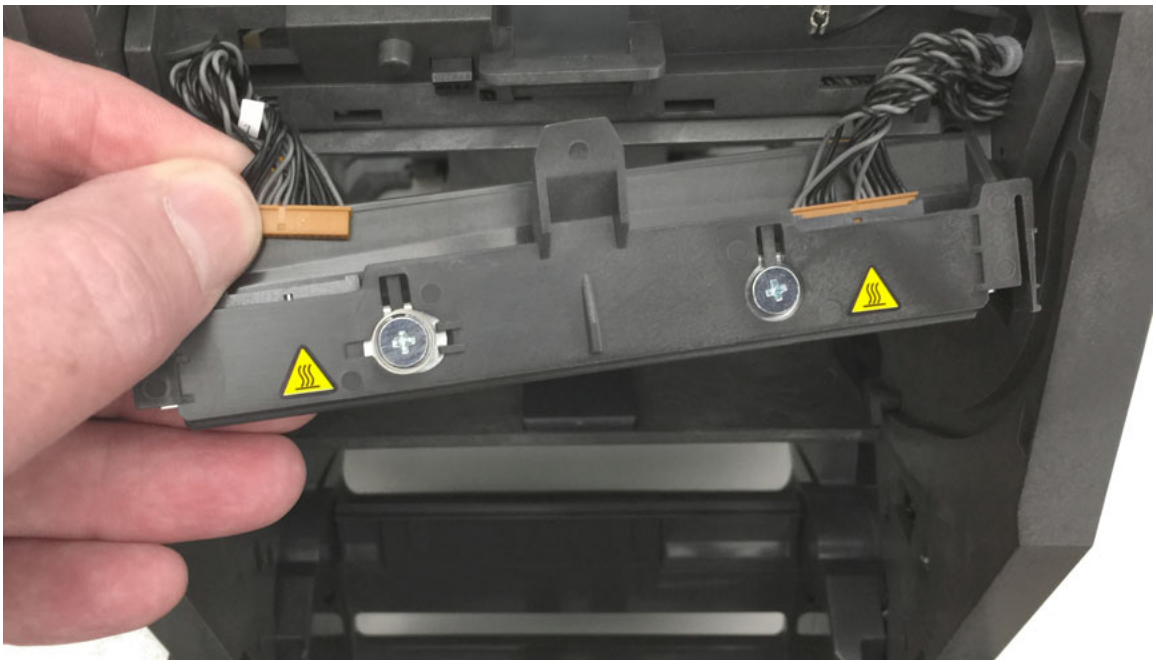

3. Insira a aba central do cabeçote de impressão na fenda central do braço do atuador do cabeçote de impressão.

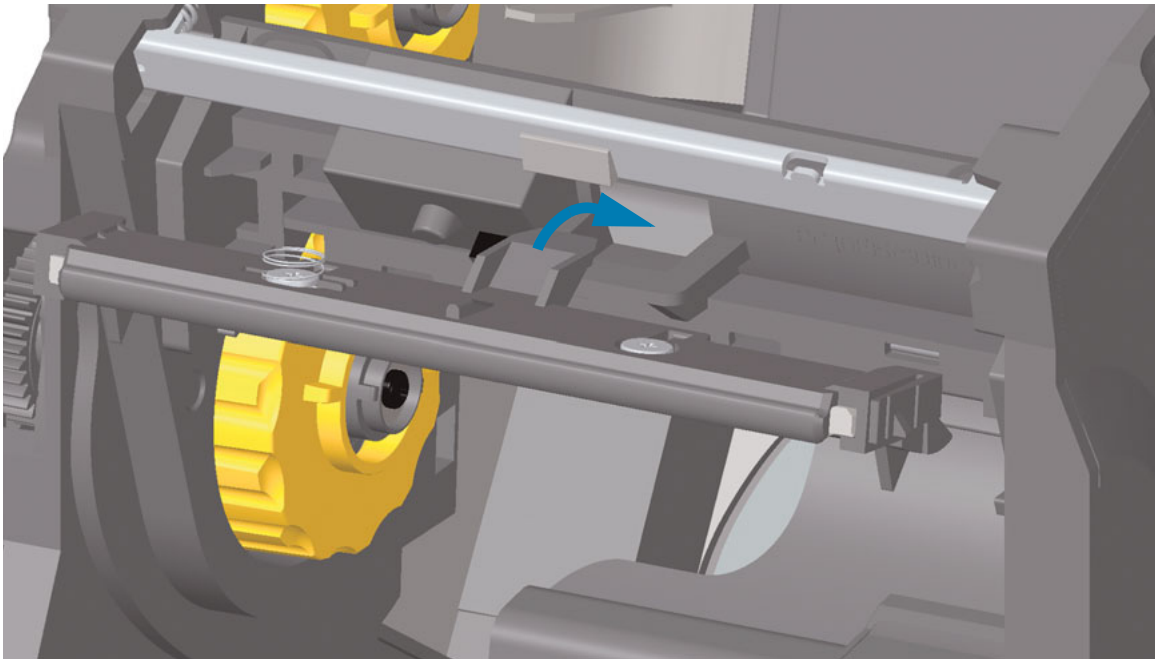

4. Insira a aba do lado esquerdo do cabeçote de impressão na fenda rebaixada do lado esquerdo do braço do atuador do cabeçote de impressão.

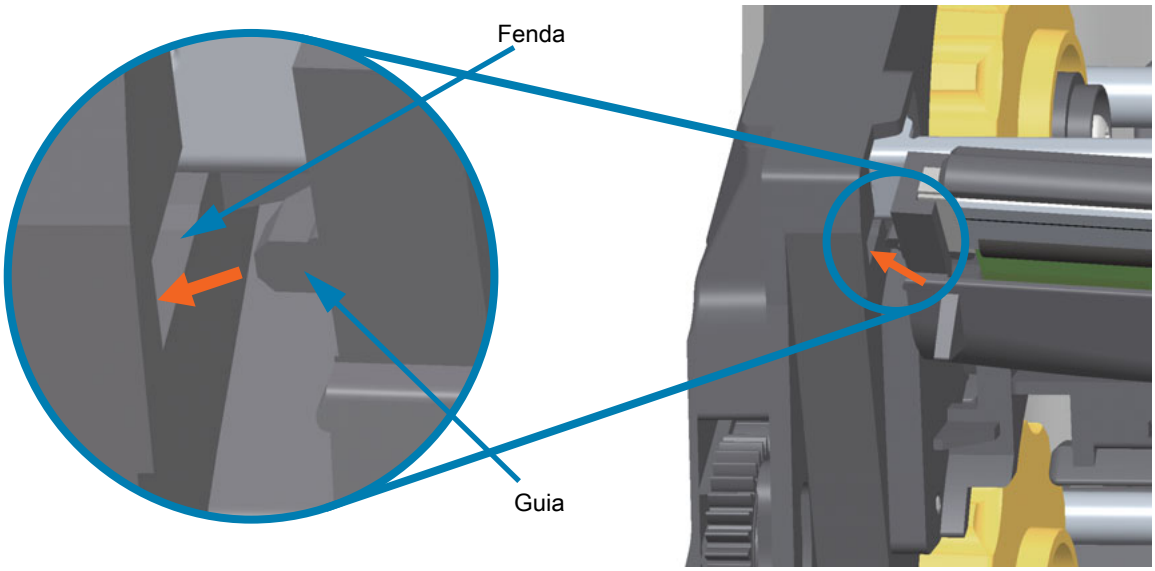

5. Empurre o lado direito do cabeçote de impressão para dentro da impressora até que seja preso pela trava.

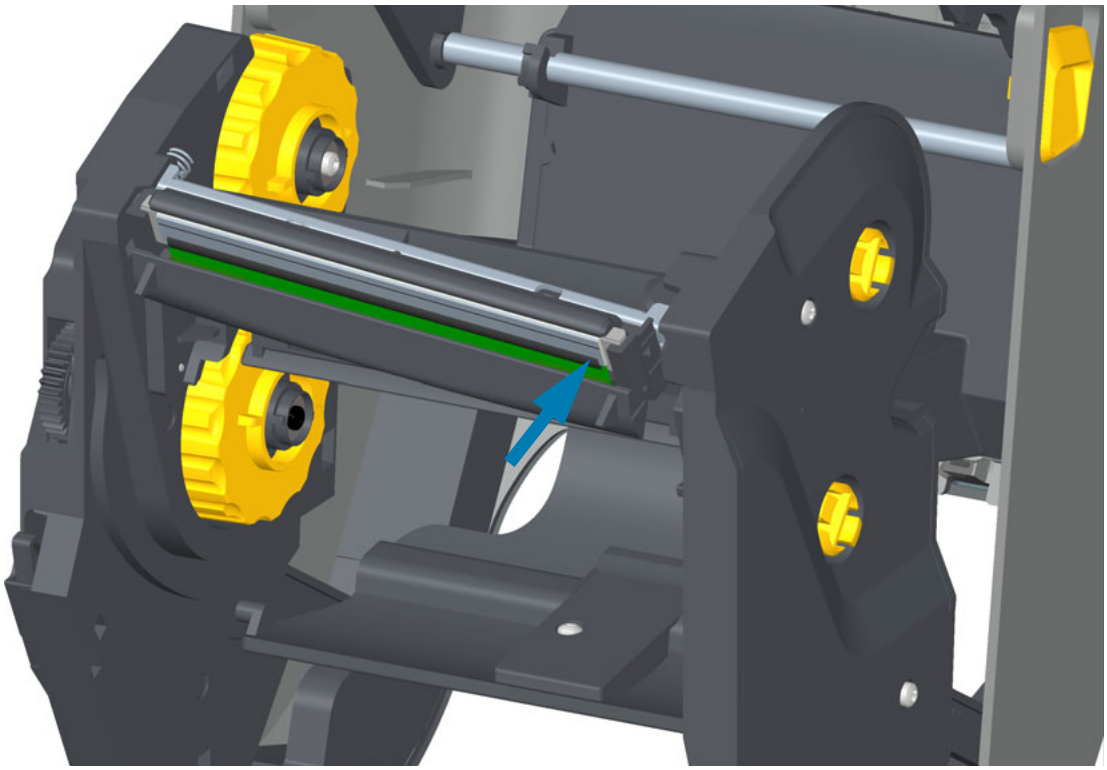

6. Verifique se o cabeçote de impressão se movimenta para cima e para baixo livremente quando a pressão é aplicada e permanece preso quando é liberada.

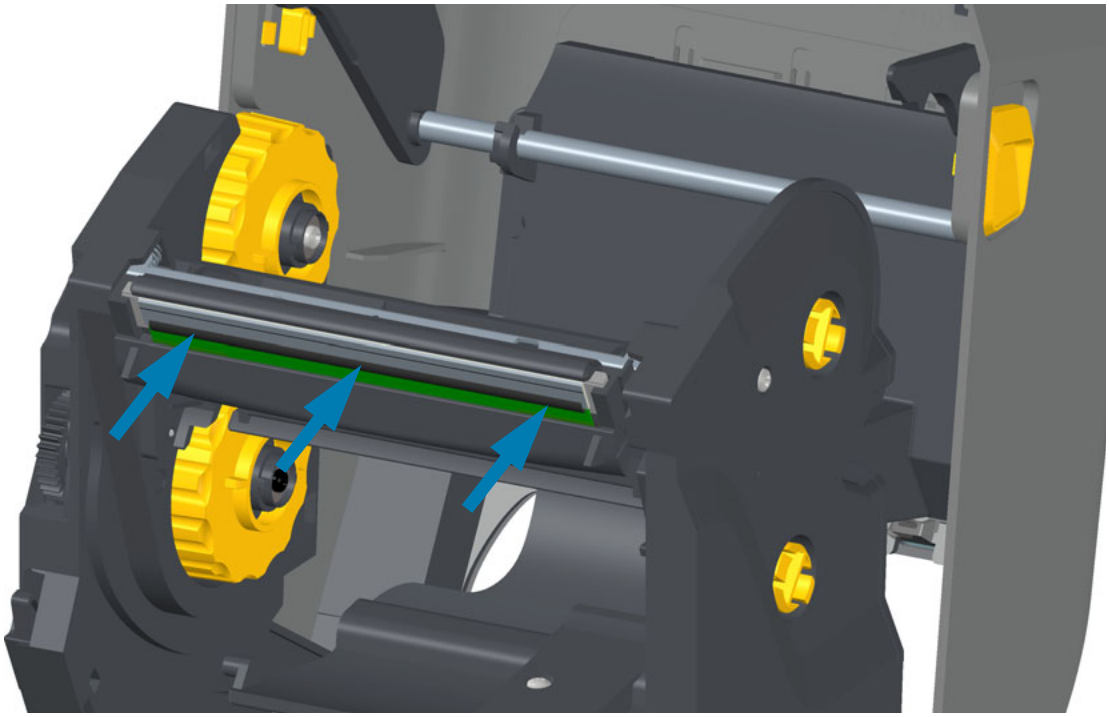

7. Limpe o cabeçote de impressão. Use uma nova caneta para limpar a oleosidade do corpo (impressões digitais) e fragmentos do cabeçote de impressão. Limpe do centro do cabeçote de impressão para fora. Consulte Limpeza do cabeçote de impressão.

8. Recarregue a mídia. Conecte o cabo de alimentação, ligue a impressora e imprima um relatório de status para assegurar o funcionamento correto. Consulte Teste de impressão com o Relatório de configuração.

Cartucho da fita de transferência térmica ZD420

Remoção do cabeçote de impressão

1. Desligue a impressora. Abra a impressora.
2. Puxe os dois (2) braços de liberação para soltar o transportador de fita. Consulte em Acesso ao cabeçote de impressão da impressora de cartucho de fita mais detalhes.
3. Balance o braço do atuador do cabeçote de impressão para cima até tocar a tampa superior da impressora. Mantenha o braço do atuador do cabeçote de impressão nessa posição para acessar o cabeçote de impressão. Empurre a trava de liberação do cabeçote de impressão na direção do cabeçote de impressão (mostrado em rosa para melhor visibilidade). O lado direito do cabeçote de impressão se solta para baixo e longe do braço do atuador do cabeçote.

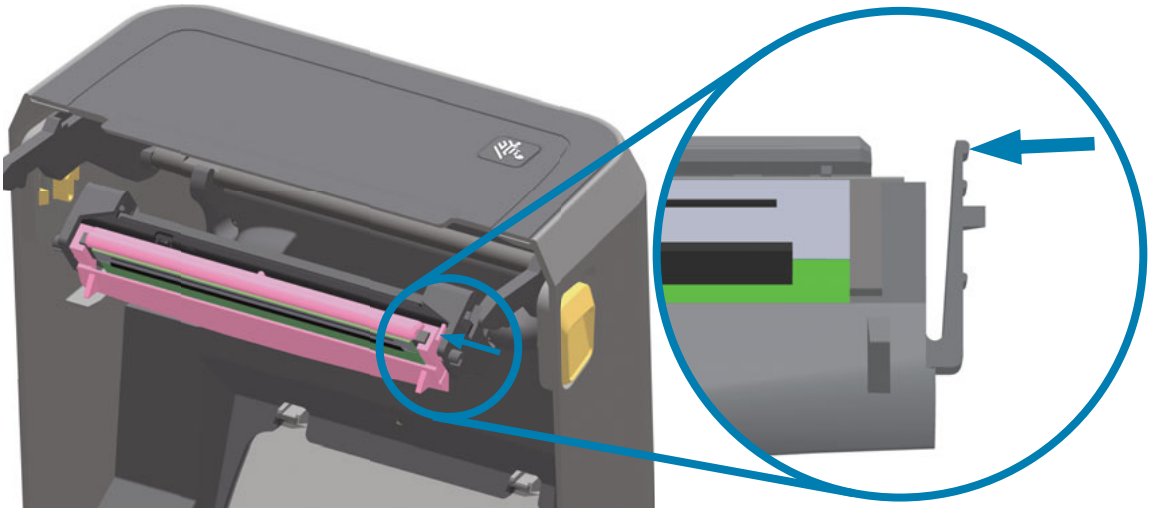

4. Gire o lado direito solto do cabeçote de impressão para fora da impressora. Puxe-o ligeiramente para o lado direito para que o lado esquerdo do cabeçote fique livre. Puxe o cabeçote para baixo e livre do braço do atuador do cabeçote de impressão para ganhar acesso aos seus cabos conectados.

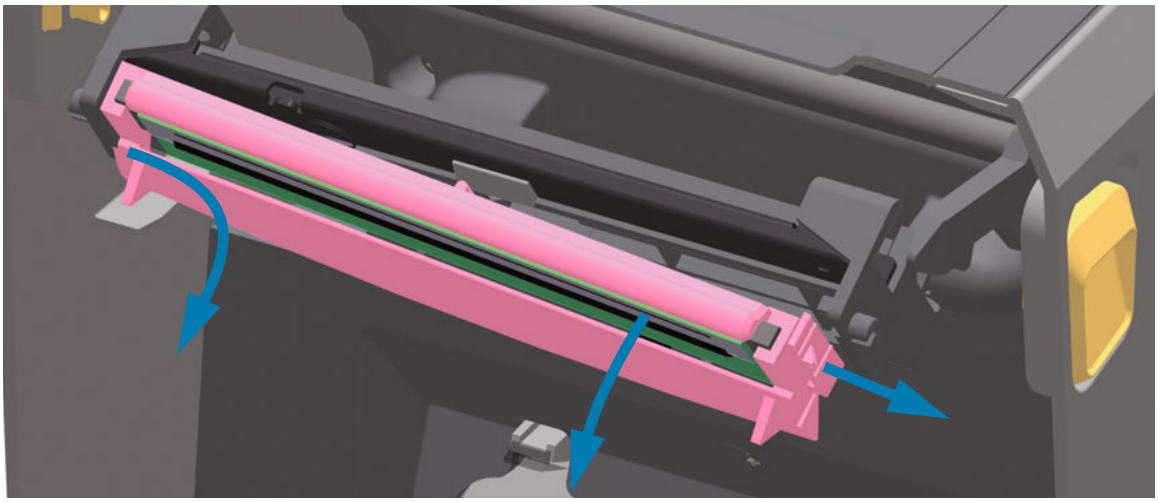

5. Desconecte com cuidado e firmeza os dois conectores dos grupos de cabos do cabeçote de impressão.

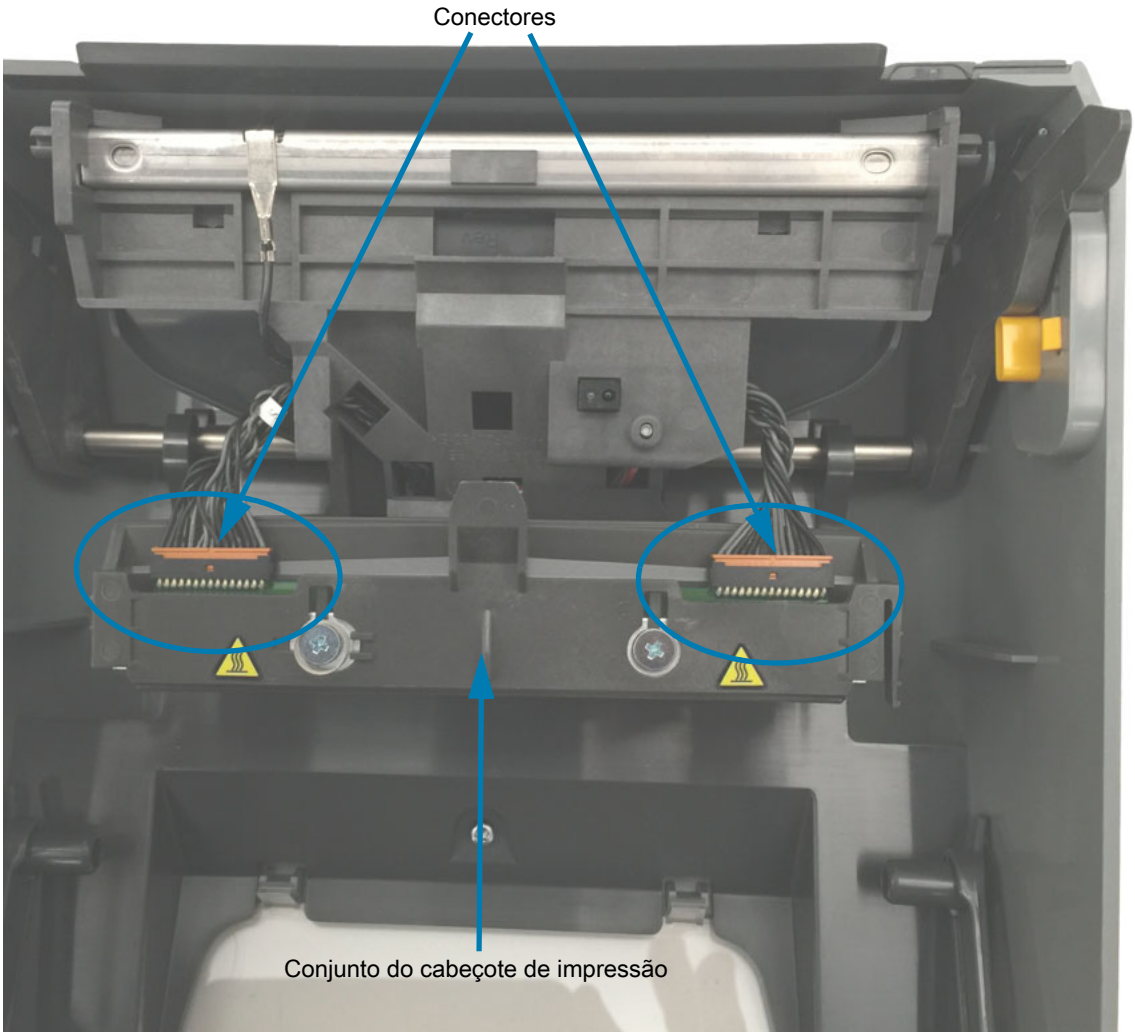

Substituição do cabeçote de impressão

1. Empurre o conector do cabo do lado direito do cabeçote de impressão para dentro do cabeçote de impressão. O conector pode ser inserido apenas de uma maneira.
2. Empurre o conector do cabo do lado esquerdo para dentro do cabeçote de impressão.
3. Insira a aba central do cabeçote de impressão na fenda central do braço do atuador do cabeçote de impressão.

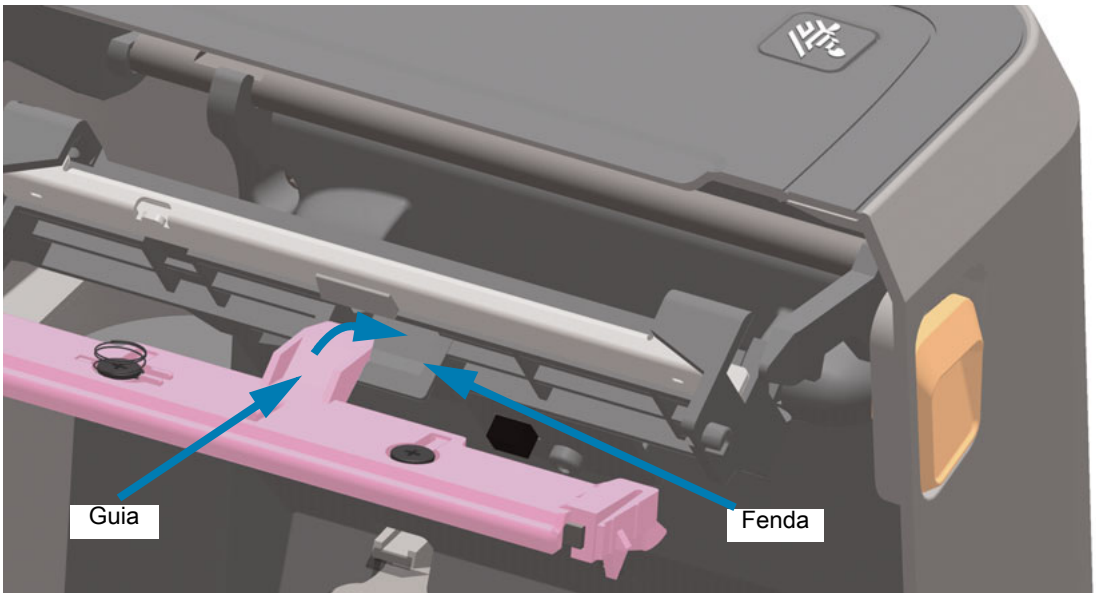

4. Insira a aba do lado esquerdo do cabeçote de impressão na fenda rebaixada do lado esquerdo do braço do atuador do cabeçote de impressão.

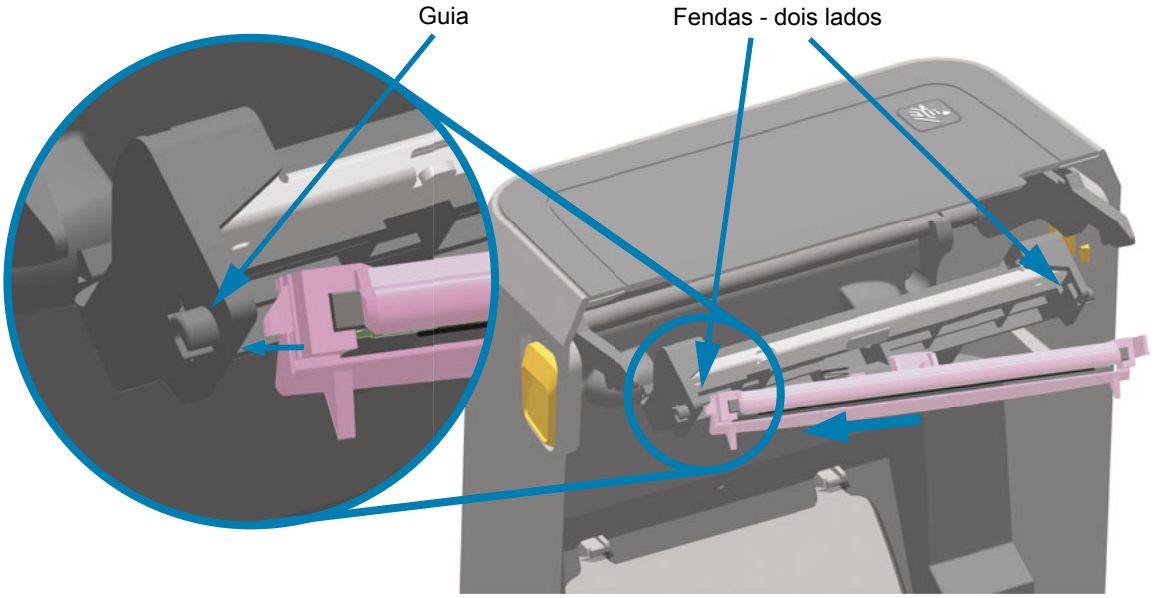

5. Empurre o lado direito do cabeçote de impressão para dentro da impressora até que seja preso pela trava.

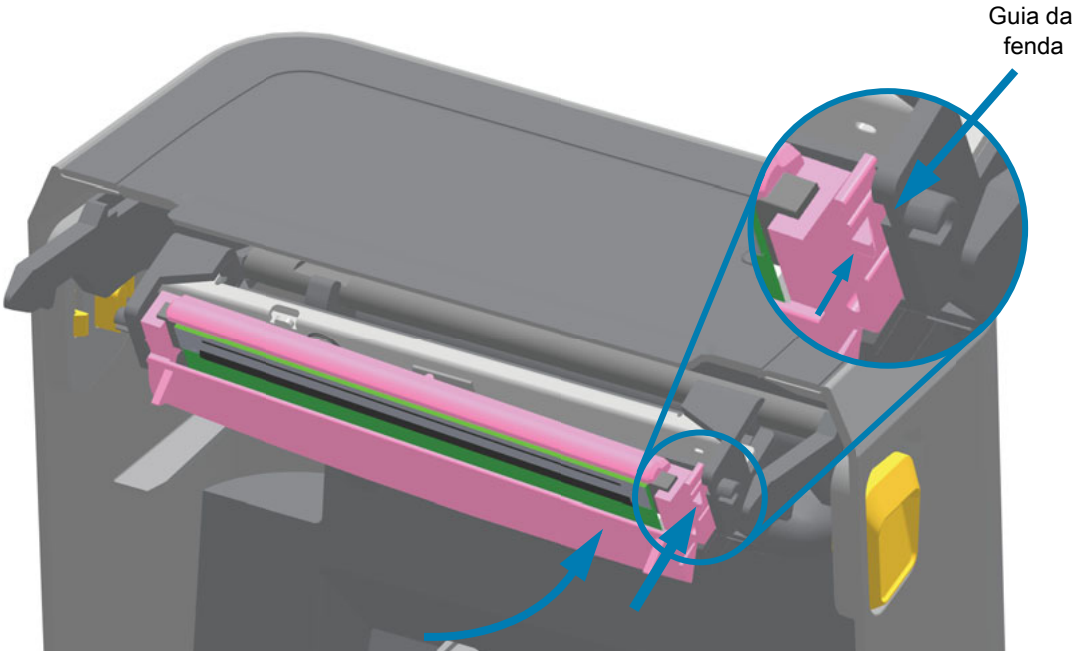

6. Verifique se o cabeçote de impressão se movimenta livremente quando a pressão é aplicada (veja seta) e permanece preso quando é liberada.

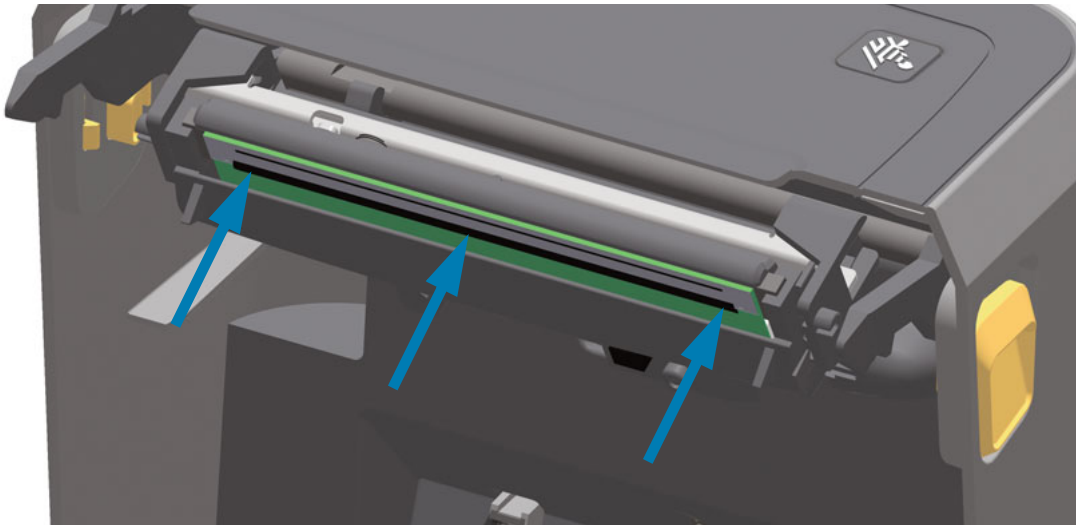

7. Limpe o cabeçote de impressão usando uma nova caneta de limpeza para limpar a oleosidade do corpo (impressões digitais) e fragmentos do cabeçote de impressão.
Consulte Limpeza do cabeçote de impressão.

8. Recarregue a mídia. Ligue a impressora e imprima um relatório de status para assegurar o funcionamento correto. Consulte Teste de impressão com o Relatório de configuração.

Atualização do firmware da impressora

Pode ser que o firmware da impressora precise ser atualizado periodicamente para obter novos recursos, melhorias e atualizações da impressora para manuseio de mídia e comunicações.

Use os Utilitários de configuração Zebra (ZSU) para carregar o novo firmware.

1. Abra os Utilitários de configuração Zebra.
2. Selecione sua impressora ZD620/ZD420 instalada.
3. Clique no botão "Open Printer Tools" (Abrir ferramentas da impressora) e uma janela "Tools" (Ferramentas) irá abrir.
4. Clique na guia "Action" (Ação).
5. Carregue a impressora com a mídia. Consulte Carregamento de mídia em rolo.
6. Clique na próxima linha - "Send file" (Enviar arquivo). A metade inferior da janela apresentará um nome de arquivo e caminho com um botão Browse (...) (Navegar) para selecionar o último arquivo de firmware que você baixou do site da Zebra.
7. Observe a interface do usuário e aguarde.
   Se a versão do firmware for diferente daquela instalada na impressora, o firmware é baixado na impressora. O indicador de dados irá piscar em verde enquanto o firmware é baixado. A impressora irá reiniciar com todos os indicadores piscando. Quando a atualização do firmware for concluída, o indicador de STATUS ficará verde contínuo enquanto o firmware é validado e instalado. Um Relatório de configuração da impressora é impresso automaticamente e a atualização do firmware foi concluída.

Outras manutenções da impressora

Não há procedimentos de manutenção para o usuário além dos detalhados nesta seção. Consulte Solução de problemas para obter mais informações sobre como diagnosticar problemas da impressora e de impressão.

Bateria RTC

O RTC (Relógio em tempo real) está incluído com sua impressora.

A bateria do relógio é classificada para fornecer aproximadamente dez (10) anos de serviço e não pode ser substituída pelo usuário. Veja um técnico de assistência autorizado da Zebra para substituir a bateria. Consulte a garantia da sua impressora para obter mais detalhes no site da Zebra:

www.zebra.com/warranty

Cuidado • A impressora tem uma bateria de lítio de três volts. Você pode distinguir uma bateria baixa ou esgotada se a impressora fornecer uma marca de data consistentemente atrasada. A substituição da bateria deve ser realizada por um técnico qualificado. Use apenas uma bateria de reposição aprovada pela Zebra.

Importante • Recicle as baterias de acordo com as instruções e regulamentações locais. Embrulhe a bateria ao jogá-la (ou armazená-la) para evitar um curto-circuito.

Cuidado • NÃO provoque curto-circuito na bateria. Um curto-circuito poderá fazer com que a bateria gere calor, fogo ou cause uma explosão.

Cuidado • NÃO aqueça, desmonte nem descarte a bateria no fogo.

Fusíveis

Não há fusíveis substituíveis nessas impressoras ou fontes de alimentação.

Solução de problemas

Esta seção fornece informações e procedimentos para a solução de problemas.

Resolução de alertas e erros

Alerta: Printhead Open (Cabeçote de impressão aberto)

Um comando de impressão ou um botão FEED (Avançar) foi pressionado e a impressora detectou que o cabeçote de impressão (tampa) não está fechado.

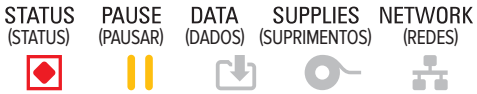

HEAD OPEN (Cabeçote aberto)
CLOSE HEAD (Cabeçote fechado)

Possível causa - 1

A tampa está aberta ou não foi fechada de maneira adequada.

Resolução

Feche a tampa/cabeçote de impressão. Pressione as bordas superiores dianteiras da tampa da impressora. Normalmente, você ouve e sente a trava da tampa encaixar no lugar, travando a tampa fechada para impressão.

Consulte Fechamento da impressora.

Possível causa - 2

O botão Head-Open (Cabeçote aberto) da impressora precisa de manutenção.

Resolução

Entre em contato com um técnico de manutenção.

Alerta: Media Out (Sem mídia)

Um comando de impressão, o botão FEED (Avançar) foi pressionado, ou você está imprimindo; e a impressora não consegue detectar mídia no caminho da impressão.

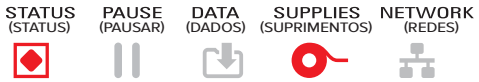

MEDIA OUT (Sem mídia)
LOAD MEDIA (Carregue mídia)

Possível causa - 1

Não há mídia (rolo) na impressora.

Resolução

Carregue sua mídia escolhida na impressora e feche-a. Pode ser necessário pressionar o botão FEED (Avançar) uma vez, ou o botão PAUSE (Pausar) para a impressora retomar a operação da impressão. Consulte Carregamento de mídia em rolo.

Possível causa - 2

Abra a impressora: Se estiver faltando uma etiqueta no rolo entre duas etiquetas no final de um rolo de etiquetas, esse é o método usado pelo fabricante de rolo de etiquetas para identificar o final do rolo. Consulte Detecção de condição sem mídia.

Resolução

Substitua o rolo de mídia vazio e continue a impressão. Não desligue a impressora ou perderá seu trabalho de impressão. Consulte Detecção de condição sem mídia.

Possível causa - 3

Sensor de mídia desalinhado

Resolução

Verifique a posição do sensor de mídia. Consulte Uso do sensor móvel.

Pode ser necessário calibrar a impressora para a mídia depois de ajustar a localização do sensor. Consulte Execução de uma calibração de mídia SmartCal.

Possível causa - 4

A impressora está configurada para mídia não contínua (etiquetas ou marca preta), mas está carregada mídia contínua.

Resolução

Verifique se a posição do sensor de mídia está no local central padrão. Consulte Uso do sensor móvel.

Pode ser necessário calibrar a impressora para a mídia depois de ajustar a localização do sensor. Consulte Execução de uma calibração de mídia SmartCal.

Possível causa - 5

O sensor de mídia está sujo.

Resolução

Limpe o sensor de matriz de rolo (espaço) superior e os sensores de mídia móvel.
Consulte Limpeza do sensor.

Recarregue sua mídia, ajuste a posição do sensor de Mídia móvel para sua mídia e recalibre a impressora para a mídia. Consulte Carregamento de mídia em rolo e a Execução de uma calibração de mídia SmartCal.

Possível causa - 6

A detecção de mídia não está funcionando. Possível corrupção de dados da memória ou falha de componentes.

Resolução

1 — Recarregue o firmware da impressora. Consulte Atualização do firmware da impressora.

2 — Se isso não resolver o problema, ligue para um técnico de manutenção.

Alerta: Ribbon In (Fita instalada) (somente Impressora de cartucho ZD420)

Um comando de impressão foi enviado para a impressora e está em modo Térmica direta com Fita instalada.

Observação • A impressora tem duas configurações diferentes de aquecimento - uma para Térmica direta e uma para Transferência térmica. Elas são desenvolvidas para ter densidade de impressão/tonalidade de escuro equivalentes no mesmo nível de configuração.

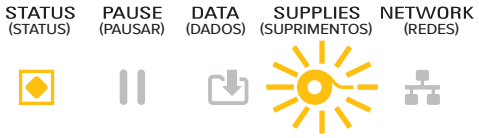

WARNING (Aviso)
RIBBON IN (Fita instal.)

Possível causa - 1

Há um Cartucho de fita na impressora mas ela está configurada para modo Térmica direta (e impressão em mídia térmica direta).

Resolução

Remova o cartucho de fita da impressora sem desligar a impressora. Feche a impressora. Pode ser necessário pressionar o botão FEED (Avançar) uma vez, ou o botão PAUSE (Pausar) para a impressora retomar a operação da impressão.

Possível causa - 2

A impressora está configurada de forma incorreta para o modo Térmica direta enquanto você tenta imprimir usando Mídia de transferência e Cartucho de fita.

Resolução

Altere o MÉTODO IMPR. para o modo TRANSF. TÉRM (Transferência térmica). O formato/formulário da impressão enviado para esse trabalho de impressão pode ter o modo Térmica direta definido com um **`^MTD`** definido em vez de **`^MTT`**. Consulte o ZPL Programmer's Manual (Manual do programador ZPL) para obter detalhes a respeito da programação da impressora. Para os links de impressoras para manuais, consulte a seção Sobre deste guia.

Para alterar essa configuração:

- Use a interface de usuário LCD da impressora (se presente) para alterar a configuração. Consulte MÉTODO IMPR. no capítulo Menus de configuração da impressora.
- Use uma página da web do servidor de impressão da impressora Ethernet (LAN ou WLAN) para acessar e definir o MÉTODO IMPR. para o modo TRANSF. TÉRM (Transferência térmica). Consulte MÉTODO IMPR. no capítulo Menus de configuração da impressora para navegar pela interface dos usuários do servidor de impressão.

Alerta: Ribbon Out (Sem fita)

1 — A impressora está imprimindo e para durante a impressão.
2 — Um trabalho de impressão foi enviado para a impressora e ela imediatamente reporta este Alerta.

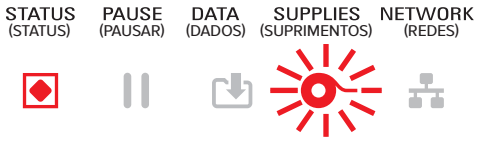

ALERT (Alerta)
RIBBON OUT (Sem fita)

Possível causa - 1

A impressora detectou o final da fita. O final das Fitas de transferência originais da Zebra tem um marcador reflexivo que a impressora "vê" como o Final da fita.

Resolução

Remova a fita e substitua os rolos da fita ou cartucho da fita na impressora sem desligar a impressora. Feche a impressora. Pode ser necessário pressionar o botão FEED (Avançar) uma vez, ou o botão PAUSE (Pausar) para a impressora retomar a operação da impressão. Consulte Detecção de condição sem fita.

Possível causa - 2 (somente Impressora de cartucho ZD420)

Um cartucho de fita precisa ser carregado na impressora. A impressora está definida para o modo Transferência térmica. Consulte Carregamento do cartucho de fita ZD420.

Possível causa - 3 (somente Impressora de cartucho ZD420)

A detecção de mídia não está funcionando. Chip de dados de cartucho de fita ou contatos do sensor de cartucho possivelmente sujos; corrupção dos dados da memória; ou cartucho ou componentes de impressora com falha.

Resolução

1 — Tente outro cartucho de fita que esteja funcionando, se disponível.

2 — Limpe o chip do Cartucho de fita com um cotonete umedecido com álcool.

3 — Limpe os pinos do contato do Sensor de cartucho de fita. Consulte Metade superior das Impressoras de cartucho de fita de transferência térmica ZD420 para obter as instruções de limpeza.

4 — Recarregue o firmware da impressora. Consulte Atualização do firmware da impressora.

5 — Se isso não resolver o problema, ligue para um técnico de manutenção.

Possível causa - 4 (Rolo padrão - Impressoras de transferência térmica)

A detecção de mídia não está funcionando.

Resolução

1 — Recarregue o firmware da impressora. Consulte Atualização do firmware da impressora.

2 — Se isso não resolver o problema, ligue para um técnico de manutenção.

Alerta: Ribbon Low (Pouca fita) (somente Impressora de cartucho ZD420)

A impressora reporta este Alerta.

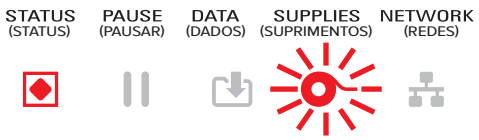

ALERT (ALERTA)
RIBBON LOW (Pouca fita)

Possível causa - 1

A impressora calculou que o cartucho de fita tem apenas 10% de fita restante no cartucho. O valor de pouca fita pode ser alterado na programação.

Resolução

Verifique a disponibilidade dos cartuchos de fita. Para alterar o ponto de aviso de Pouca fita, consulte os comandos SGD - Comandos de programação do cartucho de fita. Consulte o ZPL Programmer's Manual (Manual do programador ZPL) para obter detalhes a respeito da programação da impressora. Para os links de impressoras para manuais, consulte a seção Sobre deste guia.

Alerta: CUT ERROR (ERRO DE CORTE)

A lâmina do cortador está vinculada e não está se movendo adequadamente.

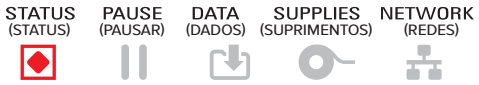

ERROR CONDITION (Condição de erro)

Possível causa - 1

A mídia, adesivo, ou objeto externo parou a operação da lâmina do cortador.

Resolução

1 — Desligue a impressora mantendo o botão liga/desliga pressionado por 5 segundos. Aguarde até que a impressora se desligue completamente. Ligue a impressora.

2 — Se a impressora não se recuperar deste erro, ligue para um técnico de manutenção. Este não é um item passível de manutenção por parte do operador.

Aviso sobre corte • Não há peças passíveis de manutenção pelo operador na unidade de corte. Nunca remova a tampa do cortador (painel). Nunca tente inserir objetos ou dedos no mecanismo de corte.

Observação • Usar ferramentas não aprovadas, cotonetes, solventes (incluindo álcool) etc. pode danificar ou encurtar a vida útil do cortador ou causar sua obstrução.

Alerta: PRINTHEAD OVER TEMP (Superaquecimento do cabeçote de impressão)

1. O cabeçote de impressão está superaquecido e pausado para permitir o resfriamento do cabeçote.

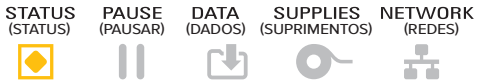

PRINTHEAD OVER TEMP
(Superaquecimento do cabeçote de impressão)

Possível causa - 1

A impressora está imprimindo um grande trabalho em lote, geralmente com grandes quantidades de impressão.

Resolução

A operação de impressão será retomada depois que o cabeçote de impressão se resfriar.

Possível causa - 2

A temperatura ambiente no local da impressora excede a faixa de operação especificada. Podem ocorrer casos em que a temperatura ambiente na impressora é mais alta se estiver com luz solar direta.

Resolução

Mova o local da impressora ou resfrie a temperatura ambiente onde a impressora está funcionando.

Alerta: PRINTHEAD SHUTDOWN (Desligamento do cabeçote de impressão)

O cabeçote de impressão está abaixo da temperatura de operação para impressão adequada.

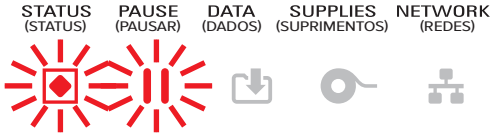

PRINTHEAD SHUTDOWN
(Desligamento do cabeçote de impressão)

Possível causa - 1

O cabeçote de impressão passou por uma temperatura crítica ou falha de alimentação

Resolução

1 — Desligue a impressora mantendo o botão liga/desliga pressionado por 5 segundos. Aguarde até que a impressora se desligue completamente. Ligue a impressora.

2 — Se a impressora não se recuperar deste erro, ligue para um técnico de manutenção. Este não é um item passível de manutenção por parte do operador.

Alerta: PRINTHEAD UNDER TEMP (Temperatura baixa do cabeçote de impressão)

1. O cabeçote de impressão está abaixo da temperatura de operação para impressão adequada.

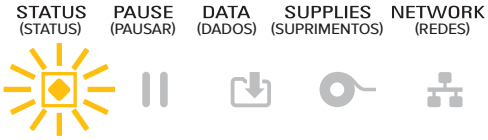

PRINTHEAD UNDER TEMP (Temperatura baixa do cabeçote de impressão)
PRINTING HALTED
(Impressão interrompida)

THERMISTOR (Termistor)
REPLACE PRINTHEAD (Trocar cabeçote)

Possível causa - 1

A temperatura ambiente no local da impressora está abaixo da faixa de operação especificada.

Resolução

Desligue a impressora. Mova o local da impressora e aguarde que aqueça naturalmente. Umidade pode condensar dentro da impressora e sobre ela se a temperatura mudar muito rapidamente.

Possível causa - 2

O termistor do cabeçote de impressão falhou.

Resolução

1 — Desligue a impressora mantendo o botão liga/desliga pressionado por 5 segundos. Aguarde até que a impressora se desligue completamente. Ligue a impressora.

2 — Se a impressora não se recuperar deste erro, ligue para um técnico de manutenção.

Alerta: OUT OF MEMORY (Sem memória)

Não é possível armazenar dados na impressora no local da memória especificado. Há quatro tipos de memória de armazenamento: Gráfico, formato, bitmap e fonte. Não há memória suficiente para executar a função especificada na segunda linha da mensagem de erro.

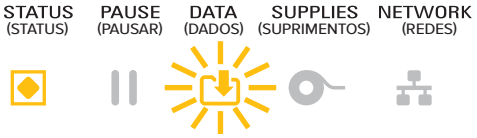

OUT OF MEMORY (Sem memória)
STORING GRAPHIC (Salvando gráfico)

OUT OF MEMORY (Sem memória)
STORING FORMAT (Salvando formato)

OUT OF MEMORY (Sem memória)
STORING BITMAP (Salvando bitmap)

OUT OF MEMORY (Sem memória)
STORING FONT (Salvando fonte)

Possível causa - 1

Não há memória suficiente para executar a função especificada na segunda linha da mensagem de erro.

Resolução

1 — Libere um pouco de memória da impressora ajustando o formato da etiqueta ou os parâmetros da impressora para diminuir a área de impressão.

2 — Remova imagens, fontes ou formatos não usados.

3 — Verifique se os dados não estão direcionados a um dispositivo que não está instalado ou está indisponível.

Resolução dos problemas de impressão

Esta seção lhe ajuda a identificar problemas de impressão ou na qualidade de impressão, as possíveis causas e soluções recomendadas.

Problema: Problemas gerais na qualidade de impressão

A imagem impressa não parece correta.

Possível causa - 1

A impressora está configurada em um nível incorreto de tonalidade de escuro e/ou velocidade de impressão.

Resolução

Execute o Relatório de qualidade de impressão (autoteste FEED - Avançar) para determinar as configurações ideais de tonalidades de escuro e velocidade para sua aplicação. Não configure as velocidades de impressão acima da velocidade máxima nominal do fabricante para sua mídia (material de impressão e fitas). Consulte Relatório de qualidade da impressão (autoteste AVANÇAR) e Ajuste da qualidade da impressão.

Possível causa - 2

O cabeçote de impressão está sujo.

Resolução

Limpe o cabeçote de impressão. Consulte Limpeza do cabeçote de impressão.

Possível causa - 3

O rolo de impressão está sujo ou danificado.

Resolução

Limpe ou substitua o rolo de impressão. Os rolos de impressão podem se desgastar ou danificar. Consulte Limpeza e substituição do rolo de impressão.

Possível causa - 4

O cabeçote de impressão está desgastado.

Resolução

Substitua o cabeçote de impressão. O cabeçote de impressão pode se desgastar ou ser danificado. Consulte Substituição do cabeçote de impressão.

Possível causa - 5

Impressão de transferência térmica - A impressão parece confusa, tem borrões, ou vazios ou furos na impressão sem padrão específico.

Resolução

O material de impressão (cera, resina de cera ou resina) pode não corresponder ao material (papel, revestimento de mídia ou sintéticos) que está sendo usado. Configure a impressora para operar com não mais que a velocidade de impressão máxima recomendada do cartucho de fita. Consulte Comandos de programação do cartucho de fita para ver os recursos do cartucho.

Possível causa - 6

Você pode estar usando a fonte de alimentação incorreta.

Resolução

Verifique se está usando a fonte de alimentação que veio com esta impressora.

Problema: A etiqueta não está impressa

A imagem impressa não parece correta.

Possível causa - 1

A mídia pode não ser mídia térmica direta (e é mídia térmica feita para impressoras de transferência térmica).

Resolução

Consulte o procedimento de teste em Como determinar os tipos de mídia térmica.

Possível causa - 2

A mídia foi carregada incorretamente.

Resolução

A superfície para impressão da mídia deve ficar voltada para cima em direção ao cabeçote. Consulte Preparação para imprimir e depois Carregamento de mídia em rolo.

Problema: As etiquetas estão com tamanho distorcido ou a posição de início da área de impressão varia

Inclui imagem impressa que ignora etiquetas (registros errados).

Possível causa - 1

A mídia foi carregada de maneira incorreta ou o sensor de mídia móvel não está configurado adequadamente.

Resolução

Verifique se o sensor está configurado e posicionado corretamente para seu tipo de mídia e local de detecção. Consulte Carregamento de mídia em rolo , Configuração de detecção de mídia por Tipo de mídia e Uso do sensor móvel.

Possível causa - 2

Os sensores de mídia não são calibrados para seu comprimento de mídia, propriedades físicas ou tipo de detecção (espaço/ranhura, contínua ou marca).

Resolução

Consulte Execução de uma calibração de mídia SmartCal; ou se ainda ignora etiquetas, tente a Calibração de mídia manual.

Possível causa - 3

O rolo de impressão (unidade) está sujo ou danificado.

Resolução

Limpe ou substitua o rolo de impressão. Os rolos de impressão podem se desgastar ou danificar. Consulte Limpeza e substituição do rolo de impressão.

Possível causa - 4

A impressora tem problemas de comunicação com configurações de cabos ou comunicação.

Resolução

Consulte Problemas de comunicação.

Problemas de comunicação

Esta seção identifica problemas de comunicação, as possíveis causas e as soluções recomendadas.

Problema: Etiqueta não enviada, sem transferência de dados

Um formato de etiqueta foi enviado à impressora, mas não foi reconhecido. A luz DATA (DADOS) não pisca.

Possível causa

Os parâmetros de comunicação estão incorretos.

Resolução - 1

Verifique as configurações de comunicação do driver ou do software da impressora (se aplicável).

Resolução - 2

Somente porta serial - Verifique as configurações do protocolo handshake e da porta serial da impressora. A configuração usada deve corresponder à que está sendo utilizada pelo computador host. Consulte Interface serial para obter as configurações da porta serial padrão da impressora.

Resolução - 3

O cabo serial que está tentando usar pode não ser um cabo do tipo DTE ou DCE padrão, está danificado, ou é muito comprido para as especificações de Portas seriais RS-232. Consulte Interface de porta serial.

Problema: Etiqueta não enviada, ignora etiquetas ou imprime mau o conteúdo

Um formato da etiqueta foi enviado à impressora. Várias etiquetas são impressas, mas, em seguida, a impressora pula, desloca, perde ou distorce a imagem na etiqueta.

Possível causa

As configurações da comunicação serial estão incorretas.

Resolução - 1

Verifique as configurações de comunicação do driver ou do software da impressora (se aplicável). Certifique-se de que as configurações de controle de fluxo e outra configuração de handshake de porta serial correspondam ao sistema host.

Problema: Etiqueta não enviada, dados são transferidos, mas sem impressão

Um formato de etiqueta foi enviado à impressora, mas não foi reconhecido. A luz DATA (DADOS) pisca, mas não há impressão.

Possível causa - 1

Os caracteres de prefixo e delimitadores configurados na impressora não correspondem aos do formato da etiqueta.

Resolução

Verifique os caracteres do prefixo de programação ZPL (CARACTERE DE COMANDO) e delimitadores (CARAC./DELIM.) Definição de configurações para a referência cruzada de comandos.

Possível causa - 2

Dados incorretos estão sendo enviados à impressora.

Resolução

Verifique as configurações de comunicação do computador. Observe se correspondem às configurações da impressora.

Possível causa - 3

Dados incorretos estão sendo enviados à impressora.

Resolução

Verifique o formato da etiqueta. Consulte o ZPL Programmer's Manual (Manual do programador ZPL) para obter detalhes a respeito da programação da impressora. Para os links de impressoras para manuais, consulte a seção Sobre deste guia.

Diversos

Esta seção identifica problemas diversos com a impressora, possíveis causas e as soluções recomendadas.

Problema: Configurações perdidas ou ignoradas

Alguns parâmetros estão configurados incorretamente.

Possível causa - 1

As configurações da impressora foram alteradas sem salvá-las.

Resolução

O comando ZPL **^JU** não foi usado para salvar sua configuração antes de desligar a impressora. Desligue e ligue novamente a impressora para verificar se as configurações foram salvas.

Possível causa - 2

Os comandos de formato/formulário da etiqueta ou comandos enviados diretamente para a impressora têm erros de sintaxe ou foram usados de forma incorreta.

- Um comando do firmware desativou a capacidade de alterar o parâmetro.
- Um comando do firmware alterou o parâmetro de volta para a configuração padrão.

Resolução

Consulte o guia do programador ZPL para verificar o uso e sintaxe dos comandos. Consulte a seção Sobre para obter os links de suporte para exibir o guia do programador para seu modelo de impressora.

Possível causa - 3

Os caracteres de prefixo e delimitadores configurados na impressora não correspondem aos do formato da etiqueta.

Resolução

Verifique se as configurações de programação ZPL das configurações de Controle, comando e delimitador estão corretas para o ambiente de software do seu sistema. Imprima um Relatório de configuração ou use o Menu idiomas do painel (se presente) para esses três (3) itens de menu e compare-o com os comandos no formato/formulário da etiqueta que está tentando imprimir. Consulte Teste de impressão com o Relatório de configuração, Menu IDIOMA e Configuração de ZPL.

Possível causa - 4

A placa Lógica principal pode não estar funcionando corretamente. O firmware está corrompido ou a placa Lógica principal precisa de manutenção

Resolução

1 — Redefina a impressora para os padrões de fábrica. Consulte INSTAL. DEFAULTS ou use os Utilitários de configuração Zebra e **Open Printer Tools > Action > Load printer defaults** (Abrir ferramentas da impressora > Ação > Carregar padrões da impressora).

2 — Recarregue o firmware da impressora. Consulte Atualização do firmware da impressora.

3 — Se a impressora não se recuperar deste erro, ligue para um técnico de manutenção. Este não é um item passível de manutenção por parte do usuário.

Problema: As etiquetas não contínuas atuam como etiquetas contínuas.

Um formato de etiqueta não contínua com mídia correspondente carregada na impressora foi enviado para a impressora, mas imprime como mídia contínua.

Possível causa - 1

A impressora não foi calibrada para a mídia que está sendo utilizada.

Possível causa - 2

A impressora está configurada para mídia contínua.

Resolução

Configure a impressora para o tipo de mídia correto (espaço/ranhura, contínua ou marca) e calibre-a usando Execução de uma calibração de mídia SmartCal, se necessário use Calibração de mídia manual para calibrar tipos de mídia difíceis. Consulte TIPO DE MÍDIA (item de menu SETTINGS - Configurações) para impressoras ZD620 com o painel para verificar e configurar o tipo de mídia.

Problema: A impressora trava

Todas as luzes indicadores estão acesas e a impressora trava ou a impressora trava ao reiniciar.

Possível causa - 1

A memória da impressora foi corrompida por um evento desconhecido.

Resolução - 1

1 — Redefina a impressora para os padrões de fábrica. Consulte INSTAL. DEFAULTS ou use os Utilitários de configuração Zebra e **Open Printer Tools > Action > Load printer defaults** (Abrir ferramentas da impressora > Ação > Carregar padrões da impressora).

2 — Recarregue o firmware da impressora. Consulte Atualização do firmware da impressora.

3 — Se a impressora não se recuperar deste erro, ligue para um técnico de manutenção. Este não é um item passível de manutenção por parte do usuário.

Problema: Falhas de cartucho de fita errado

1 — Aviso **Ribbon Out** (Sem fita), mas um cartucho de fita está instalado.

2 — Erro **Ribbon Cartridge Authentication** (Autenticação do cartucho de fita), mas um cartucho de fita original da Zebra está instalado e não foi reaproveitado ou alterado.

Possível causa

Os pinos de contato do sensor do cartucho de fita ou os contatos do chip inteligente do cartucho de fita podem estar sujos ou o chip pode estar danificado.

Resolução

1 — Limpe o contato do chip inteligente do cartucho da fita, se parecer contaminado, com álcool e um algodão levemente umedecido. Tente usar um cartucho diferente se esse não funcionar.

2 — Limpe os Pinos de contato do sensor do cartucho de fita - consulte Limpeza do sensor de cartucho de fita.

3 — Recarregue o firmware da impressora. Consulte Substituição do cabeçote de impressão.

4 — Se a impressora não se recuperar deste erro, ligue para um técnico de manutenção. Este não é um item passível de manutenção por parte do usuário.

Problema: A bateria está com o indicador vermelho

Bateria com falha.

Possível causa — 1

A bateria usou toda sua vida útil ou está com uma falha geral de componente.

Possível causa — 2

A bateria está muito quente ou muito fria.

Resolução

1 — Remova a bateria da impressora e verifique o status da carga carregando a bateria.

2 — Deixe a bateria esfriar ou aquecer até a temperatura ambiente e verifique novamente sua carga.

3 — Substitua a bateria.

Ferramentas

Esta seção traz diversas ferramentas e utilitários incorporados na sua impressora. Eles foram projetados para auxiliar você na configuração e depuração (impressora e programação de comandos)

Diagnósticos da impressora

Os relatórios de diagnóstico, procedimentos de calibração, restauração de padrões de fábrica e outros diagnósticos fornecem informações específicas sobre a condição da impressora.

Importante • Use mídias com largura máxima ao realizar autotestes. Se a mídia não for larga o suficiente, as etiquetas de teste podem ser impressas no rolo (unidade) de impressão.

Observação • Dicas de testes de diagnóstico:

- Ao executar esses autotestes, não envie dados do host à impressora.
  Se a mídia for menor do que a etiqueta a ser impressa, a etiqueta de teste continua na próxima etiqueta.
- Ao cancelar um autoteste antes de concluí-lo, sempre reinicie a impressora desligando-a e, em seguida, ligando-a.
- Se a impressora estiver no modo distribuidor e o revestimento estiver sendo recolhido pelo aplicador, o operador deve remover manualmente as etiquetas conforme ficam disponíveis.

Cada autoteste é ativado ao pressionar um botão específico da interface do usuário ou uma combinação de botões enquanto você liga a impressora. Mantenha o(s) botão(ões) pressionado(s) até a primeira luz indicadora apagar. O autoteste selecionado inicia automaticamente no fim do autoteste de inicialização.

Autoteste de inicialização

Um POST (Autoteste de inicialização) é executado sempre que a impressora é ligada. Durante esse teste, os indicadores do painel de controle acendem e apagam para garantir a operação adequada. Ao final desse autoteste, apenas o indicador de STATUS permanece aceso.

Calibração de mídia SmartCal

SmartCal é usada para calibrar rapidamente a impressora para a mídia sendo carregada. Durante a SmartCal, a impressora irá determinar automaticamente o tipo de detecção de mídia (espaço, linha preta ou ranhura) e então, medir o comprimento da mídia.

Para ativar a Calibração inteligente, complete essas etapas:

1. Certifique-se de que a mídia esteja adequadamente carregada, a tampa da impressora esteja fechada e a impressora ligada.
2. Mantenha pressionados os botões PAUSE + CANCEL (Pausar + Cancelar) por dois segundos.
3. A impressora vai AVANÇAR e medir diversas etiquetas. Ao concluir, a impressora voltará para o status READY (Pronto).

Se a impressora não reconhecer e não calibrar a mídia corretamente, consulte o procedimento Calibração manual de mídia mais adiante nesta seção.

Relatório de configuração (autoteste CANCELAR)

O diagnóstico do Relatório de configuração imprime um conjunto de relatórios de configuração da impressora e da rede.

Para imprimir o relatório de configuração, execute estas etapas:

1. Certifique-se de que a mídia esteja carregada, a tampa da impressora esteja fechada e a impressora ligada.
2. Se a impressora estiver desligada, mantenha pressionado o botão CANCEL (Cancelar) enquanto liga a impressora. Mantenha o botão CANCEL (Cancelar) pressionado até que o indicador de STATUS seja o único indicador aceso.
   - ou -
   Se a impressora estiver ligada, pressione FEED + CANCEL (Avançar + Cancelar) por dois segundos.
3. Os Relatórios de configuração da impressora e da rede (abaixo) serão impressos e a impressora voltará ao status READY (Pronta).

Exemplo de configuração da impressora

```
PRINTER CONFIGURATION

Zebra Technologies
ZTC ZD620-203dpi ZPL
50J164202531

+15.0............... DARKNESS
LOW................. DARKNESS SWITCH
8.0 IPS............. PRINT SPEED
+000................ TEAR OFF ADJUST
TEAR OFF............ PRINT MODE
CONTINUOUS......... MEDIA TYPE
TRANSMISSIVE....... SENSOR SELECT
DIRECT-THERMAL..... PRINT METHOD
830................. PRINT WIDTH
2030................ LABEL LENGTH
39.0IN   988MM..... MAXIMUM LENGTH
MAINT. OFF......... EARLY WARNING
CONNECTED.......... USB COMM.
AUTO................ SER COMM. MODE
9600................ BAUD
8 BITS.............. DATA BITS
NONE................ PARITY
XON/XOFF........... HOST HANDSHAKE
NONE................ PROTOCOL
NORMAL MODE........ COMMUNICATIONS
<~>  7EH........... CONTROL PREFIX
<^>  5EH........... FORMAT PREFIX
<,>  2CH........... DELIMITER CHAR
ZPL II.............. ZPL MODE
INACTIVE........... COMMAND OVERRIDE
NO MOTION.......... MEDIA POWER UP
FEED................ HEAD CLOSE
DEFAULT............ BACKFEED
+000................ LABEL TOP
+0000............... LEFT POSITION
DISABLED........... REPRINT MODE
045................. WEB SENSOR
096................. MEDIA SENSOR
128................. TAKE LABEL
062................. MARK SENSOR
004................. MARK MED SENSOR
046................. TRANS GAIN
034................. TRANS LED
049................. MARK GAIN
100................. MARK LED
DPCSWFXM........... MODES ENABLED
................... MODES DISABLED
 832 8/MM FULL..... RESOLUTION
4.0................. LINK-OS VERSION
V84.20.072P37536 <- FIRMWARE
1.3................. XML SCHEMA
6.5.0 0.770......... HARDWARE ID
8192k............R: RAM
65536k...........E: ONBOARD FLASH
NONE................ FORMAT CONVERT
FW VERSION......... IDLE DISPLAY
06/08/17............ RTC DATE
07:07............... RTC TIME
DISABLED............ ZBI
2.1................. ZBI VERSION
READY............... ZBI STATUS
178 LABELS......... NONRESET CNTR
178 LABELS......... RESET CNTR1
178 LABELS......... RESET CNTR2
1,290 IN........... NONRESET CNTR
1,290 IN........... RESET CNTR1
1,290 IN........... RESET CNTR2
3,277 CM........... NONRESET CNTR
3,277 CM........... RESET CNTR1
3,277 CM........... RESET CNTR2
002 WIRED.SERIAL... SLOT 1
0................... MASS STORAGE COUNT
0................... HID COUNT
OFF................. USB HOST LOCK OUT
FIRMWARE IN THIS PRINTER IS COPYRIGHTED
```

Exemplo de configuração de rede

```
Network Configuration

Zebra Technologies
ZTC ZD620-203dpi ZPL
50J164202531

Wired............... PRIMARY NETWORK
PrintServer........ LOAD LAN FROM?
WIRELESS........... ACTIVE PRINTSRVR

Wired
ALL................. IP PROTOCOL
000.000.000.000.... IP ADDRESS
000.000.000.000.... SUBNET
000.000.000.000.... GATEWAY
000.000.000.000.... WINS SERVER IP
YES................ TIMEOUT CHECKING
300................ TIMEOUT VALUE
000................ ARP INTERVAL
9100............... BASE RAW PORT
9200............... JSON CONFIG PORT

Wireless*
ALL................ IP PROTOCOL
172.029.016.028.... IP ADDRESS
255.255.255.000.... SUBNET
172.029.016.001.... GATEWAY
172.029.001.003.... WINS SERVER IP
YES................ TIMEOUT CHECKING
300................ TIMEOUT VALUE
000................ ARP INTERVAL
9100............... BASE RAW PORT
9200............... JSON CONFIG PORT
INSERTED........... CARD INSERTED
02dFH.............. CARD MFG ID
9134H.............. CARD PRODUCT ID
ac:3f:a4:89:17:b8.. MAC ADDRESS
YES................ DRIVER INSTALLED
INFRASTRUCTURE..... OPERATING MODE
125................ ESSID
18.0............... CURRENT TX RATE
OPEN............... WEP TYPE
NONE............... WLAN SECURITY
1................... WEP INDEX
000................ POOR SIGNAL
LONG............... PREAMBLE
YES................ ASSOCIATED
ON.................. PULSE ENABLED
15.................. PULSE RATE
OFF................ INTL MODE
USA/CANADA......... REGION CODE
USA/CANADA......... COUNTRY CODE
0x3FFFFFFFFFF...... CHANNEL MASK

Bluetooth
4.3.1p1............ FIRMWARE
02/13/2015......... DATE
on.................. DISCOVERABLE
3.0/4.0............ RADIO VERSION
on.................. ENABLED
AC:3F:A4:89:17:B9.. MAC ADDRESS
50J164202531....... FRIENDLY NAME
no.................. CONNECTED
1................... MIN SECURITY MODE
nc.................. CONN SECURITY MODE
supported.......... iOS

FIRMWARE IN THIS PRINTER IS COPYRIGHTED
```

Relatório de configuração de rede da impressora (e Bluetooth)

As impressoras da série ZD com opções de conectividade com ou sem fio instaladas vão imprimir um outro relatório de configuração da impressora. Essas informações são necessárias para estabelecer e solucionar problemas de impressão de rede Ethernet (LAN e WLAN), Bluetooth 4.1 e Bluetooth LE. O documento a seguir foi impresso com o comando ZPL **~WL**.

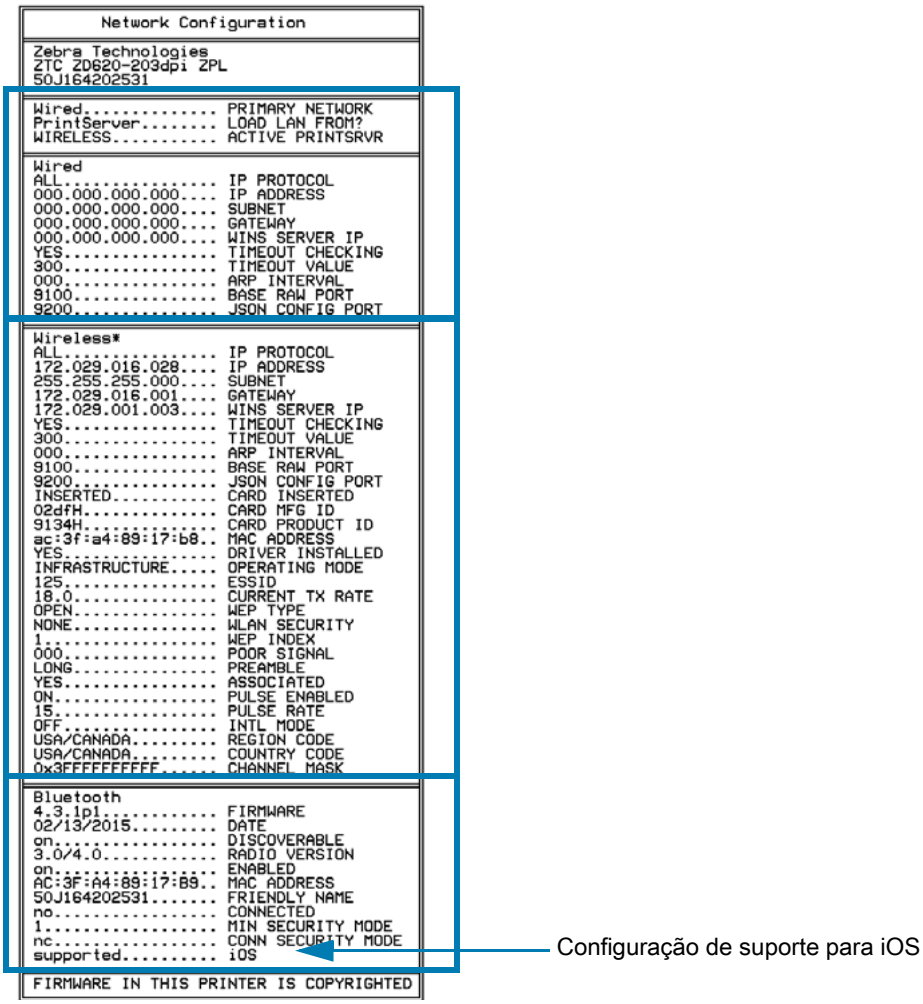

Suporte Bluetooth para iOS

- Os dispositivos iOS têm Bluetooth Classic 4.X (com compatibilidade com 3.0) quando a opção de conectividade sem fio via Wi-Fi e Bluetooth Classic está instalada na sua impressora e é referida como "suportada" na parte inferior do relatório de Configuração do Bluetooth.
- Algumas impressoras da série ZD420 têm apenas o Bluetooth LE (sem Wi-Fi e Bluetooth Classic). A configuração do iOS é referida na parte inferior do relatório de Configuração do Bluetooth como "sem suporte" quando a opção de conectividade sem fio não está instalada.

Relatório de qualidade da impressão (autoteste AVANÇAR)

Tipos diferentes de mídia podem exigir configurações distintas de tonalidade de escuro. Esta seção contém um método simples, mas eficaz, para determinar a tonalidade de escuro ideal para imprimir os códigos de barra dentro das especificações.

Durante o Relatório de qualidade de impressão (autoteste AVANÇAR), uma série de etiquetas é impressa em diferentes configurações de tonalidade de escuro em duas velocidades de impressão diferentes. A tonalidade de escuro relativa e a velocidade de impressão são impressas em cada etiqueta. Os códigos de barra nessas etiquetas podem ser classificados de acordo com as normas ANSI para verificar a qualidade de impressão.

Durante o teste, um conjunto de etiquetas é impresso em baixa velocidade, e outro conjunto em alta velocidade. O valor de tonalidade de escuro inicia três configurações abaixo do valor atual de tonalidade de escuro da impressora (tonalidade de escuro relativa –3) e aumenta até que a tonalidade de escuro esteja três configurações acima do valor atual (tonalidade de escuro relativa +3).

A velocidade na qual as etiquetas são impressas durante o teste de qualidade de impressão depende da densidade de dots do cabeçote.

- Impressoras a 300 dpi: imprime 7 etiquetas com velocidade de 51 mm/s (2 ips) e 102 mm/s (4 ips).
- Impressoras a 203 dpi: imprime 7 etiquetas com velocidade de 51 mm/s (2 ips) e 152 mm/s (6 ips).

Para fazer um Relatório de qualidade de impressão, siga as etapas abaixo:

1. Imprima um relatório de configuração para mostrar as configurações atuais da impressora. Mantenha pressionados os botões FEED (Avançar) e CANCEL (Cancelar) por dois (2) segundos para imprimir o relatório.
2. Desligue a impressora.
3. Mantenha o botão FEED (Avançar) pressionado enquanto liga a impressora. Mantenha o botão FEED (Avançar) pressionado até que o indicador de Status seja o único indicador aceso.

   A impressora imprime uma série de etiquetas (Figura 2) em várias velocidades e em configurações de tonalidade de escuro superiores e inferiores ao valor mostrado na etiqueta de configuração.

Figura 2 Relatório de qualidade da impressão

4. Consulte a Figura 3 e a Tabela 2. Inspecione as etiquetas de teste e determine qual tem a melhor qualidade de impressão para a aplicação. Caso tenha um verificador de código de barras, utilize-o para medir as barras/espaços e calcular o contraste da impressão. Se não tiver, utilize seus olhos ou o scanner do sistema para escolher a configuração de tonalidade de escuro ideal com base nas etiquetas impressas neste autoteste.

Figura 3 Comparação de tonalidade de escuro do código de barras

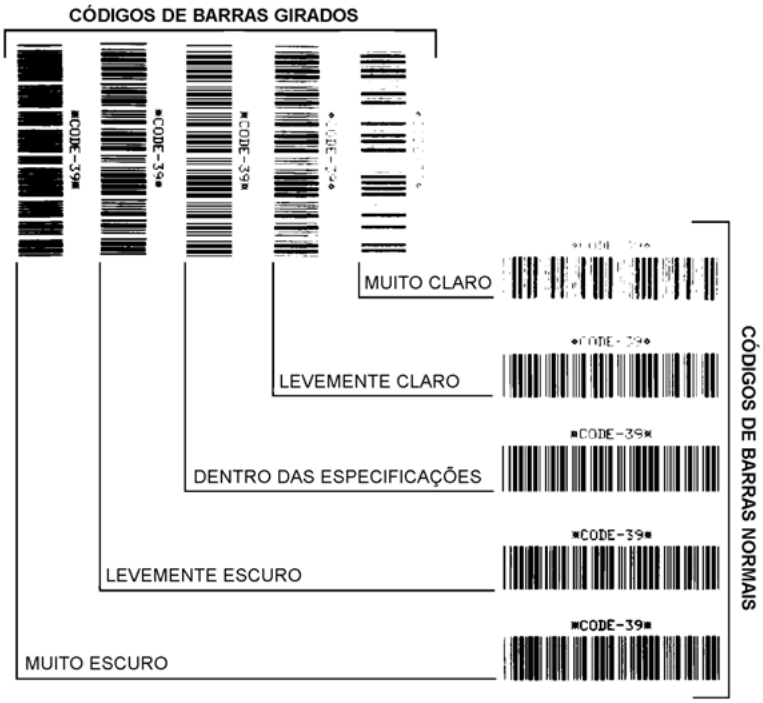

Tabela 2 Descrições visuais de tonalidade de escuro

Qualidade de impressão	Descrição
• Muito escuro	• As etiquetas muito escuras são identificadas facilmente. Elas podem estar legíveis, mas não "dentro das especificações". • As barras de um código de barras normal aumentam de tamanho. • As aberturas em caracteres alfanuméricos pequenos podem aparecer preenchidas. • As barras e os espaços de um código de barras girado aparecem juntos.
• Levemente escuro	• As etiquetas levemente escuras não são tão óbvias. • O código de barras normal estará "dentro das especificações". • Os pequenos caracteres alfanuméricos estarão em negrito e poderão estar levemente preenchidos. • Os espaços de um código de barras girado são pequenos quando comparados ao código "dentro das especificações", tornando-o ilegível.
• "Dentro das especificações"	• O código de barras "dentro das especificações" pode ser confirmado apenas por um verificador, mas deve exibir as seguintes características visíveis. • O código de barras normal terá barras completas e uniformes e espaços distintos e claros. • O código de barras girado terá barras completas e uniformes e espaços distintos e claros. Embora não pareça tão bom quanto um código de barras levemente escuro, ele estará "dentro das especificações". • Nos estilos normal e girado, os pequenos caracteres alfanuméricos parecem completos.
• Levemente claro	• Em alguns casos, etiquetas levemente claras são preferíveis em relação às levemente escuras para códigos de barras "dentro das especificações". • Tanto o código de barras normal quanto o girado estarão dentro das especificações, mas os caracteres alfanuméricos pequenos podem não estar completos.
• Muito claro	• As etiquetas muito claras são identificadas facilmente. • Os códigos de barra normal e girado têm barras e espaços incompletos. • Os pequenos caracteres alfanuméricos são ilegíveis.

5. Observe o valor relativo de tonalidade de escuro e a velocidade de impressão impressos na melhor etiqueta de teste.

6. Adicione ou subtraia o valor relativo da tonalidade de escuro do valor de tonalidade de escuro especificado na etiqueta de configuração. O valor numérico resultante é o melhor valor de tonalidade de escuro para essa combinação específica de etiqueta/fita e velocidade de impressão.

7. Se necessário, altere o valor atual da tonalidade de escuro para o valor de tonalidade de escuro da melhor etiqueta de teste.
8. Se necessário, altere a velocidade atual da impressão para o valor da velocidade da melhor etiqueta de teste.

Redefinir os padrões de fábrica da impressora (autoteste PAUSAR + AVANÇAR)

Realizar isto redefine a configuração da impressora para os valores padrão de fábrica para as configurações da impressora sem rede. Faça a calibragem do sensor após este procedimento. (Consulte Calibração de mídia manual).

Para realizar o procedimento de Redefinir os padrões de fábrica da impressora, realize essas etapas:

1. Desligue a impressora.
2. Mantenha pressionado PAUSE + FEED (Pausar + Avançar) ao ligar a impressora.
3. Mantenha pressionado PAUSE + FEED (Pausar + Avançar) até que o indicador de Status ( ) seja o único indicador aceso.

   A configuração da impressora é redefinida para os valores padrão de fábrica. Nenhuma etiqueta é impressa no fim desta ação.

Observação • A impressora tem um botão de redefinição abaixo dela; consulte Botão redefinir.

Redefinir os padrões de fábrica da rede (autoteste PAUSAR + CANCELAR)

Este procedimento redefine as configurações da rede somente para os valores padrão de fábrica.

Para realizar o procedimento de Redefinir os padrões de fábrica da rede, realize essas etapas:

1. Desligue a impressora.
2. Mantenha pressionado PAUSE + CANCEL (Pausar + Cancelar) ao ligar a impressora.
3. Mantenha pressionado PAUSE + CANCEL (Pausar + Cancelar) até que o indicador de Status ( ) seja o único indicador aceso.

   A configuração da rede da impressora é redefinida para os valores padrão de fábrica. Nenhuma etiqueta é impressa no fim desta ação.

Botão redefinir

Além das configurações de inicialização descritas anteriormente, as impressoras da série ZD têm um botão de redefinição dedicado na parte inferior da impressora que pode ser pressionado com um clipe de papel ou objeto similar.

De acordo com o tempo em que pressiona o botão, os resultados são os seguintes:

0-1 segundo	Nenhuma ação
1-5 segundos	**Redefinição da impressora –** A impressora realiza uma redefinição de fábrica e imprime automaticamente uma etiqueta de configuração (e etiqueta da rede, se presente)
6-10 segundos	**Redefinição da rede –** A impressora interrompe a conexão com a rede, e ocorre uma configuração padrão de fábrica. Ao concluir a redefinição, uma etiqueta de configuração e de configuração da rede são impressas automaticamente.
Mais de 10 segundos	**Sai da função de padrões de fábrica** sem redefinir a impressora ou fazer alterações

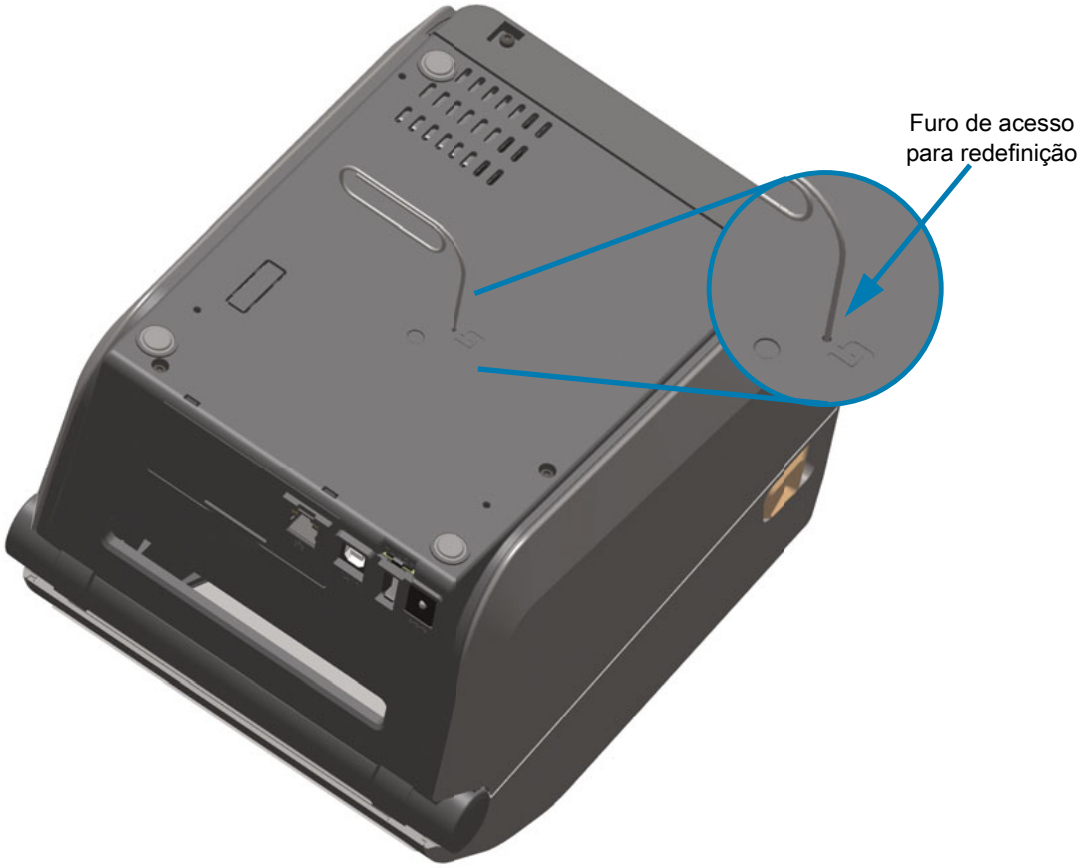

Teste de diagnóstico de comunicação

O teste de diagnóstico de comunicação é uma ferramenta de solução de problemas para verificar a conexão entre a impressora e o computador host. Quando a impressora está no modo Diagnóstico, ela imprime todos os dados recebidos do computador host como caracteres ASCII diretos, com os valores hexadecimais abaixo do texto ASCII. A impressora imprime todos os caracteres recebidos, inclusive os códigos de controle, como RC (retorno do carro). A Figura 4 mostra uma etiqueta de teste típico deste teste.

Observação • A etiqueta de teste é impressa de cabeça para baixo ao sair da impressora.

Figura 4 Etiqueta do teste de diagnóstico de comunicações

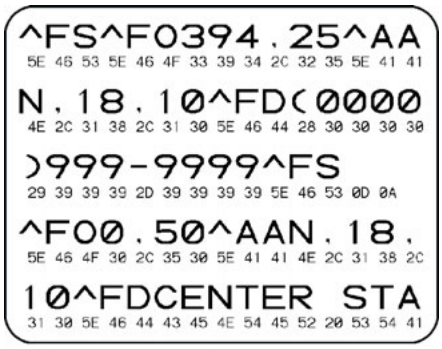

Para utilizar o modo Diagnóstico de comunicação, execute estas etapas:

1. Certifique-se de que a mídia esteja carregada e a impressora ligada.
2. Configure a largura de impressão como igual ou inferior à largura da etiqueta sendo usada para o teste.
3. Mantenha pressionado Pause + FEED (Pausar + Avançar) por dois segundos. Quando estiver ativo, o indicador de STATUS ( ) alternará entre verde e amarelo.

   A impressora entra no modo Diagnóstico e imprime qualquer dado recebido do computador host em uma etiqueta de teste
4. Verifique os códigos de erro na etiqueta de teste. Para qualquer erro, verifique se os parâmetros de comunicação estão corretos.
   Os erros mostrados na etiqueta de teste são os seguintes:
   - **FE** indica erro de quadro.
   - **OE** indica erro de saturação.
   - **PE** indica erro de paridade.
   - **NE** indica ruído.
5. Mantenha pressionado Pause + FEED (Pausar + Avançar) por dois segundos ou desligue a impressora (**0**) e ligue-a de novo para sair deste autoteste e voltar à operação normal.

Perfil do sensor

Use a imagem do perfil do sensor (que se estenderá por várias etiquetas) para solucionar as seguintes situações:

- A impressora tem dificuldade de determinar espaços (rolo) entre as etiquetas.
- A impressora identifica incorretamente áreas impressas anteriormente sobre uma etiqueta como espaços (rolo)
- A impressora não consegue detectar a fita.

Com a impressora no modo Pronto, imprima um perfil de sensor em uma das formas abaixo:

Usando os botões da interface do usuário	**1.** Desligue a impressora. **2.** Mantenha pressionado FEED + CANCEL (Avançar + Cancelar) ao ligar a impressora. **3.** Mantenha pressionado FEED + CANCEL (Avançar + Cancelar) até que o indicador de STATUS ( ) seja o único indicador aceso.
Usando ZPL	Envie o comando **~JG** para a impressora. Consulte o Guia de programação da Zebra para obter mais informações sobre esse comando.

Compare os resultados com os exemplos mostrados anteriormente nesta seção. Se for necessário ajustar a sensibilidade dos sensores, calibre a impressora (consulte Calibração de mídia manual).

Perfil do sensor de mídia (figuras 5 e 6)

A linha etiquetada MÍDIA (**1**) no perfil do sensor indica as leituras do sensor de mídia. As configurações do limite do sensor de mídia são indicadas por WEB (**2**). O limite de fim de mídia é indicado por OUT (SEM) (**3**). Os picos (**4**) indicam intervalos entre as etiquetas (o rolo), as linhas entre os picos (**5**) indicam onde as etiquetas estão localizadas, e a linha numerada na parte superior (**6**) fornece a medida em pontos desde o início da impressão.

Se for comparar a impressão do perfil do sensor ao comprimento da mídia, as pontas devem estar na mesma distância separadas como espaços na mídia. Se as distâncias não forem iguais, a impressora pode estar com dificuldade para determinar a localização dos espaços.

Figura 5 Perfil do sensor (Mídia de espaço)

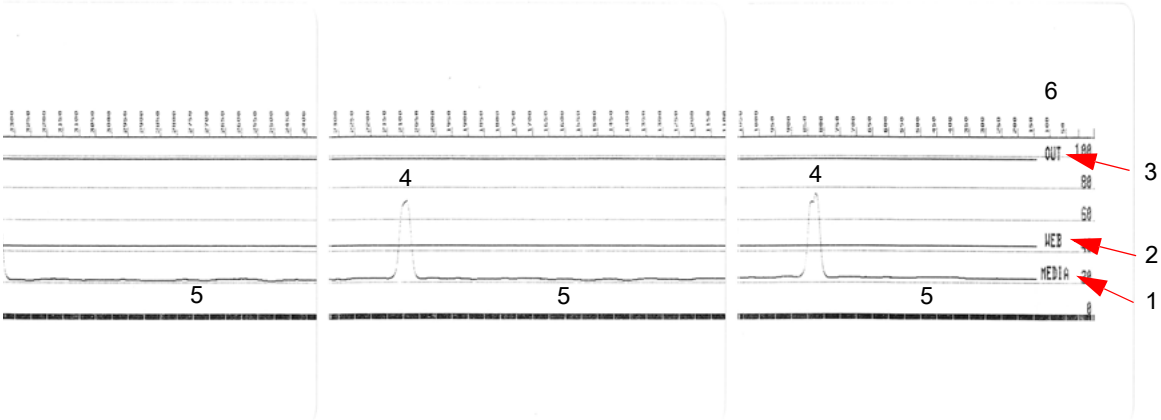

Figura 6 Perfil do sensor (Mídia da etiqueta de marca preta)

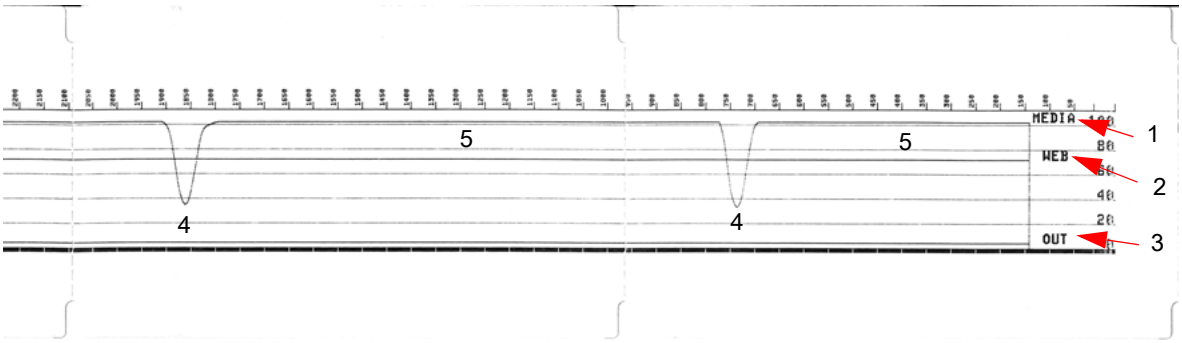

Modo avançado

O Modo avançado é usado para acessar vários modos de ajuste manual na impressora. Cada modo de ajuste manual é descrito em detalhe nas seções a seguir.

Para ativar o Modo avançado, realize essas etapas:

1. Certifique-se de que a mídia esteja carregada e a impressora ligada.
2. Pressione PAUSE (Pausar) por dois segundos e todos os indicadores piscarão em amarelo.
3. O indicador de STATUS ( ) exibirá amarelo contínuo, indicando que o modo selecionado no momento é:
   Calibração de mídia manual.
4. Pressionar FEED (Avançar) passará sequencialmente por todos os modos disponíveis.
5. Pressionar PAUSE (Pausar) ativará o modo selecionado.
6. Pressionar CANCEL (Cancelar) sairá do Modo avançado.

Calibração de mídia manual

Quando estiver no Modo avançado, pressionar PAUSE (Pausar) enquanto o indicador de STATUS ( ) estiver aceso na cor amarela inicia a Calibração manual de mídia.

1. O indicador MEDIA (Mídia) ( ) piscará em amarelo e então, o indicador PAUSE (Pausar) ( ) piscará. Abra a impressora e verifique se o sensor de mídia está na posição central para realizar a detecção (transmissiva) de espaços entre etiquetas. Remova 3 pol. ou 80 mm de etiquetas do revestimento. Coloque a área sem etiqueta do revestimento em cima do rolo (unidade) de impressão e a borda dianteira da primeira etiqueta abaixo das guias de mídia.
2. Feche a impressora e pressione PAUSAR uma vez. O indicador MEDIA (Mídia) ( ) piscará enquanto o revestimento da mídia é medido. Ao concluir, o indicador Pause (Pausar) ( ) começará a piscar.
3. Abra a impressora e reposicione a mídia de forma que a etiqueta fique localizada diretamente sobre o sensor móvel. Feche a impressora.
4. Pressione PAUSAR uma vez. A impressora vai AVANÇAR e medir diversas etiquetas. Se a impressora conseguir determinar o tipo de mídia correto (espaço, marca preta ou ranhura) e medir o comprimento da mídia, ela voltará ao estado READY (Pronta).

Esse modo avançado é geralmente usado para calibrar a impressora para mídias que não foram reconhecidas corretamente durante a Calibração inteligente. Se sua mídia usa detecção de marca preta ou ranhura, certifique-se de que o sensor de mídia esteja no local correto para "ver" a marca ou ranhura. Se sua mídia é pré-impressa, na parte frontal da etiqueta ou atrás do revestimento, posicione o sensor de forma que fique em uma posição com impressão mínima. Pode ser necessário executar a Calibração de mídia manual várias vezes, movendo o sensor de mídia, até que a impressora conclua o processo de calibração e volte ao estado READY (Pronta).

Ajuste manual da largura de impressão

Quando estiver no Modo avançado, pressionar o botão PAUSE (Pausar) enquanto o indicador Pause (Pausar) ( ) está aceso na cor amarela inicia o Ajuste manual de largura de impressão; consulte Modo avançado. A impressora irá imprimir uma caixa de 16 mm (0.63 pol.) e pausar momentaneamente. A impressora irá então imprimir uma caixa um pouco maior e pausar novamente. Quando a impressora imprimir uma caixa de tamanho correspondente ao da sua mídia, pressione FEED (Avançar) para configurar a largura de impressão e voltar ao estado READY (Pronto).

Para voltar à configuração de largura de impressão máxima, deixe que a impressora continue sem pressionar o botão FEED (Avançar).

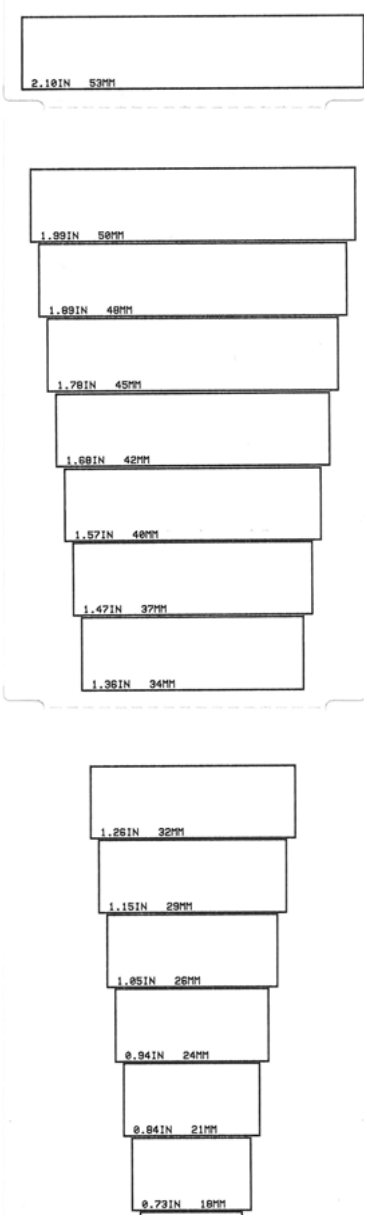

Ajuste manual da tonalidade de escuro da impressão

Pressionar PAUSE (Pausar) enquanto o indicador DATA (Dados) ( ) está aceso na cor amarela vai iniciar o Ajuste manual da tonalidade de escuro da impressão. A impressora irá imprimir um padrão de testes exibindo o número da tonalidade de escuro atual e vários padrões de códigos de barra e então irá pausar momentaneamente. Em seguida, a impressora irá repetir o padrão com o próximo nível de tonalidade de escuro. Quando a impressora imprimir um padrão com linhas pretas contínuas e uniformes, pressione FEED (Avançar) para configurar o valor de tonalidade de escuro e voltar ao estado READY (Pronto).

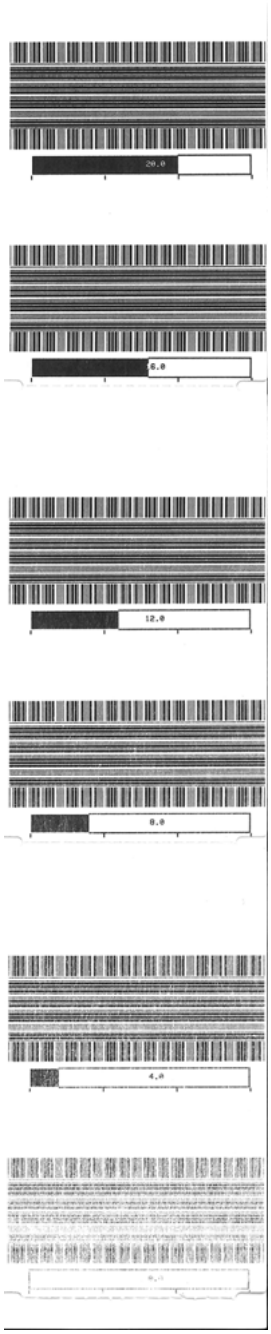

Modos de teste de fábrica

A impressora inclui modos de impressão destinados apenas a testes de fábrica.

Modo de teste 1

Iniciado ao manter o botão PAUSE (Pausar) pressionado enquanto liga a impressora. Quando ativado, a impressora começará a imprimir vários padrões de teste usados para avaliar o desempenho da impressora.

Modo de teste 2

Iniciado ao manter os botões PAUSE + FEED + CANCEL (Pausar + Avançar + Cancelar) pressionados por dois segundos ao ligar a impressora. Quando ativado, a impressora começará a imprimir vários padrões de teste usados para avaliar o desempenho da impressora.

Observação • Esses dois modos de teste consumirão uma quantidade considerável de mídia durante a execução.

Você pode sair de qualquer um desses modos de teste mantendo POWER (Alimentação) pressionado até que a impressora desligue.

Cabeamento do conector da interface

Interface USB (Barramento serial universal)

A figura abaixo mostra o cabeamento necessário para utilizar as duas interfaces USB da impressora.

Importante • Ao usar cabos de terceiros, impressora requer cabos USB ou conjunto de cabos que tenham a marca "Certified USB ™ " para garantir a compatibilidade com USB 2.0.

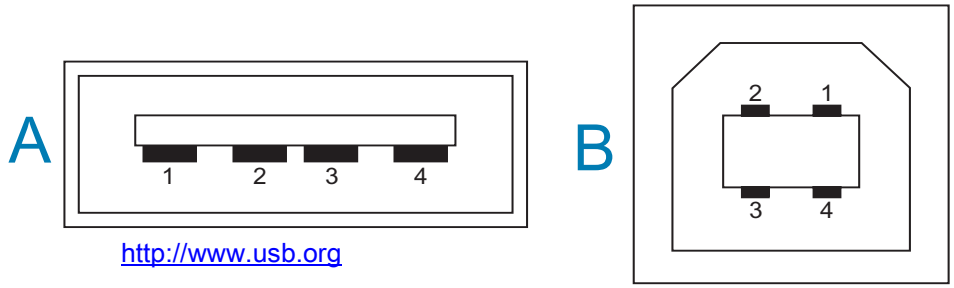

http://www.usb.org

Cabeamento - Conector USB tipo “A” para “conectar à/ao” impressora ou dispositivo

Pino 1 — VBUS (+5 VCC). (Pino 2 — D- (Sinal de dados, lado negativo)
Pino 3 — D+ (Sinal de dados, lado positivo)
Pino 4 — Concha (Fio de blindagem/dreno) Concha

Cabeamento - Conector USB tipo “B” para “conectar à/ao” impressora ou dispositivo

Pino 1 — VBUS (não conectado)
Pino 2 — D- (Sinal de dados, lado negativo)
Pino 3 — D+ (Sinal de dados, lado positivo)
Pino 4 — Concha (Fio de blindagem/dreno) Concha

Importante • A fonte de alimentação USB +5 VCC é compartilhada com a alimentação Phantom da porta serial. Ela é limitada a 0, 5 mA de acordo com a especificação do USB e com limitação de corrente na placa. A corrente máxima disponível na porta serial e na porta USB não deve exceder um total de 0,75 A.

Interface de porta serial

Detecção automática de DTE e DCE Zebra para interface RS-232 de nove pinos

Pino	DTE	DCE	Descrição (DTE)
1	—	5 V	Não usado
2	RXD	TXD	Entrada de RXD (recepção de dados) da impressora
3	TXD	RXD	Saída de TXD (transmissão de dados) da impressora
4	DTR	DSR	Saída DTR (Data Terminal Ready) da impressora — controla quando o host pode enviar dados
5	GND	GND	Terra do circuito
6	DSR	DTR	Entrada DSR (Data Set Ready) para a impressora
7	RTS	CTS	Saída RTS (Request to Send) da impressora — sempre na condição ATIVA quando a impressora estiver ligada
8	CTS	RTS	CTS (Clear do Send) - Não usado pela impressora
9	5 V	—	+5 V a 0,75 A - Corrente limitada do circuito do FET (transistor de efeito de campo)

Importante • A corrente máxima disponível na porta serial, na porta USB ou em ambas não deve exceder um total de 0,75 A.

Quando o reconhecimento XON/XOFF estiver selecionado no driver da impressora, o fluxo de dados será controlado pelos códigos de controle ASCII DC1 (XON) e DC3 (XOFF). O condutor de controle DTR não terá efeito.

Conexão da impressora a um dispositivo DTE

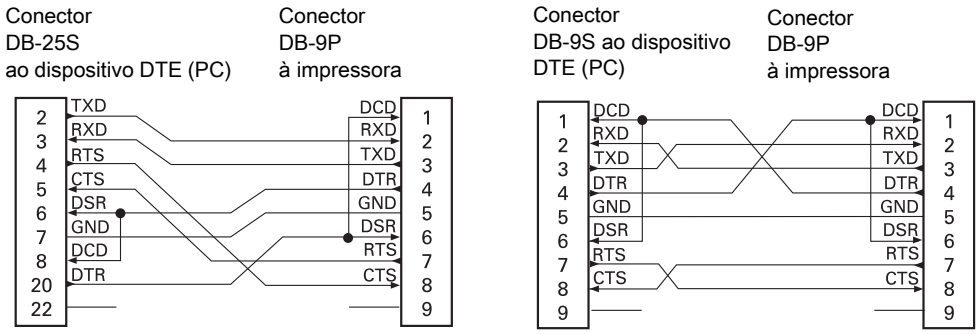

Interconexão com dispositivos DTE — A impressora é configurada como um DTE (equipamento de terminal de dados). Para conectar a impressora a outros dispositivos DTE (como a porta serial de um computador pessoal), utilize um cabo de modem nulo RS-232 (cruzado).

Conexão da impressora a um dispositivo DCE

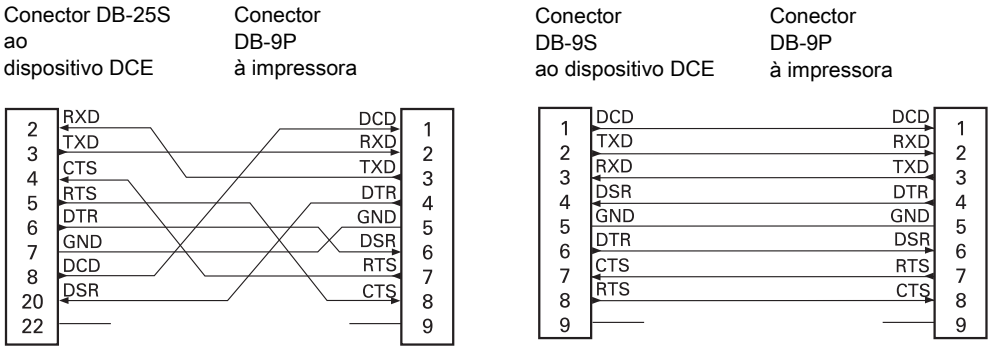

Interconexão com dispositivos DCE — Quando a impressora estiver conectada por meio de sua interface RS-232 a um DCE (equipamento de comunicação de dados), como um modem, deve ser utilizado um cabo de interface STANDARD RS-232 (direto).

Dimensões

Esta seção traz as dimensões externas das seguintes impressoras:

- Modelos de Transferência térmica ZD620 / ZD420
- Modelos de transferência térmica com cartucho de fita ZD620 / ZD420
- Modelos de impressoras térmicas diretas ZD620 / ZD420

Modelos de Transferência térmica ZD620 / ZD420

Todas as dimensões estão em milímetros

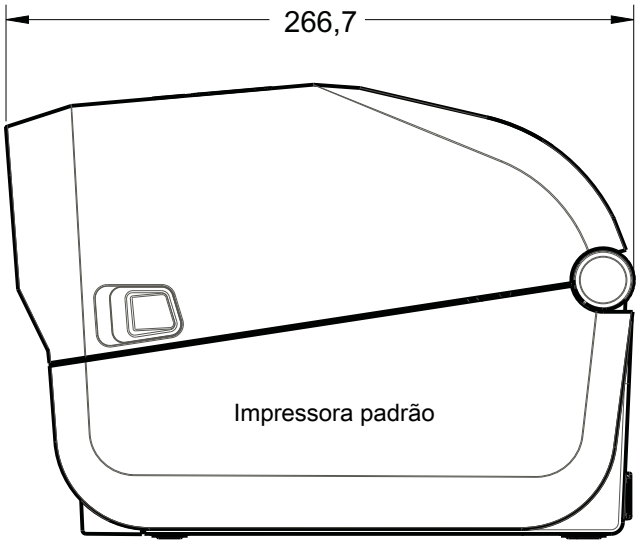

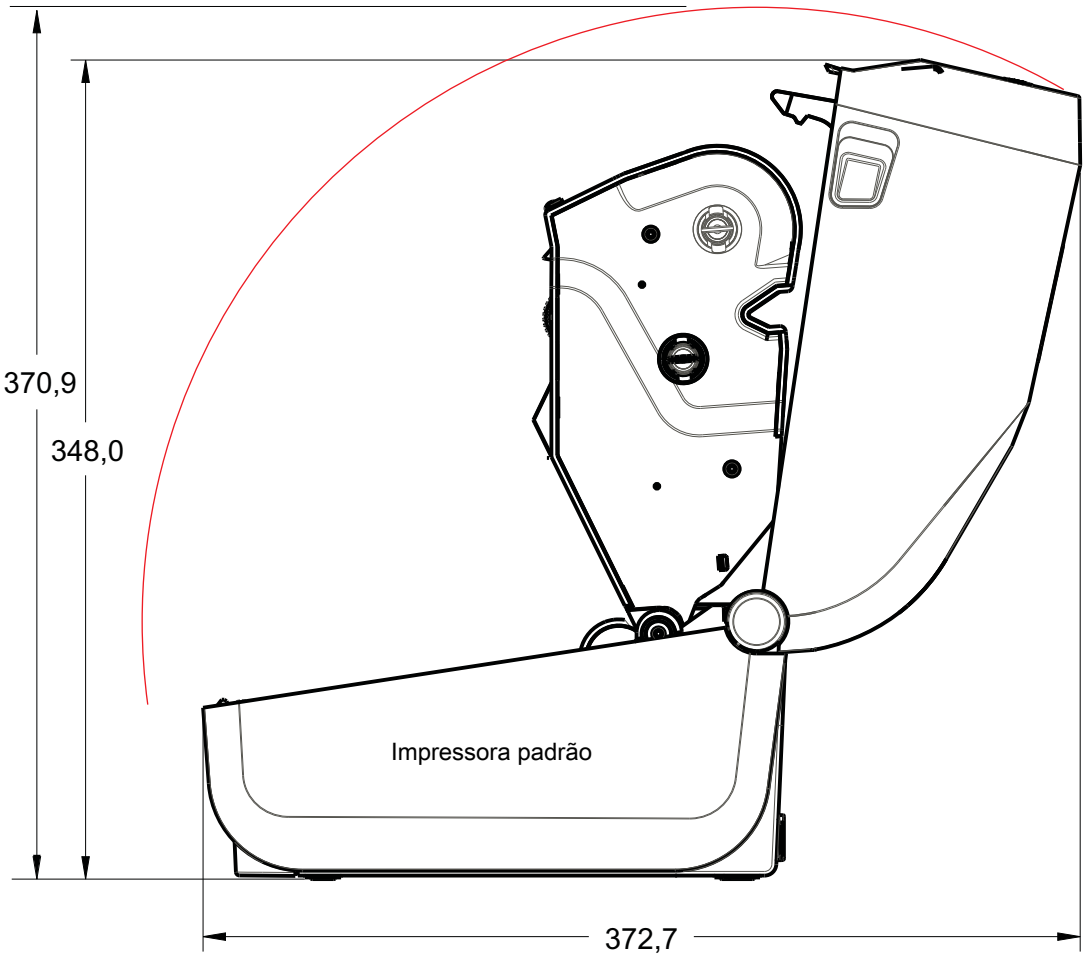

Modelos de Transferência térmica ZD620 / ZD420

Todas as dimensões estão em milímetros

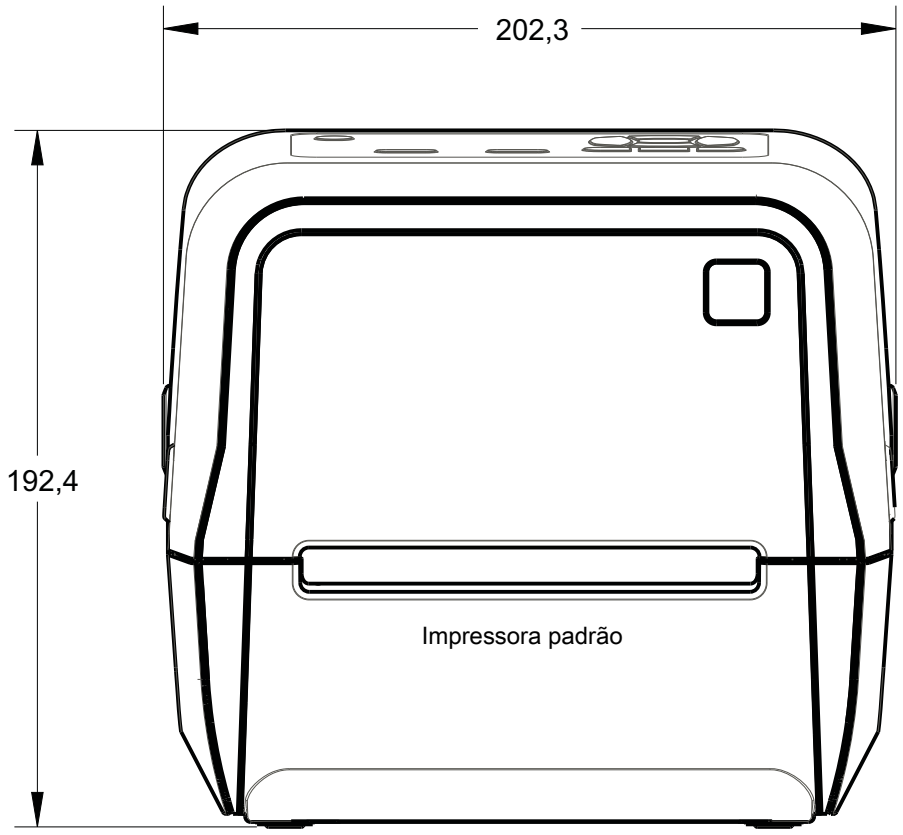

Modelos de Transferência térmica ZD620 / ZD420

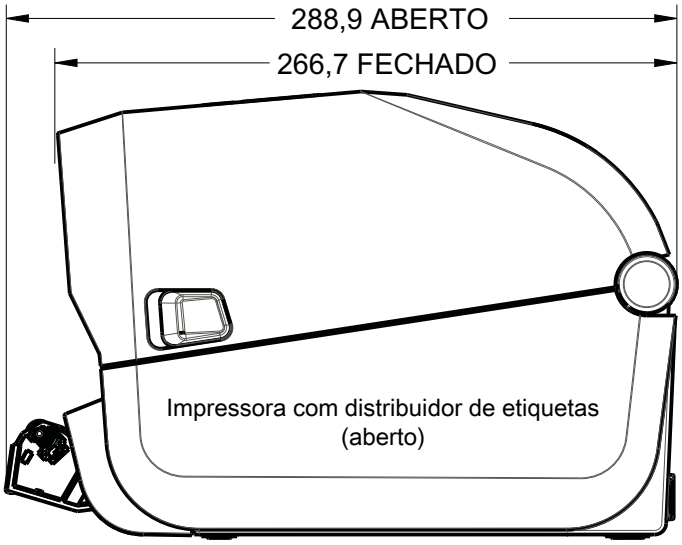

Todas as dimensões estão em milímetros

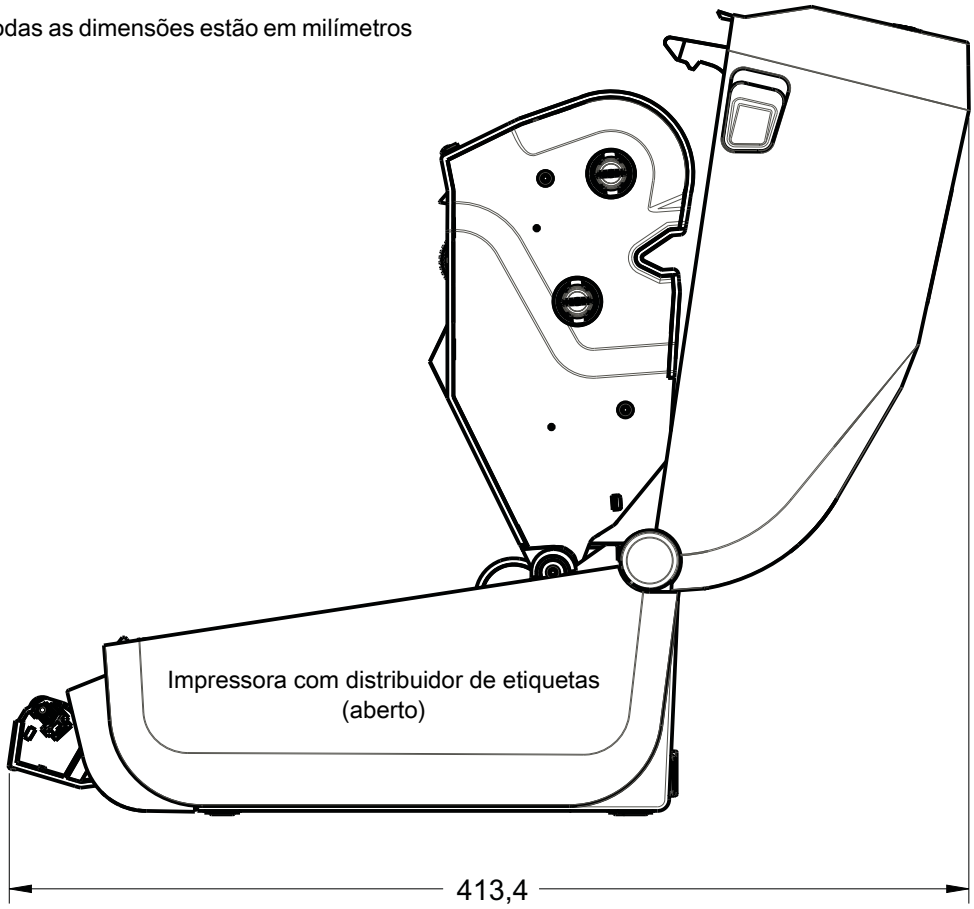

Modelos de Transferência térmica ZD620 / ZD420

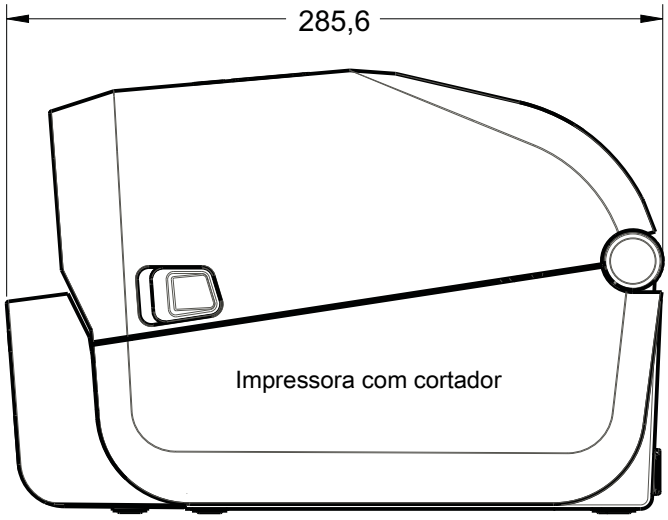

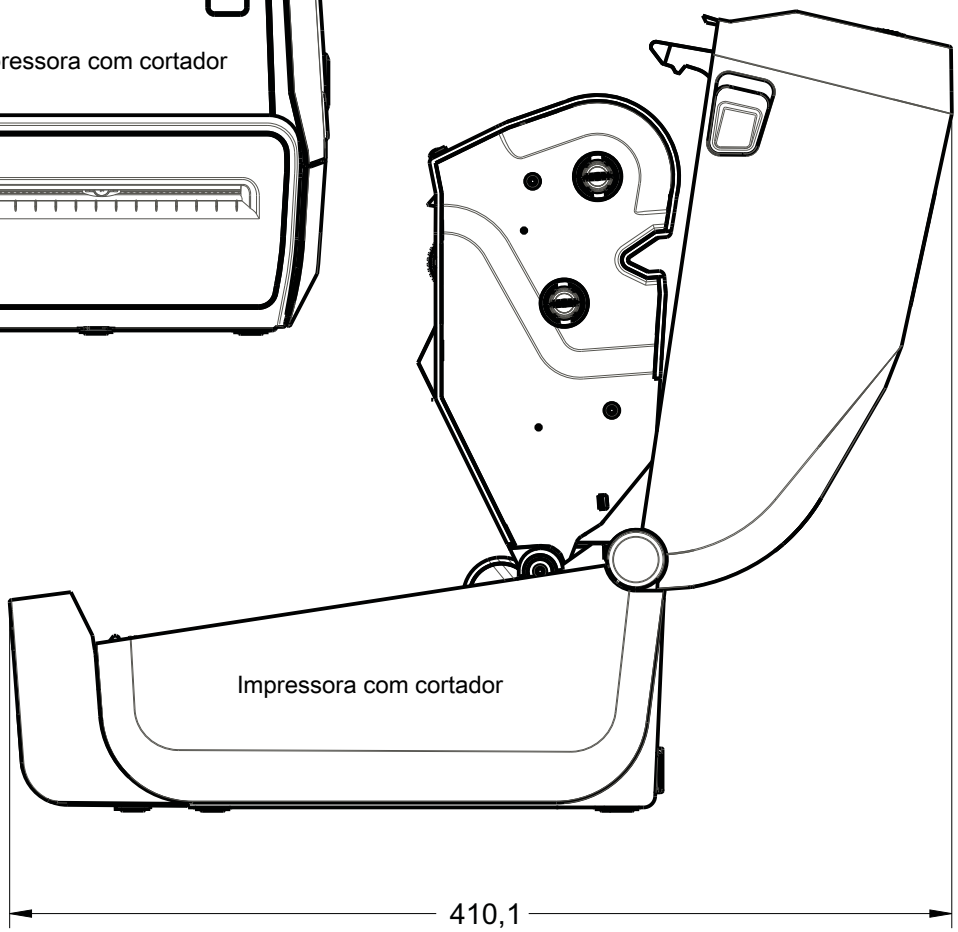

Todas as dimensões estão em milímetros

Modelos de Transferência térmica ZD620 / ZD420

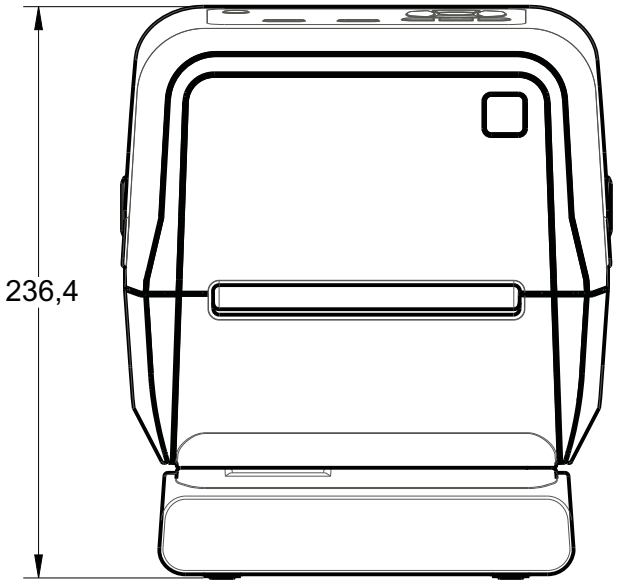

Impressora com base da fonte de alimentação conectada

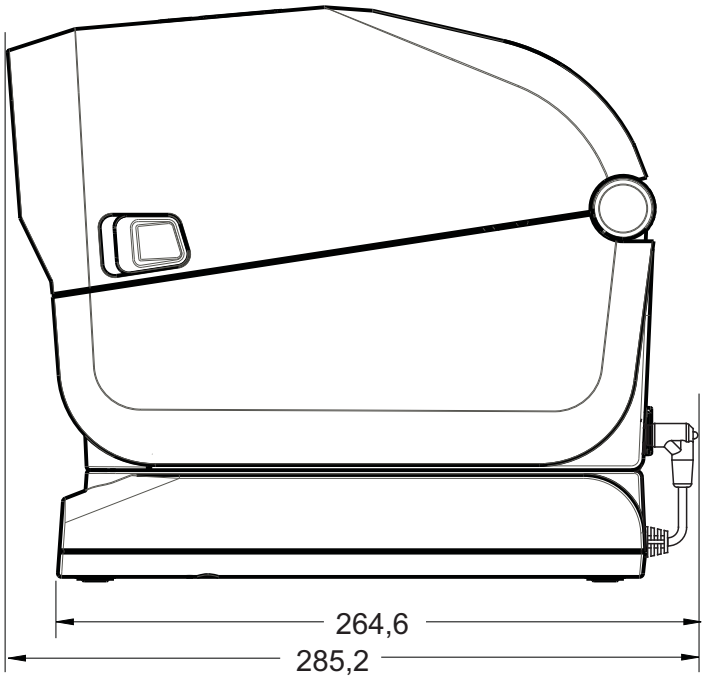

Todas as dimensões estão em milímetros

Modelos de Transferência térmica ZD620 / ZD420

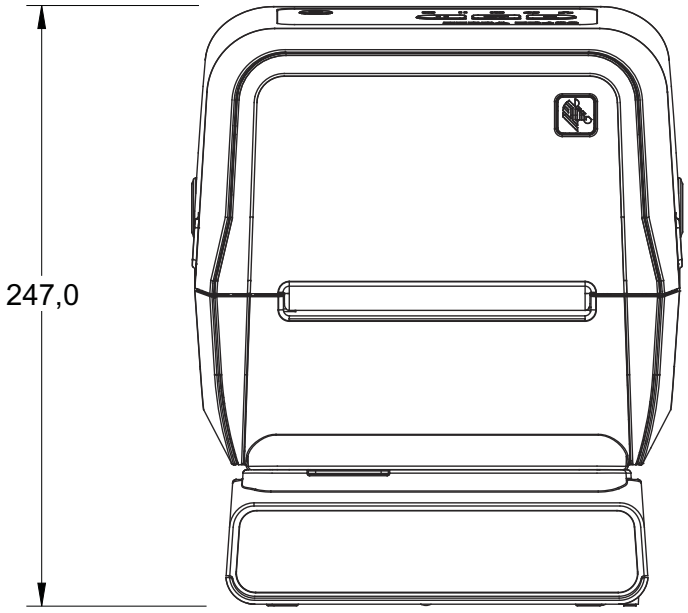

Impressora com base de bateria conectada e bateria

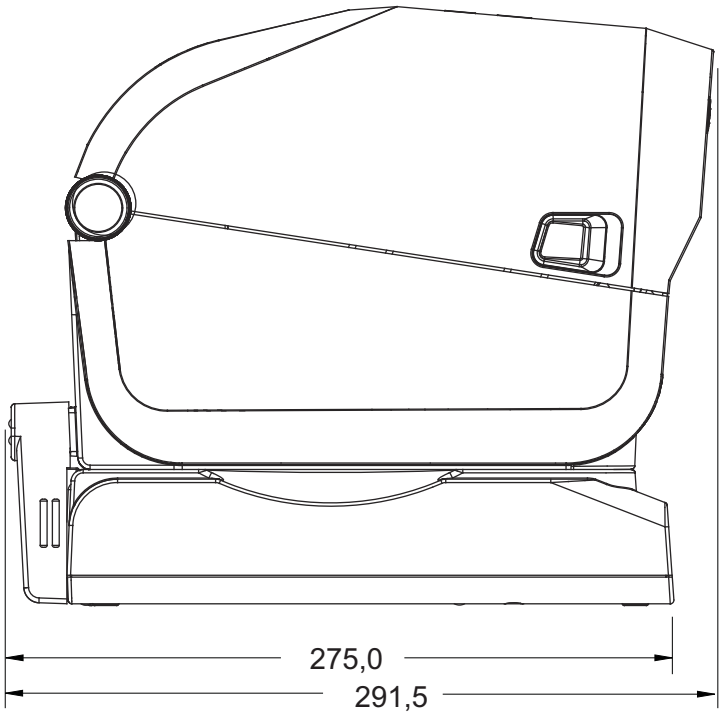

Todas as dimensões estão em milímetros

Modelos de Transferência térmica ZD620 / ZD420

Todas as dimensões estão em milímetros

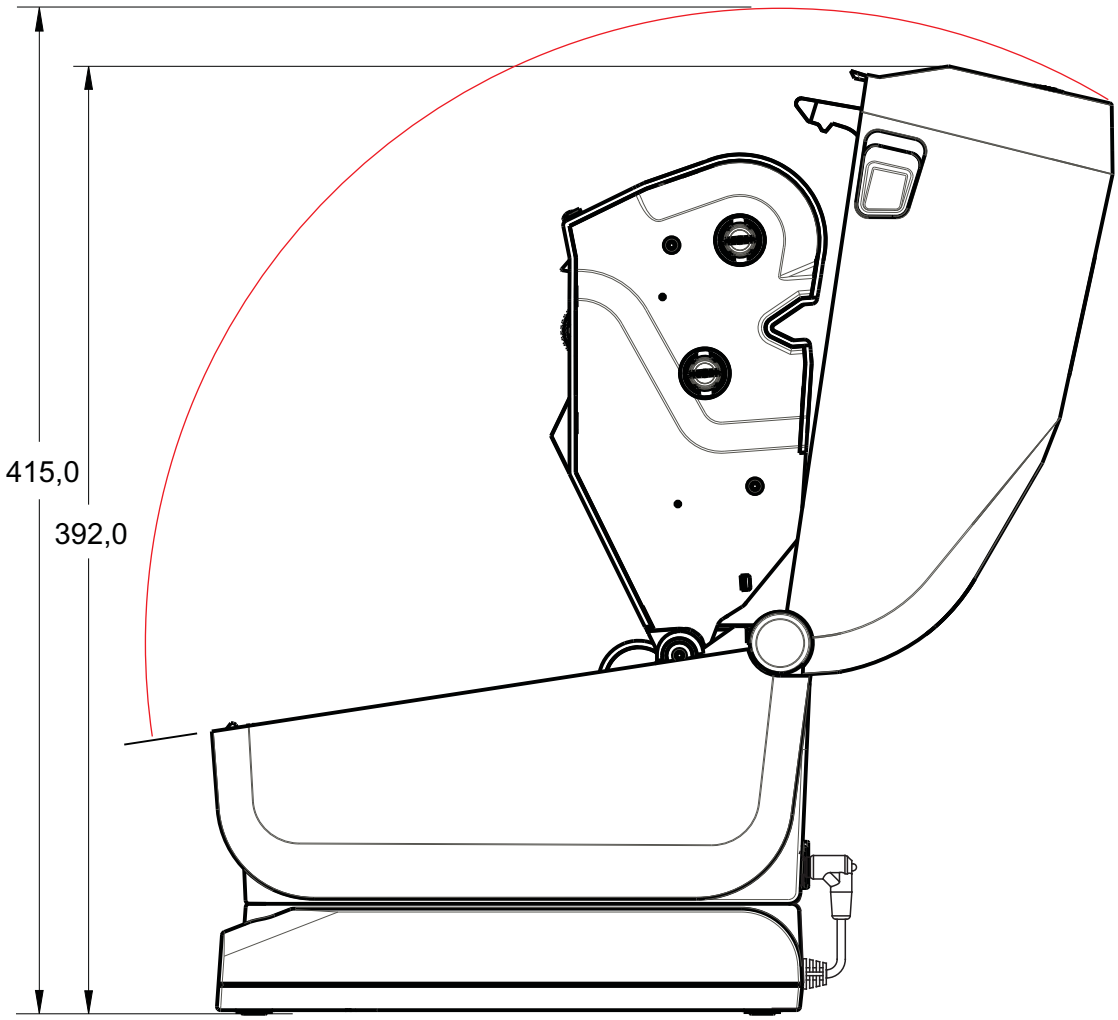

Impressora com base da fonte de alimentação conectada

Modelos de Transferência térmica ZD620 / ZD420

Use parafusos formadores de rosca M3 com profundidade máxima do furo de 6 mm no corpo da impressora.

Observação - Não remova os pés de borracha. Caso contrário, pode ocorrer superaquecimento da impressora.

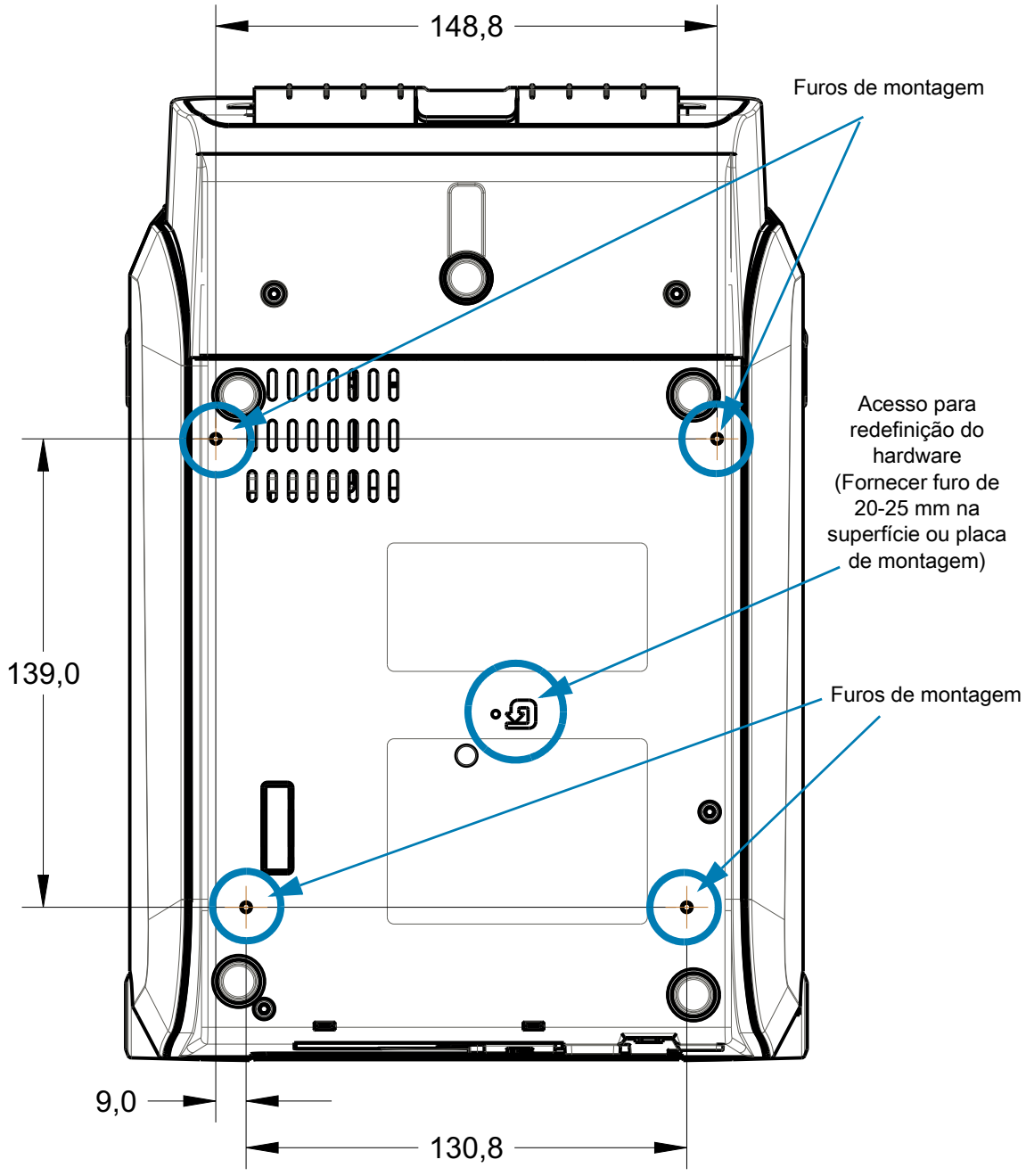

As dimensões estão em milímetros (mm)

Modelos de transferência térmica com cartucho de fita ZD620 / ZD420

Todas as dimensões estão em milímetros

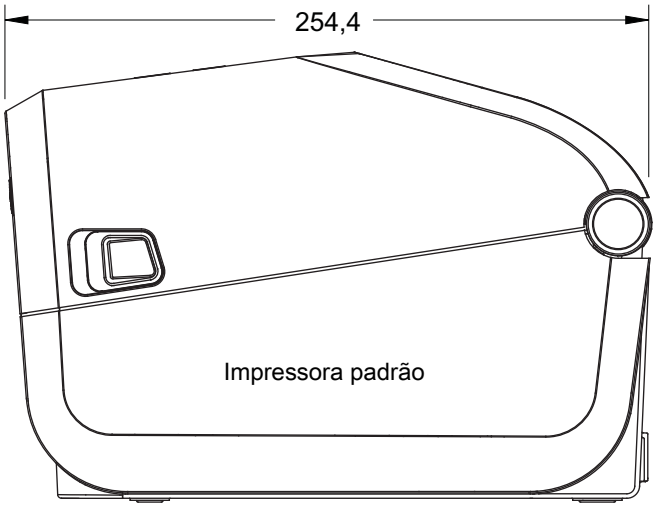

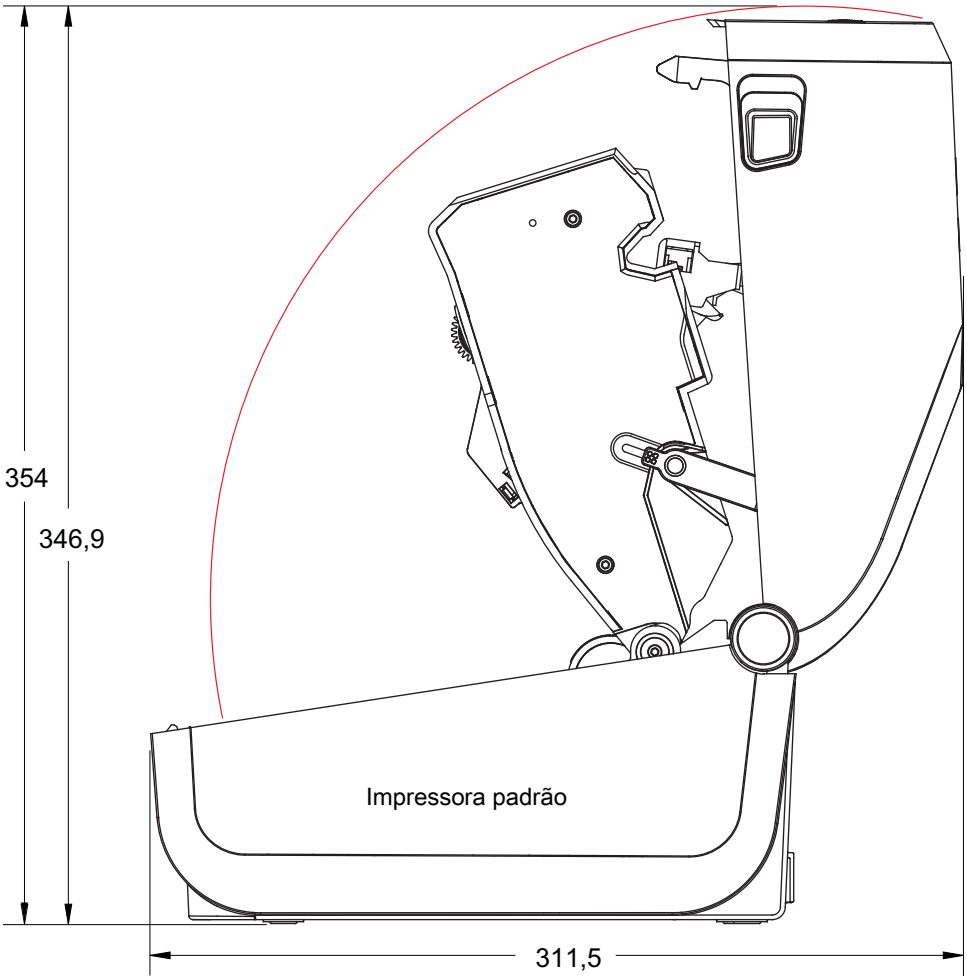

Modelos de transferência térmica com cartucho de fita ZD620 / ZD420

Todas as dimensões estão em milímetros

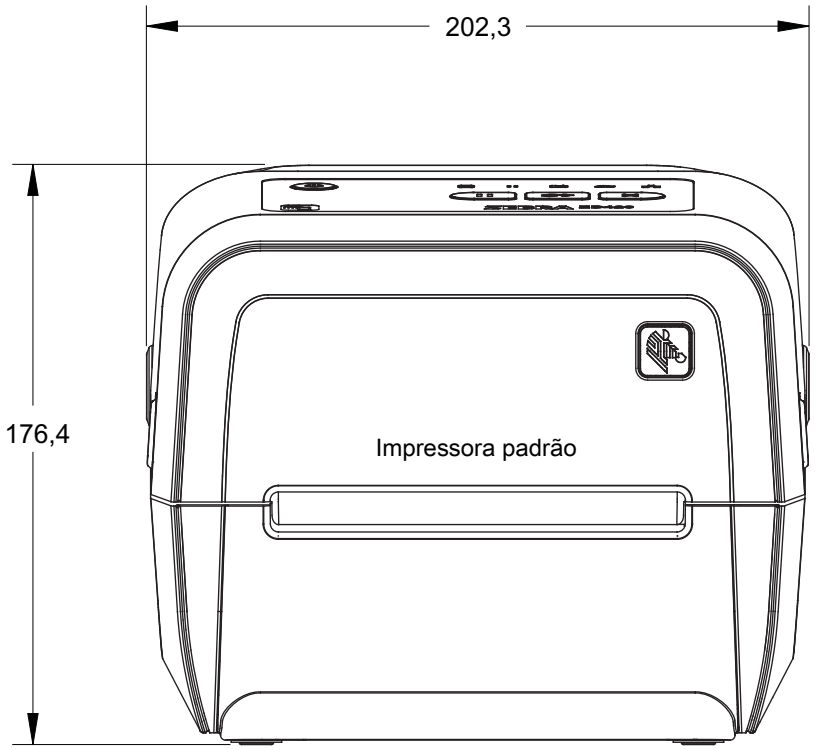

Modelos de transferência térmica com cartucho de fita ZD620 / ZD420

Todas as dimensões estão em milímetros

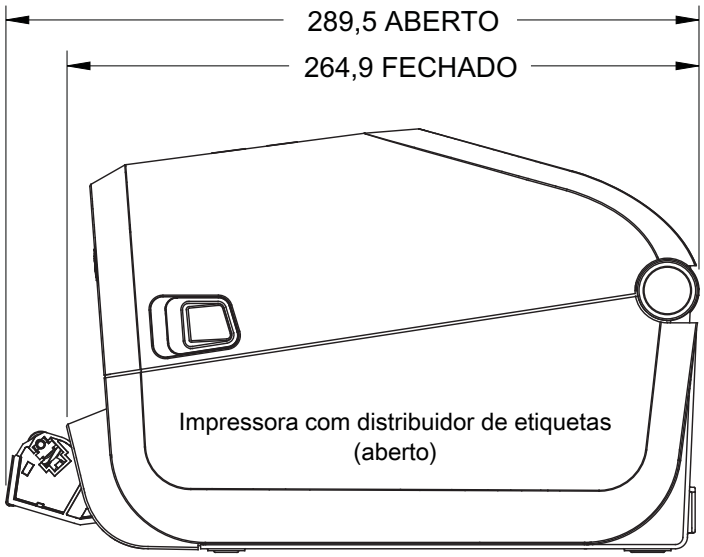

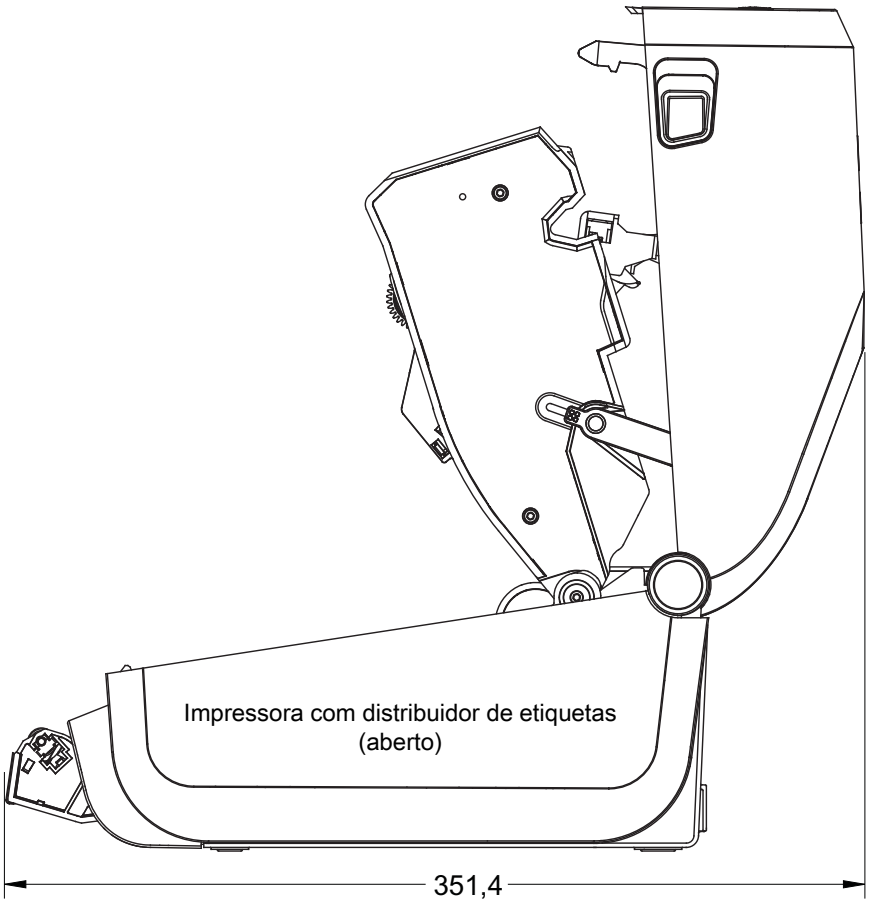

Modelos de transferência térmica com cartucho de fita ZD620 / ZD420

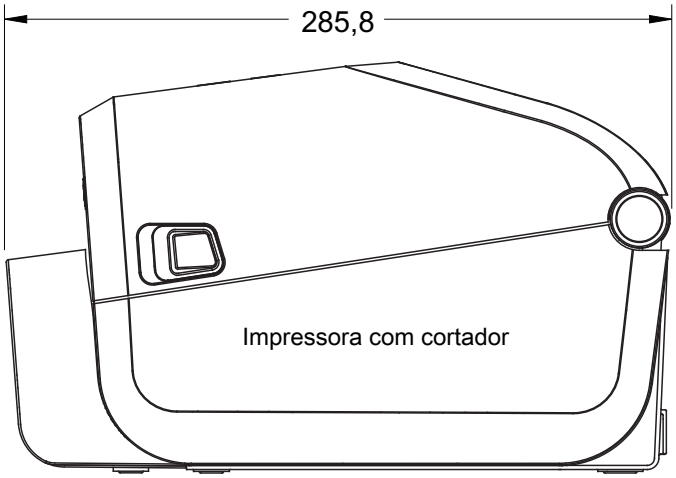

Todas as dimensões estão em milímetros

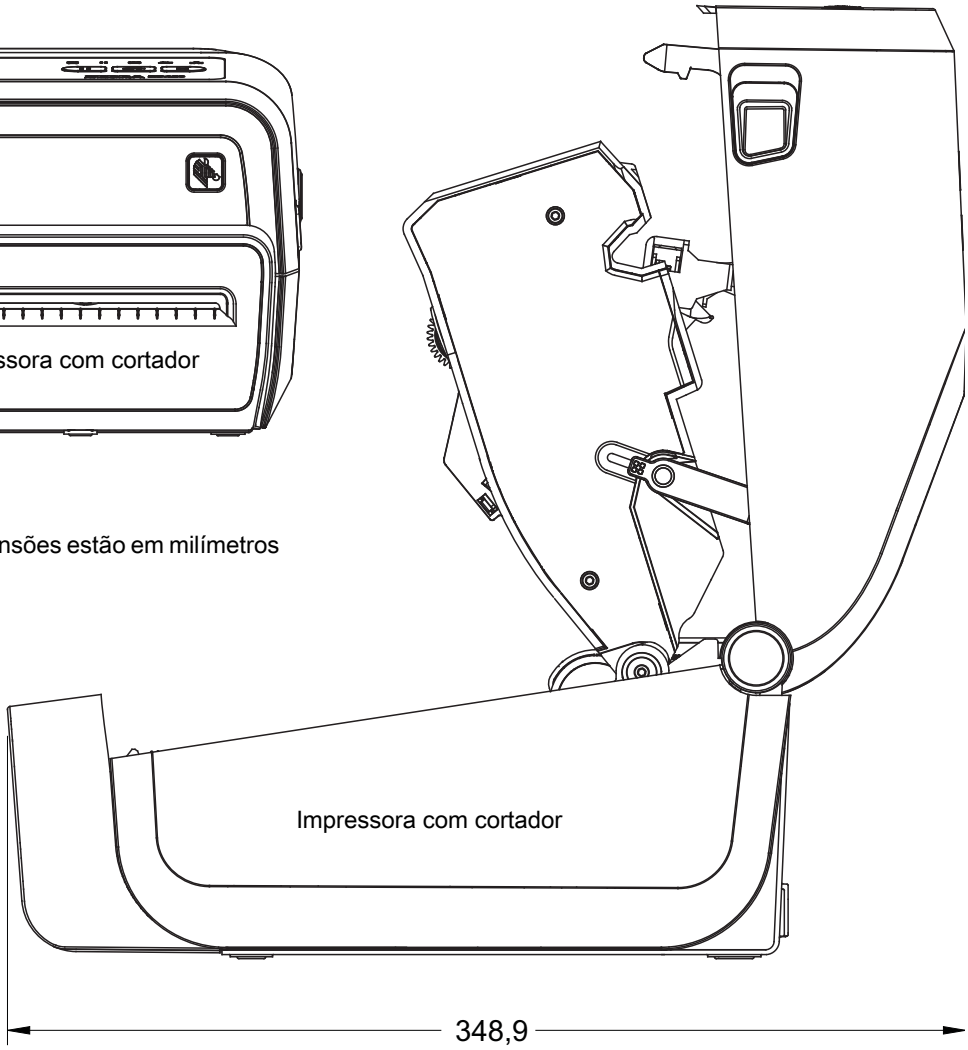

Modelos de transferência térmica com cartucho de fita ZD620 / ZD420

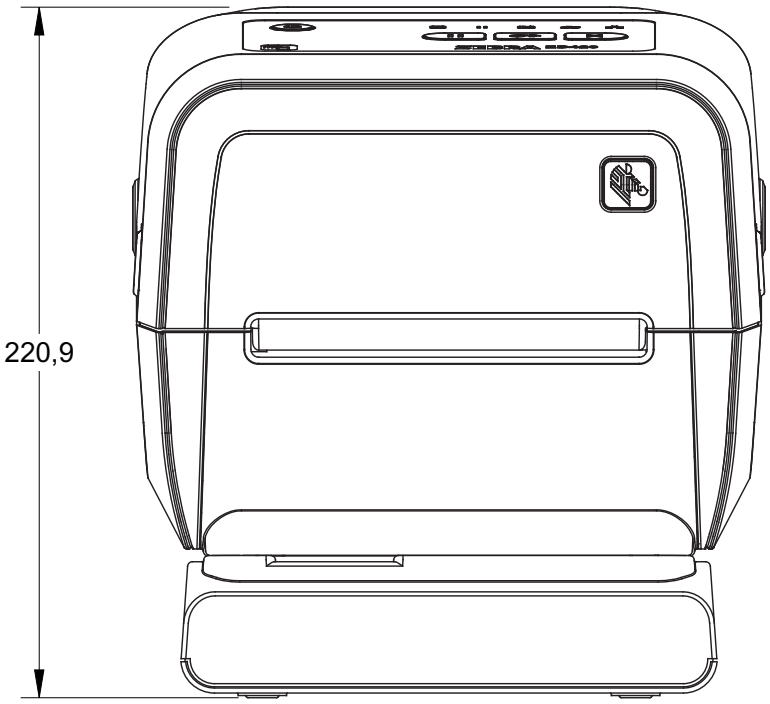

Impressora com base da fonte de alimentação conectada

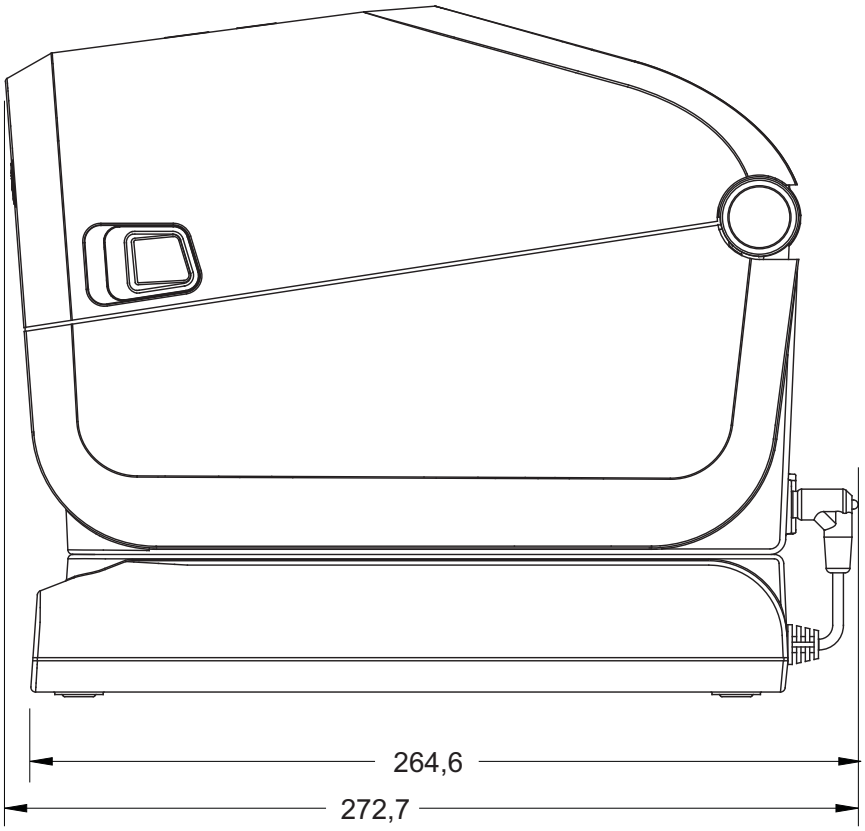

Todas as dimensões estão em milímetros

Modelos de transferência térmica com cartucho de fita ZD620 / ZD420

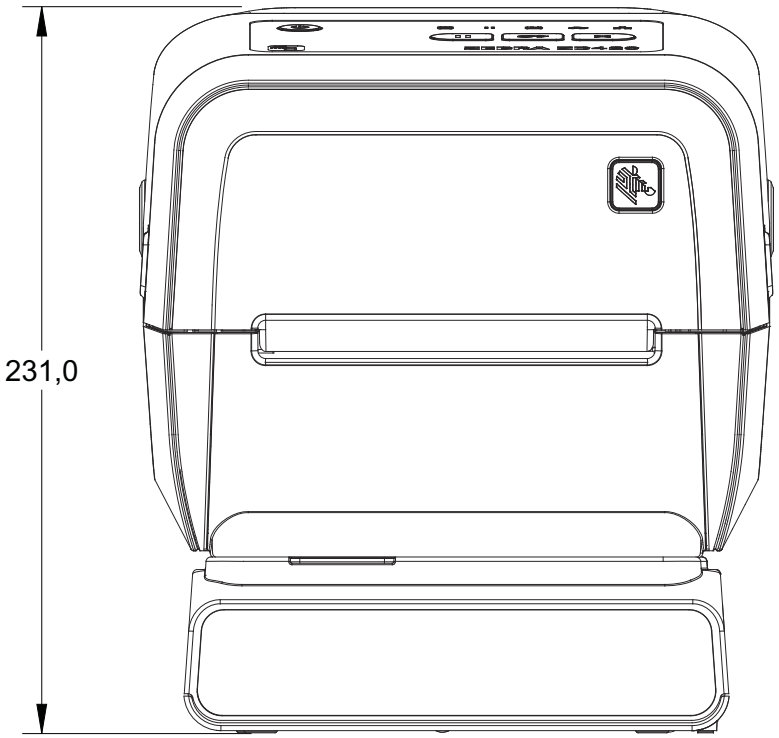

Impressora com base de bateria conectada com bateria

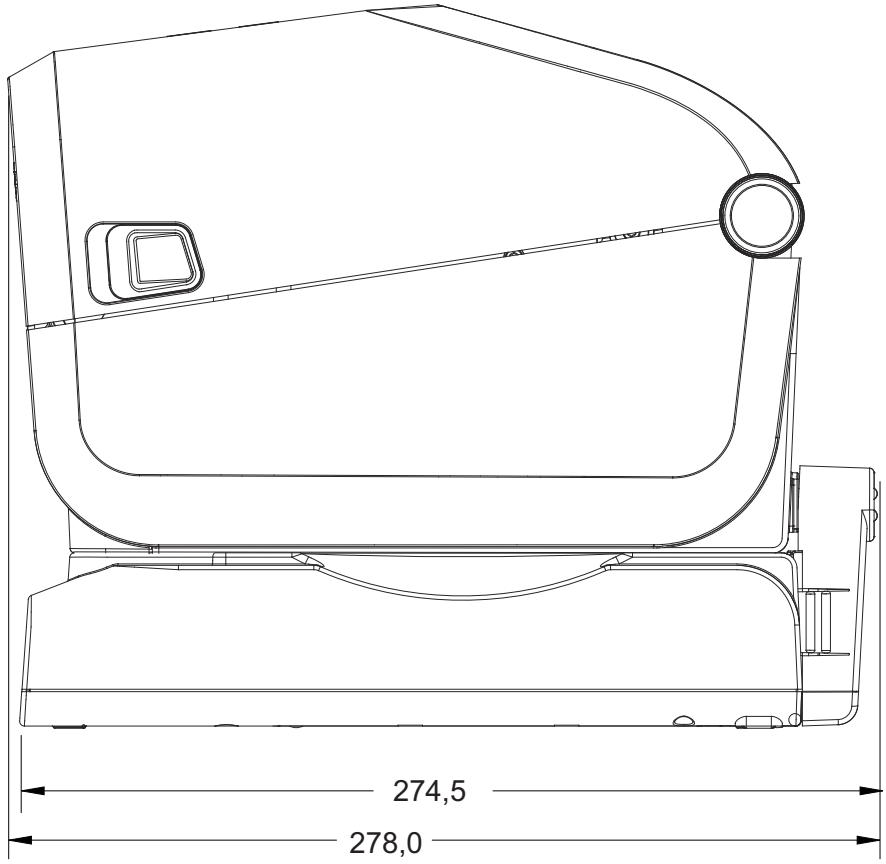

Todas as dimensões estão em milímetros

Modelos de transferência térmica com cartucho de fita ZD620 / ZD420

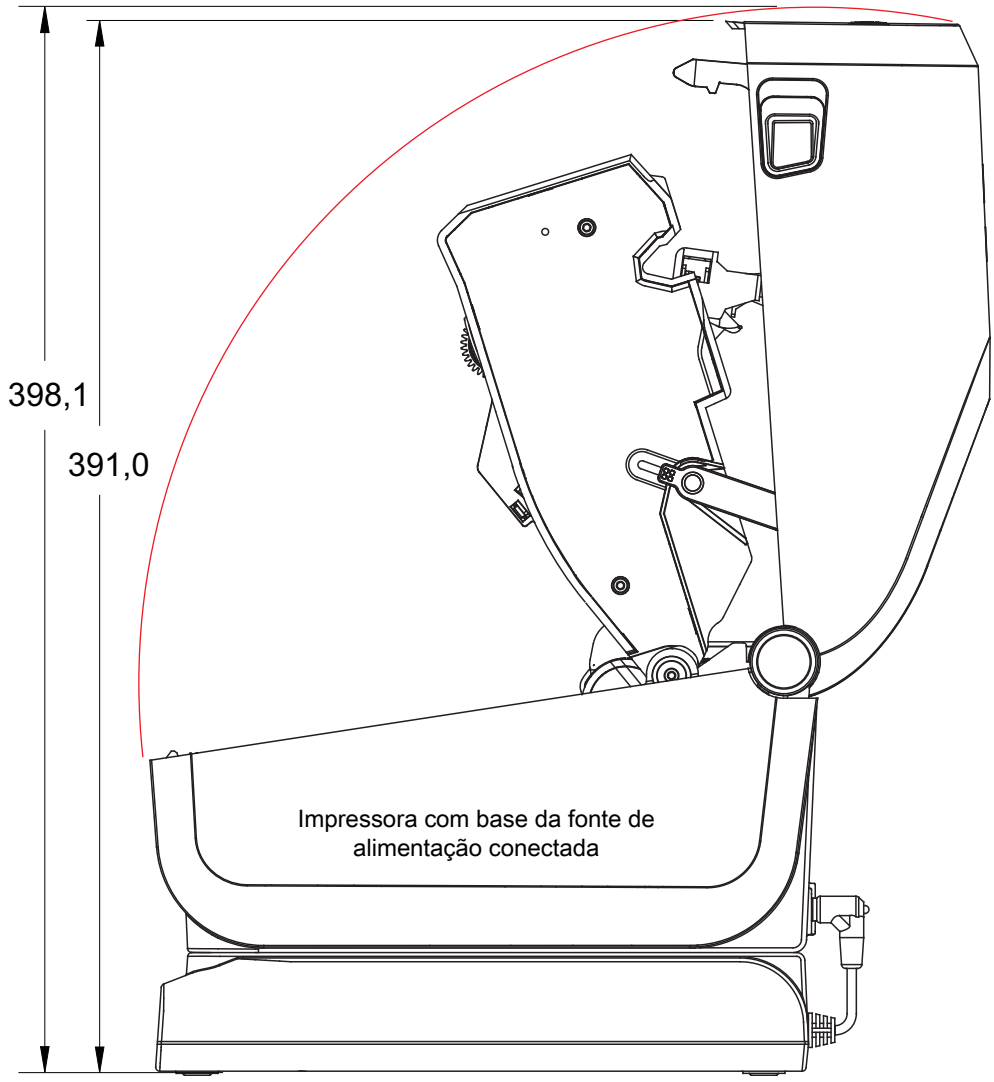

Todas as dimensões estão em milímetros

Modelos de transferência térmica com cartucho de fita ZD620 / ZD420

Use parafusos formadores de rosca M3 com profundidade máxima do furo de 6 mm no corpo da impressora.

Observação - Não remova os pés de borracha. Caso contrário, pode ocorrer superaquecimento da impressora.

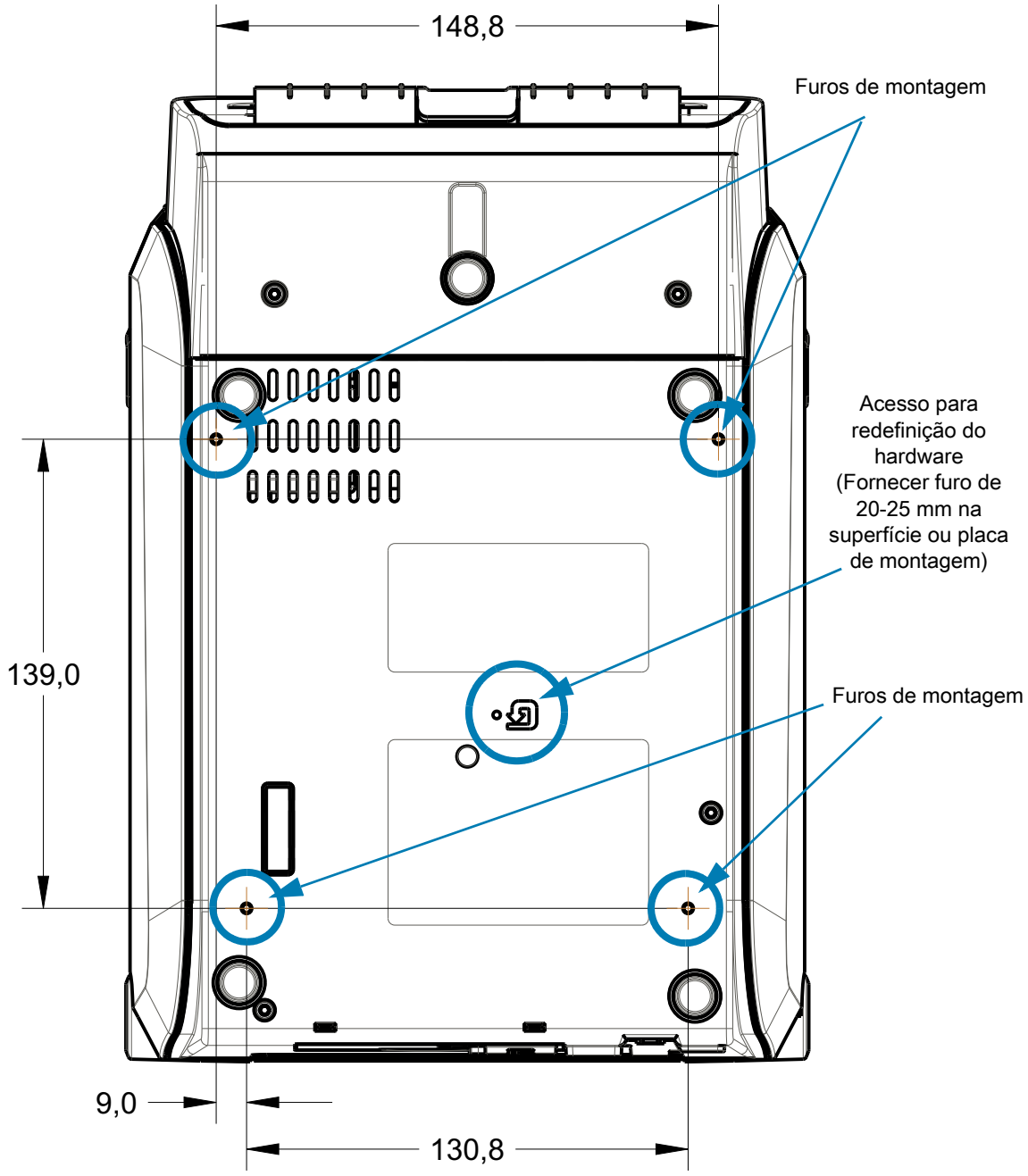

As dimensões estão em milímetros (mm)

Modelos de impressoras térmicas diretas ZD620 / ZD420

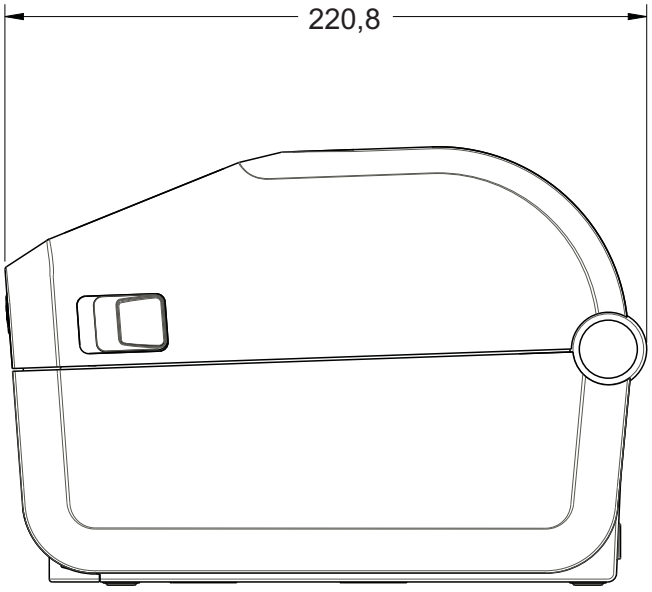

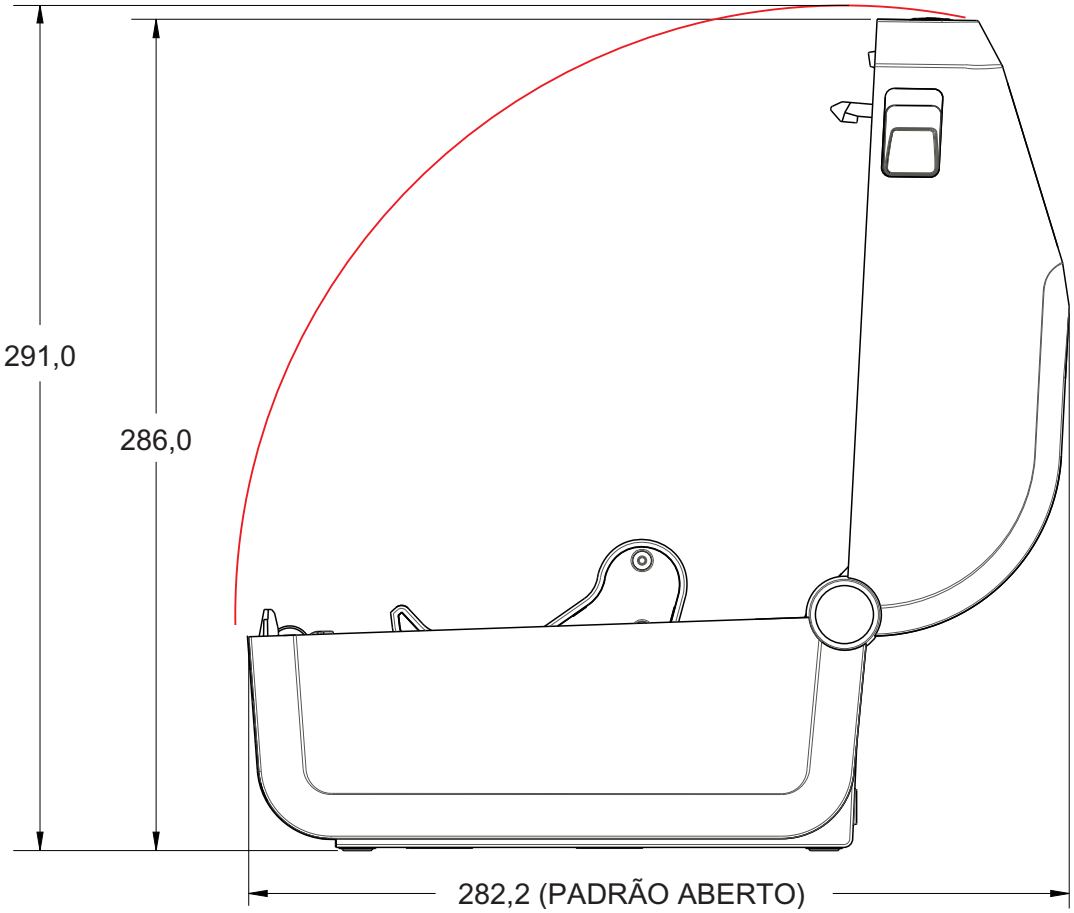

Todas as dimensões estão em milímetros

Modelos de impressoras térmicas diretas ZD620 / ZD420

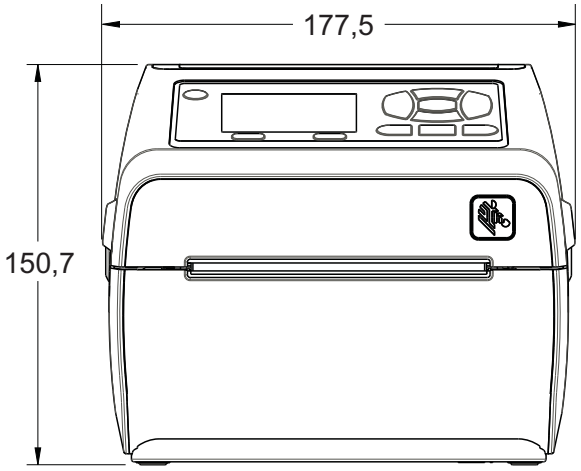

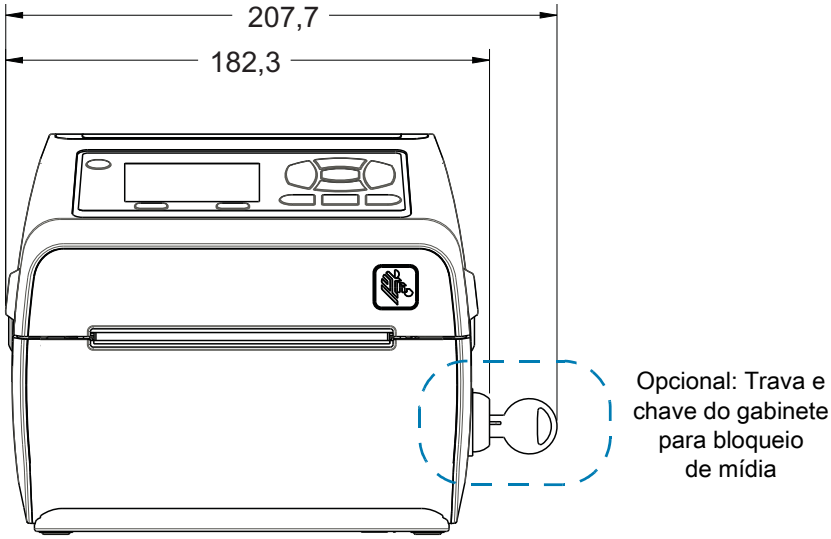

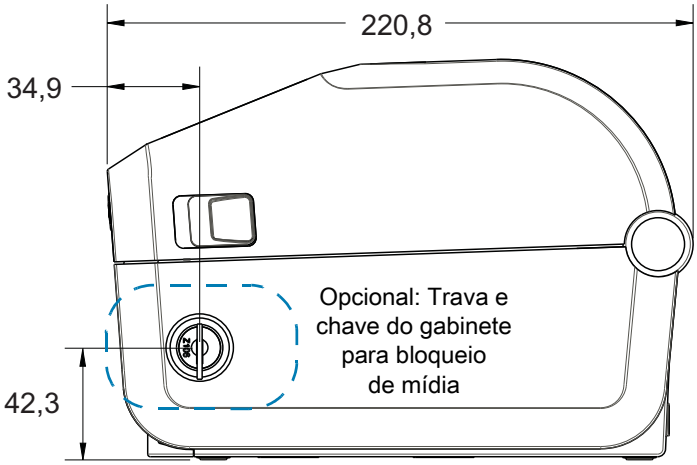

Todas as dimensões estão em milímetros

Modelos de impressoras térmicas diretas ZD620 / ZD420

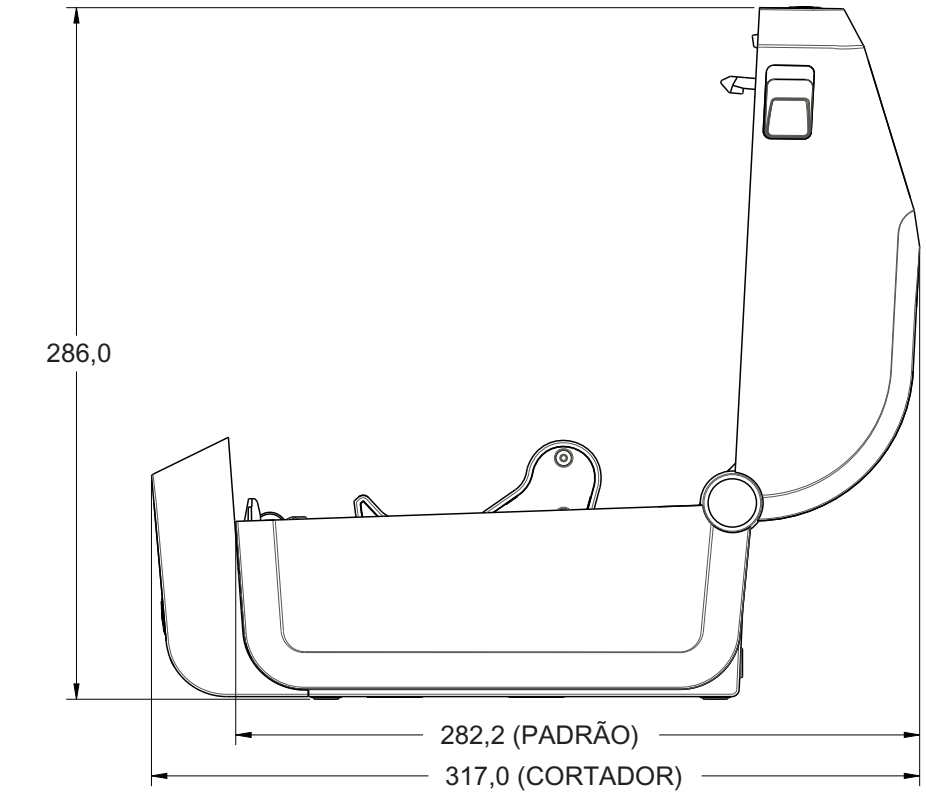

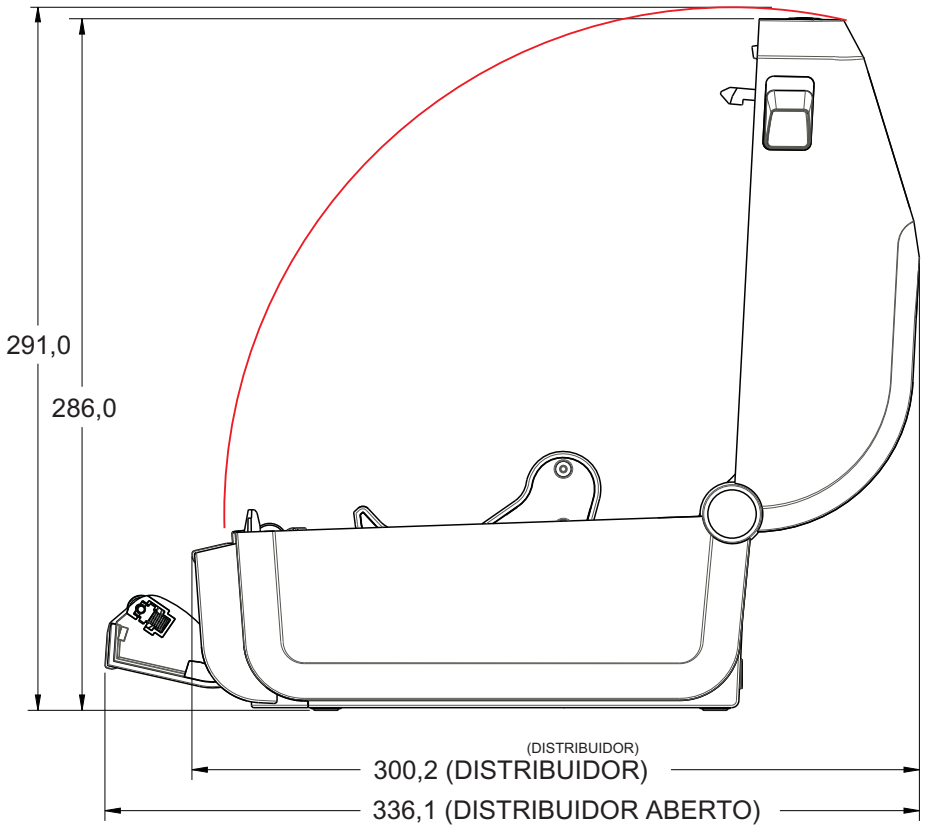

Todas as dimensões estão em milímetros

Modelos de impressoras térmicas diretas ZD620 / ZD420

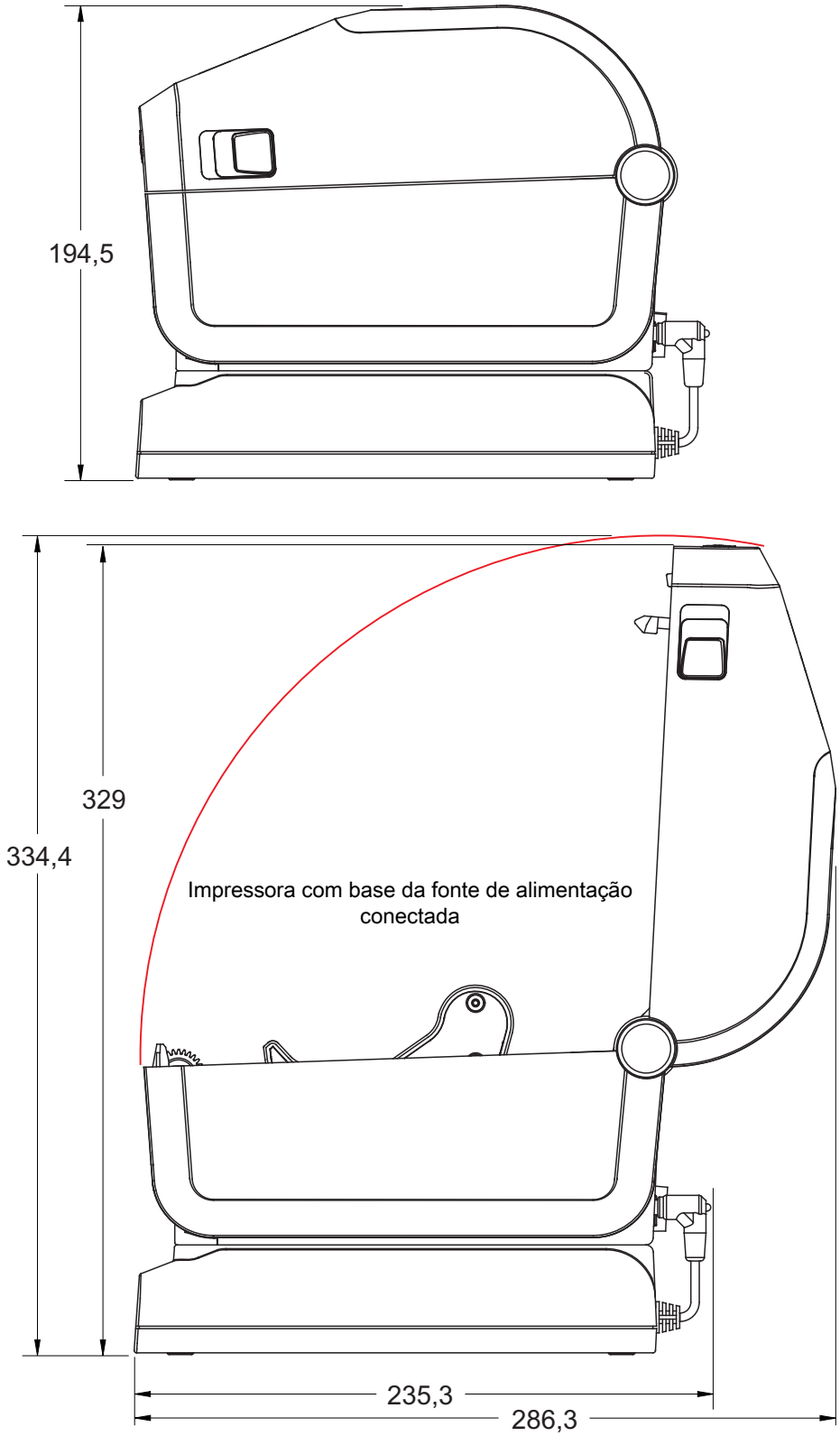

Todas as dimensões estão em milímetros

Modelos de impressoras térmicas diretas ZD620 / ZD420

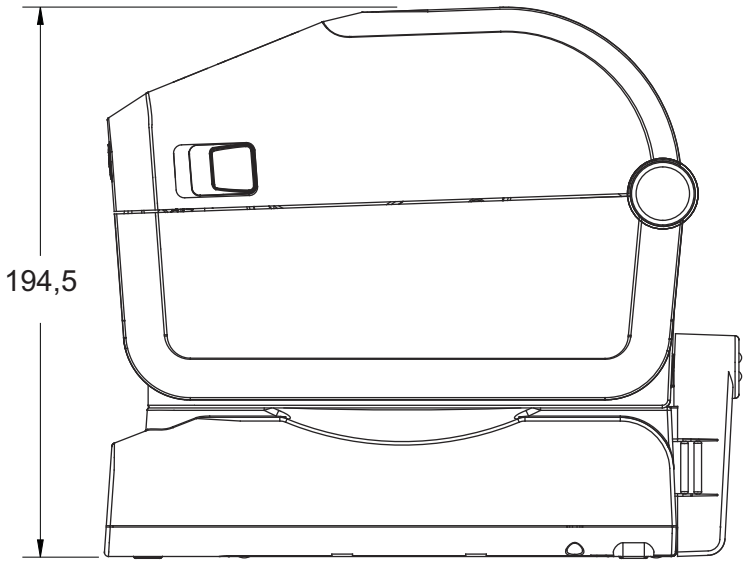

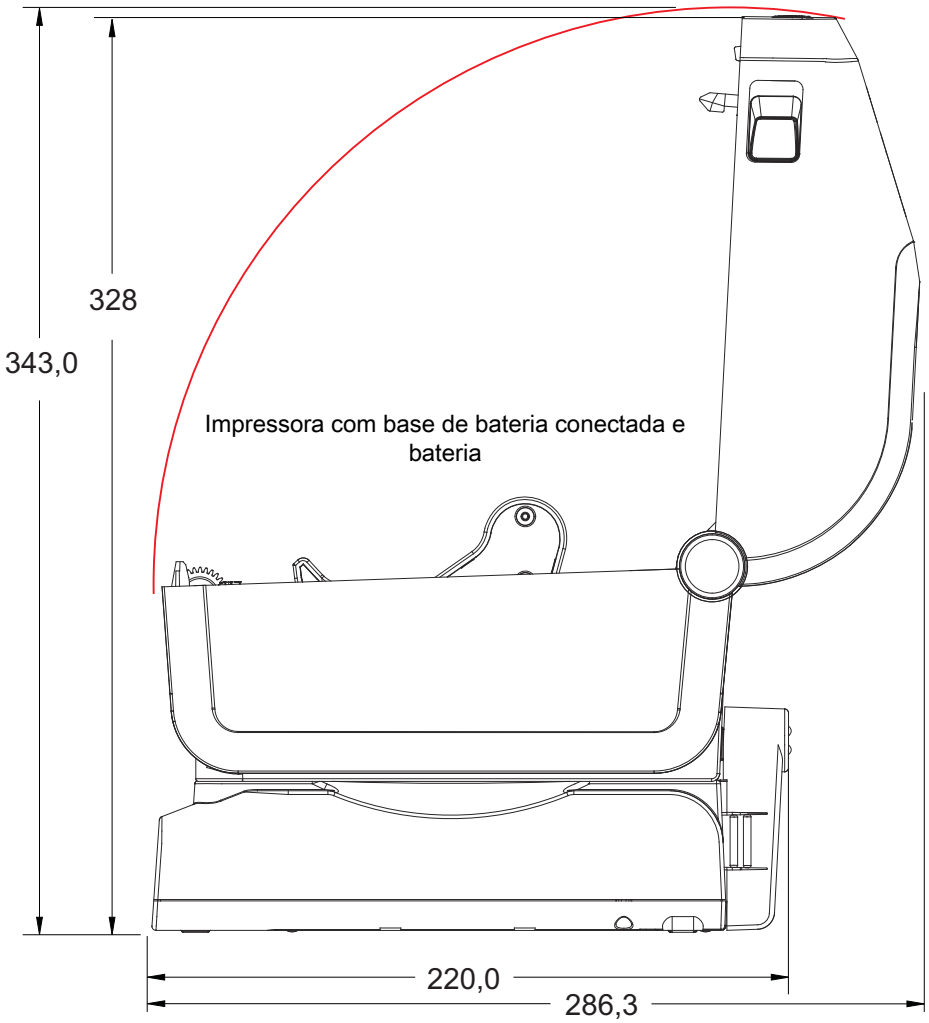

Todas as dimensões estão em milímetros

Modelos de impressoras térmicas diretas ZD620 / ZD420

Use parafusos formadores de rosca M3 com profundidade máxima do furo de 6 mm no corpo da impressora.

Observação - Não remova os pés de borracha. Caso contrário, pode ocorrer superaquecimento da impressora.

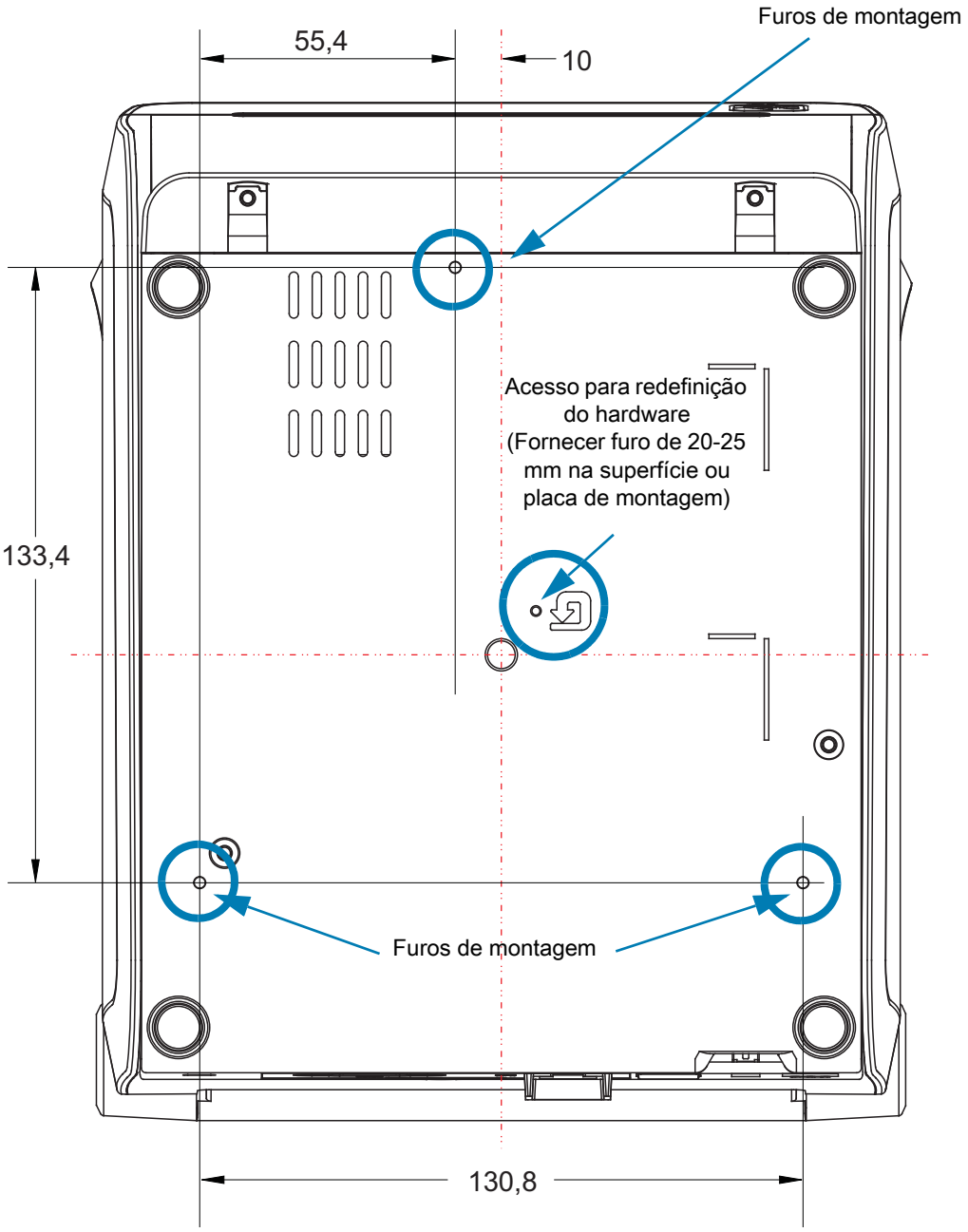

As dimensões estão em milímetros (mm)

Mídia

Esta seção fornece uma visão geral das mídias simples para sua impressora.

Tipos de mídia térmica

Importante • A Zebra recomenda enfaticamente o uso de suprimentos da marca Zebra para garantir a impressão contínua de alta qualidade. Uma ampla linha de produtos de papel, polipropileno, poliéster e vinil foi desenvolvida especificamente para aprimorar os recursos de impressão da impressora e impedir o desgaste prematuro do cabeçote de impressão.

Para adquirir suprimentos, acesse http://www.zebra.com/howtobuy.

- Sua impressora pode usar vários tipos de mídia:
- **Mídia padrão** – A maioria das mídias padrão (não contínuas) utiliza um forro adesivo que prende etiquetas individuais ou um comprimento contínuo de etiquetas a um revestimento.
- **Mídia em rolo contínua** – A maioria das mídias em rolo é uma mídia térmica direta (parecida com o papel de FAX) e é usada para impressão no estilo de recibo ou de bilhete.
- **Mídia de etiqueta** – As mídias de etiqueta são normalmente feitas de um papel pesado (até 0,19 mm/0,0075 pol. de espessura). Etiquetas sem adesivo não contêm adesivo ou revestimento e geralmente são perfurados entre elas.

Para obter mais informações sobre os tipos básicos de mídia, consulte a Tabela 3.

A impressora geralmente usa a mídia em rolo, mas também é possível usar formulário contínuo ou outra mídia contínua.

Como determinar os tipos de mídia térmica

Ao contrário da mídia térmica direta, uma mídia de transferência térmica precisa de fita para imprimir. Para saber se é necessário utilizar fita com um determinado papel, faça um pequeno teste de raspagem.

Para fazer o teste, siga as etapas abaixo:

1. Raspe a superfície de impressão da mídia com a unha ou uma tampa de caneta. Pressione firme e rapidamente enquanto a arrasta pela superfície da mídia. A mídia térmica direta é tratada quimicamente para ser impressa (exposta) quando recebe calor. Esse método de teste usa o calor do atrito para expor a mídia.
2. Apareceu uma marca preta no papel?

Se uma marca preta...	A mídia é...
Aparece no papel	**Térmica direta**. Não é necessário usar fita.
Não aparece no papel	**Transferência térmica**. É necessário usar fita. Não suportado por esta impressora.

Especificações gerais de mídia e impressão

- **Térmica direta** — Largura máx. de mídia: 108 mm (4,25 inches)
- **Transferência térmica** — Largura máx. de mídia: 118 mm (4.65 pol.)
- **Todas as impressoras** — Largura mín. de mídia: 15 mm (0.585 pol.)
- Comprimento da mídia:
  - 990 mm (39 pol.) máx.
  - 6,35 mm (0.25 pol.) mín. – Destacar ou etiquetar
  - 12,7 mm (0.50 pol.) mín. – Remover
  - 25,4 mm (1.0 pol.) mín. - Cortador
- Espessura de mídia:
  - 0,06 mm (0.0024 pol.) mín. – todos os requisitos
  - 0,1905 mm (0.0075 pol.) máx. – todos os requisitos

- Diâmetro externo do rolo de mídia (D.E.) máx.: 127 mm (5.0 pol.)

- Diâmetro interno do rolo de mídia (D.I.):
  - D.I. 12,7 mm (0.5 pol.) - Configuração de rolo padrão
  - D.I. 25,4 mm (1 pol.) - Configuração de rolo padrão
  - D.I. 38,1 mm (1.5 pol.) - com adaptador de rolo de mídia opcional
  - D.I. 50,8 mm (2.0 pol.) - com adaptador de rolo de mídia opcional
  - D.I. 76,2 mm (3.0 pol.) - com adaptador de rolo de mídia opcional

- Rolos de fita - 74 metros
  - Comprimento da fita - 74 m (243 pés)
  - Largura da fita máx. - 110 mm (4.33 pol.)
  - Largura da fita máx. - 33 mm (1.3 pol.) ‡
  - D.I. do rolo de fita - 12,7 mm (0.5 pol.)
  - Materiais de transferência de cera, cera/resina e resina

- Rolos de fita - 300 metros
  - Comprimento da fita - 300 m (984 pés)
  - Largura da fita máx. - 110 mm (4.33 pol.)
  - Largura da fita máx. - 33 mm (1.3 pol.) ‡
  - Materiais de transferência de cera, cera/resina e resina

- Cartuchos de fita da ZD420
  - Comprimento da fita - 74 m (243 pés)
  - Largura da fita máx. - 110 mm (4.33 pol.)
  - Largura da fita máx. - 33 mm (1.3 pol.) ‡
  - Cores disponíveis em preto - cera, resina de cera e materiais de transferência de resina

‡ - A fita de transferência deve sempre cobrir toda a largura da mídia (e do revestimento) para evitar danos ao cabeçote de impressão.

- Densidade de pontos:
  - 203 dpi: 0,125 mm (0.0049 pol.)
  - 300 dpi: 0,085 mm (0.0033 pol.)
- Módulo de código de barras x-dim:
  - 203 dpi: 0.005 - 0.050 pol.
  - 300 dpi: 0,00327 - 0,03267 pol.

Distribuidor de etiquetas (Removedor)

A impressora é compatível com a opção de distribuidor de etiquetas instalado localmente, com sensor de etiqueta retirada para o processamento em massa de etiquetas.

- Espessura do papel:
  - Mín. 0,06 mm (0.0024 pol.)
  - Máx. 0,1905 mm (0.0075 pol.)
- Largura de mídia:
  - Mín. 15 mm (0.585 pol.)
  - Impressoras de transferência térmica Máx. 118 mm (4.65 pol.)
  - Impressoras térmicas diretas Máx. 108 mm (4.25 pol.)
- Comprimento da etiqueta:
  - Todas as impressoras Máx. (teórico): 990 mm (39 pol.)
  - Impressoras de transferência térmica Máx. (testado): 279,4 mm (11 pol.)
  - Impressoras térmicas diretas Máx. (testado): 330 mm (13 pol.).
  - Todas as impressoras Mín.: 12,7 mm (0.5 pol.).

Cortador padrão (mídia)

A impressora é compatível com a opção de cortador de mídia instalado no local para corte de largura completa do revestimento da etiqueta, cartão ou mídia de recibo.

- Um cortador de produção média para cortar o revestimento da etiqueta e a mídia de cartão pequeno (REVESTIMENTO/CARTÃO). Não corte através de etiquetas, adesivos ou circuitos incorporados.
- Espessura do papel:
  - Mín. 0,06 mm (0.0024 pol.)
  - Máx. 0,1905 mm (0.0075 pol.)
- Largura do corte:
  - Mín. 15 mm (0.585 pol.)
  - Impressoras de transferência térmica Máx. 118 mm (4.65 pol.)
  - Impressoras térmicas diretas Máx. 109 mm (4.29 pol.)
- Distância mínima entre os cortes (comprimento da etiqueta): 25,4 mm (1 pol.). Cortar comprimentos de mídia menores entre os cortes pode fazer com que o cortador fique obstruído ou ocorra um erro.
- O cortador foi projetado para ser autolimpante e não requer manutenção preventiva do mecanismo interno de corte.

Cortador (mídia) sem revestimento - Somente térmica direta

A impressora é compatível com a opção de cortador de mídia instalado no local para corte de largura completa da mídia sem revestimento.

- Um cortador de largura completa de mídia sem revestimento (CORTE SEM REVESTIMENTO).
- Espessura do papel:
  - Mín. 0,06 mm (0.0024 pol.)
  - Máx. 0,1905 mm (0.0075 pol.)
- Largura do corte:
  - Mín. 15 mm (0.585 pol.)
  - Máx. 118 mm (4.65 pol.)
- Distância mínima entre os cortes (comprimento da etiqueta): 25,4 mm (1 pol.). Cortar comprimentos de mídia menores entre os cortes pode fazer com que o cortador fique obstruído ou ocorra um erro.
- O cortador foi projetado para ser autolimpante e não requer manutenção preventiva do mecanismo interno de corte. Consulte Limpeza do Rolo (unidade) de impressão sem revestimento e Limpeza do caminho da mídia para manter uma operação ideal de corte de mídia sem revestimento.

Tabela 3 Tipos de rolo de mídia e mídia sanfonada

Tipo de mídia	Aparência	Descrição
Mídia em rolo não contínua	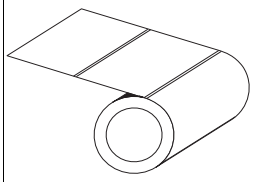	As etiquetas têm um forro adesivo que as prende nos revestimentos. As etiquetas (do tipo tíquete) são separadas por perfurações. Etiquetas individuais são rastreadas e têm a posição controlada por um ou mais dos seguintes métodos: 1. Mídia em rolo separa as etiquetas por espaços, furos ou ranhuras. 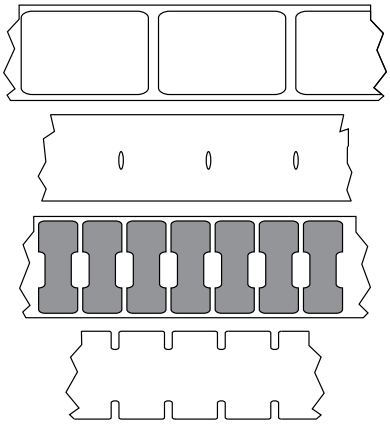 2. Mídia de marca preta utiliza marcas pretas pré-impressas no verso da mídia para indicar as separações das etiquetas. 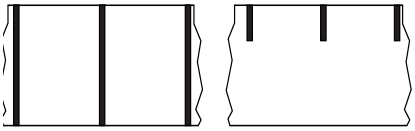 3. Mídia perfurada tem perfurações que permitem que as etiquetas sejam separadas entre si com facilidade, além de marcas de controle de posição, ranhuras ou espaços entre etiquetas. 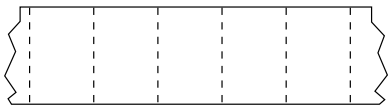
Mídia sanfonada não contínua	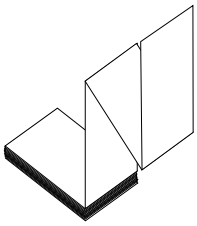	Mídia sanfonada é dobrada em formato de ziguezague. A mídia sanfonada pode ter as mesmas separações de etiquetas de mídia em rolo não contínua. As separações estariam próximas ou nas dobraduras. Esse tipo de mídia usa marcas ou ranhuras pretas para rastrear o posicionamento do formato da mídia.

Tabela 3 Tipos de rolo de mídia e mídia sanfonada (continuação)

Tipo de mídia	Aparência	Descrição
Mídia em rolo contínua	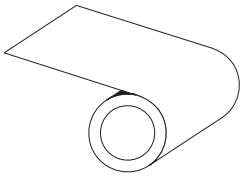	A mídia em rolo contínua não contém espaços ou tipicamente furos, ranhuras ou marcas pretas para indicar as separações de etiquetas. Isso permite que a imagem seja impressa em qualquer posição na etiqueta. Um cortador pode ser utilizado para separar etiquetas individuais. Com a mídia contínua, utilize o sensor transmissivo (espaço) para que a impressora possa detectar quando não houver mais mídia.

Configuração de ZPL

Esta seção fornece uma visão geral sobre o gerenciamento das configurações da impressora, o Relatório do status de configuração e Impressões da memória e da impressora.

Gerenciamento da configuração da impressora ZPL

A impressora ZPL foi desenvolvida para permitir que você altere as configurações da impressora de forma dinâmica para diminuir o tempo de processamento da impressão. Os parâmetros persistentes da impressora serão mantidos para uso dos formatos futuros. Essas configurações permanecerão em vigor até serem alteradas pelos comandos subsequentes, a impressora ser reiniciada, religada ou quando você restaurar um parâmetro com padrão de fábrica redefinindo a impressora para os padrões de fábrica. O comando de atualização da configuração ZPL (**^JU**) salva e restaura as configurações da impressora para inicializar (ou reinicializar) a impressora com configurações predefinidas.

- Para manter as configurações após a impressora ser religada ou reiniciada, um comando **^JUS** pode ser enviado à impressora para salvar todas as configurações persistentes atuais.
- Os valores são recuperados com um comando **^JUR** que restaura os últimos valores salvos para a impressora.

O ZPL armazena todos os parâmetros de uma vez com um único comando, mencionado acima. A linguagem de programação de legado EPL (suportada por esta impressora) altera e salva comandos individuais imediatamente. A maioria das configurações da impressora são compartilhadas entre ZPL e EPL. Por exemplo, a alteração da configuração de velocidade com EPL também altera a velocidade definida para operações com ZPL. A configuração EPL alterada será mantida mesmo após a impressora ser religada ou reiniciada com qualquer uma das linguagens.

Um Relatório de configuração da impressora está disponível para auxiliar o desenvolvedor. O Relatório de configuração lista os parâmetros de operação, as configurações do sensor e o status da impressora. Pode ser acessado usando o procedimento em Teste de impressão com Relatório de configuração. Os Utilitários de configuração Zebra e o driver do ZebraDesigner ™ para Windows também imprimem esse relatório e outros relatórios da impressora para ajudá-lo a gerenciar sua impressora.

Formato de configuração da impressora ZPL

É possível gerenciar mais de uma impressora criando um arquivo de programação de configuração da impressora para enviar para uma ou mais impressoras, ou o ZebraNet ™ Bridge pode ser usado para clonar a configuração de uma impressora. A Figura 1 a seguir mostra a estrutura básica de um arquivo de configuração de programação ZPL.

Consulte o Guia do programador ZPL e Definição de configurações para a referência cruzada de comandos para criar um arquivo de programação. O ZSU (Zebra Setup Utility) pode ser usado para enviar arquivos de programação à impressora. O Bloco de notas do Windows (editor de textos) pode ser usado para criar arquivos de programação.

Figura 7 • Estrutura do formato do parâmetro de configuração

^XA — Comando Start Format (Iniciar formatação)

Comandos de formatação levam em consideração a ordem
a) Configurações gerais de impressão e comandos
b) Manuseio e comportamentos de mídia
c) Tamanho de impressão da mídia
Comando **^ JUS** para salvar

^XZ — Comando End Format (Finalizar formatação)

Definição de configurações para a referência cruzada de comandos

O relatório de configuração da impressora, exibido abaixo, fornece uma lista da maioria das configurações que podem ser definidas por comandos ZPL.

Figura 8 • Impressão do relatório de configuração

```
PRINTER CONFIGURATION

Zebra Technologies
ZTC ZD620-203dpi ZPL
50J164202531

+15.0............... DARKNESS
LOW................. DARKNESS SWITCH
8.0 IPS............. PRINT SPEED
+000................ TEAR OFF ADJUST
TEAR OFF............ PRINT MODE
CONTINUOUS......... MEDIA TYPE
TRANSMISSIVE........ SENSOR SELECT
DIRECT-THERMAL..... PRINT METHOD
830................. PRINT WIDTH
2030................ LABEL LENGTH
39.0IN   988MM..... MAXIMUM LENGTH
MAINT. OFF......... EARLY WARNING
CONNECTED........... USB COMM.
AUTO................ SER COMM. MODE
9600................ BAUD
8 BITS.............. DATA BITS
NONE................ PARITY
XON/XOFF............ HOST HANDSHAKE
NONE................ PROTOCOL
NORMAL MODE......... COMMUNICATIONS
<~>  7EH............ CONTROL PREFIX
<^>  5EH............ FORMAT PREFIX
<,>  2CH............ DELIMITER CHAR
ZPL II.............. ZPL MODE
INACTIVE............ COMMAND OVERRIDE
NO MOTION........... MEDIA POWER UP
FEED................ HEAD CLOSE
DEFAULT............. BACKFEED
+000................ LABEL TOP
+0000............... LEFT POSITION
DISABLED............ REPRINT MODE
045................. WEB SENSOR
096................. MEDIA SENSOR
128................. TAKE LABEL
062................. MARK SENSOR
004................. MARK MED SENSOR
046................. TRANS GAIN
034................. TRANS LED
049................. MARK GAIN
100................. MARK LED
DPCSWFXM............ MODES ENABLED
.................... MODES DISABLED
 832 8/MM FULL..... RESOLUTION
4.0................. LINK-OS VERSION
V84.20.07ZP37536 <- FIRMWARE
1.3................. XML SCHEMA
6.5.0 0.770........ HARDWARE ID
8192k............R: RAM
65536k...........E: ONBOARD FLASH
NONE................ FORMAT CONVERT
FW VERSION......... IDLE DISPLAY
06/08/17............ RTC DATE
07:07............... RTC TIME
DISABLED............ ZBI
2.1................. ZBI VERSION
READY............... ZBI STATUS
178 LABELS......... NONRESET CNTR
178 LABELS......... RESET CNTR1
178 LABELS......... RESET CNTR2
1,290 IN........... NONRESET CNTR
1,290 IN........... RESET CNTR1
1,290 IN........... RESET CNTR2
3,277 CM........... NONRESET CNTR
3,277 CM........... RESET CNTR1
3,277 CM........... RESET CNTR2
002 WIRED,SERIAL... SLOT 1
0................... MASS STORAGE COUNT
0................... HID COUNT
OFF................. USB HOST LOCK OUT
FIRMWARE IN THIS PRINTER IS COPYRIGHTED
```

Configurações do sensor usadas para manutenção

1. Referência cruzada de legendas do relatório de configuração e comandos ZPL

Comando	Nome na lista	Descrição
~SD	TON.ESCURO	Padrão: 10,0
–	BOTÃO DE INTENSIDADE	BAIXA (Padrão), MÉDIA ou ALTA
^PR	VELOCIDADE DE IMPRESSÃO	Padrão: 152,4 mm/s / 6 IPS (máx.) - 203 dpi 101,6 mm/s / 4 IPS (máx.) - 300 dpi
~TA	RASGAR	Padrão: +000
^MN	TIPO DE MÍDIA	Padrão: ESPAÇO/RANHURA
	SELEC. SENSOR	Padrão: AUTO (**^MNA** - Detecção automática)
^MT	MÉTODO DE IMPRESSÃO	TRANSF. TÉRMICA ou TÉRMICA DIRETA
^PW	LARGURA DE IMPRESSÃO	Padrão: 448 (pontos para 203 dpi) ou 640 (pontos para 300 dpi)
^LL	COMPR. ETIQUETA	Padrão: 1225 (pontos) (atualização dinâmica durante a impressão)
^ML	COMPRIMENTO MÁXIMO	Padrão: 39.0 POL. 989 MM
–	COMUNIC VIA USB	Status de conexão: Conectado / Não Conectado
^SCa	BAUD	Padrão: 9600
^SC,b	BITS DE DADOS	Padrão: 8 BITS
^SC,,c	PARIDADE	Padrão: NENHUM
^SC,,,,e	HANDSHAKE DO HOST	Padrão: AUTO
^SC,,,,,f	PROTOCOLO	Padrão: NENHUM
– SGD –**	COMUNICAÇÕES	Padrão: MODO NORMAL
	MODO COM. SERIAL	Padrão: AUTO
^CT / ~CT	CARACTERE DE CONTROLE	Padrão: <~> 7EH
^CC / ~CC	CARACTERE DE COMANDO	Padrão: <^> 5EH
^CD / ~CD	CARAC./DELIM.	Padrão: <,> 2CH
^SZ	MODO ZPL	Padrão: ZPL II
– SGD –**	SUBSTITUIÇÃO DO COMANDO	Padrão: INATIVO
^MFa	INICIALIZAÇÃO DE PAPEL	Padrão: SEM MOVIMENTO
^MF,b	CABEÇOTE FECHADO	Padrão: ALIMENTAR
~JS	RETROCESSO	Padrão: PADRÃO
^LT	TOPO DA ETIQUETA	Padrão: +000

1. Referência cruzada de legendas do relatório de configuração e comandos ZPL

Comando	Nome na lista	Descrição
^LS	POSIÇÃO ESQUERDA	Padrão: +0000
~JD / ~JE	HEXDUMP	Padrão: NÃO (~JE)
	MODO DE REIMPRESSÃO	Padrão: DESATIVADO

A partir desse ponto na lista do Recibo de configuração, a impressão tem configurações e valores do sensor que são exibidos para solucionar problemas de operações do sensor e da mídia. Eles são usados normalmente pelo Suporte técnico da Zebra para diagnosticar problemas da impressora.

** - Não suportado com um comando ZPL, usa o comando Set Get Do no manual do ZPL. Veja **device.command_override.xxxxx** no manual do programador de ZPL.

As definições de configuração listadas aqui são retomadas após o valor do sensor **RETIRAR ETIQ.** Essas listas contêm recursos padrão da impressora raramente alterados ou fornecem informações de status.

Tabela 4 Referência cruzada de legendas do recibo de configuração e comandos ZPL

Comando	Nome na lista	Descrição
^MP	MOD. ATIVADOS	Padrão: CWF (Consulte o comando **^MP**)
	MOD. DESATIVADOS	Padrão: (nada definido)
^JM	RESOLUÇÃO	Padrão: 448 8/mm (203 dpi); 640 8/mm (300 dpi)
–	FIRMWARE	Lista a versão do firmware do ZPL
–	ESQUEMA XML	1,3
–	IDENT.HARDWARE	Lista a versão do bloco de inicialização do firmware
	VERSÃO DO LINK-OS	
–	CONFIGURACAO	PERSONALIZADA (após primeiro uso)
–	RAM	2104k..... R:
–	FLASH INTEGRADA	6144k.....E:
^MU	CONVERTER FORMATO	NENHUM
	DATA DO RTC	Data exibida
	HORA DO RTC	Hora exibida
^JI / ~JI	ZBI	DESATIVADO (Chave necessária para ativação)
–	VERSAO ZBI	2.1 (Exibido, caso instalado)
–	STATUS DO ZBI	READY (PRONTO)
^JH **^MA** **~RO**	ÚLTIMO LIMPO	X,XXX IN
	USO CABECOTE	X,XXX IN
	USO TOTAL	X,XXX IN
	REIN. CONT.1	X,XXX IN
	REIN. CONT.2	X,XXX IN
	CONT.0 NÃO REINIC. (1,2)	X,XXX IN
	REIN. CONT.1	X,XXX IN
	REIN. CONT.2	X,XXX IN
	FENDA 1	VAZIO/EM SÉRIE/COM FIO
	CONT ARMAZ MASSA	0
	CONT OCULTA	0
	BLOQ. HOST USB	DESLIGADO/LIGADO
—	Nº SÉRIE	XXXXXXXXXXX
^JH	AVISO ANTECIPADO	MANUT. DESLIGADO

A impressora é capaz de configurar um comando ou grupo de comandos uma vez para todos os recibos (ou etiquetas) a seguir. Essas configurações permanecerão em vigor até serem alteradas pelos comandos subsequentes, a impressora ser reiniciada ou você restaurar padrões de fábrica.

Gerenciamento da memória da impressora e relatórios de status relacionados

Para ajudá-lo a gerenciar os recursos da impressora, a impressora suporta vários comandos de formatos para gerenciar a memória, transferir objetos (entre áreas da memória, importação e exportação), nomear objetos e fornecer vários relatórios de status operacional da impressora. Eles são muito semelhantes aos comandos antigos do DOS, como DIR (listagem de diretórios) e DEL (excluir arquivo). Os relatórios mais comuns também fazem parte do Zebra Setup Utility e do driver do ZebraDesigner ™ para Windows.

É recomendado que um único comando seja processado neste tipo de formato (formulário). Um único comando é facilmente reutilizado como uma ferramenta de manutenção e desenvolvimento.

^XA — Comando Start Format (Iniciar formatação)

É recomendado um comando Single Format (Formato único) para fins de reutilização

^XZ — Comando End Format (Finalizar formatação)

Muitos dos comandos que transferem objetos gerenciam e informam sobre a memória são comandos de controle (**~**). Eles não precisam estar dentro de um formato (formulário). Eles serão processados imediatamente após o recebimento pela impressora, estando em determinado formato (formulário) ou não.

Programação ZPL para gerenciamento da memória

O ZPL tem vários locais de memória da impressora usados para operar a impressora, montar a imagem de impressão, armazenar formatos (formulários), gráficos, fontes e definições de configuração.

- O ZPL trata formatos (formulários), fontes e gráficos como arquivos, e locais de memória como unidades de disco no ambiente do sistema operacional DOS:
  - Nomenclatura do objeto de memória: Até 16 (dezesseis) caracteres alfanuméricos seguidos por uma extensão de arquivo de 3 (três) caracteres alfanuméricos, por exemplo: **`123456789ABCDEF.TTF`**
    Impressoras de ZPL de legado com firmware V60.13 e anteriores só podem usar o formato de nome de arquivo 8.3, em contraste com o formato de nome de arquivo 16.3 atual.
- Permite a movimentação de objetos entre locais da memória e a exclusão de objetos.
- Suporta relatórios de listas de arquivos estilo diretório DOS como impressões ou status do host.
- Permite o uso de "curingas" (*) no acesso aos arquivos

Tabela 5 Comandos de gerenciamento de objetos e relatórios de status

Comando	Nome	Descrição
^WD	Imprimir etiqueta de diretório	Imprime uma lista de objetos, códigos de barras e fontes internas em todos os locais de memória acessíveis
~WC	Imprimir etiqueta de configuração	Imprime um recibo de status da configuração (etiqueta) Igual à rotina de um flash do modo do botão ALIMENTAR
^ID	Excluir objeto	Exclui objetos da memória da impressora
^TO	Transferir objeto	Usado para copiar um objeto ou grupo de objetos de uma área da memória a outra.
^CM	Alterar designação de letra da memória	Reatribui uma designação de letra a uma área da memória da impressora.
^JB	Inicializar memória flash	Semelhante à formatação de um disco - apaga todos os objetos dos locais de memória especificados B: ou E:
~JB	Reinicializar memória opcional	Semelhante à formatação de um disco - apaga todos os objetos dos locais de memória especificados B:
~DY	Download de objetos	Faz o download e instala uma grande variedade de objetos de programação utilizáveis pela impressora: fontes (OpenType e TrueType), gráficos e outros tipos de dados de objetos. Recomendação: Utilize o ZebraNet ™ Bridge para fazer o download de gráficos e fontes na impressora.
~DG	Download de gráfico	Faz o download da representação hexadecimal ASCII de uma imagem gráfica. É usado pelo ZebraDesigner ™ (aplicativo de criação de etiquetas) para gráficos.
^FL	Vinculação de fontes	Acrescenta uma ou mais fontes TrueType secundárias à fonte TrueType primária para adicionar glifos (caracteres).
^LF	Listar links de fontes	Imprime uma lista das fontes vinculadas
^CW	Identificador de fontes	Atribui um único caractere alfanumérico como um alias para uma fonte armazenada na memória.

Importante • Algumas fontes ZPL instaladas de fábrica na sua impressora não podem ser copiadas, clonadas ou restauradas para sua impressora ao recarregar ou atualizar o firmware. Se essas fontes ZPL com restrição de licença forem removidas por um comando explícito de exclusão de objeto ZPL, devem ser compradas e instaladas novamente por meio de um utilitário de instalação e ativação de fontes. As fontes EPL não têm essa restrição.