bztech

Maior portal de Automação Comercial do Brasil!
Encontre o que sua empresa precisa com preços especiais,
atendimento especializado, entrega rápida e pagamento facilitado.

Impressora Pertochek 501S, 502S e 502SM

A Pertochek pode ser utilizada de maneira autônoma, possuindo display e teclado ajustáveis em quatro posições. Faz impressão em cheques, cruza cheque em segundos, cancela o cheque, faz emissão de pré-datados automaticamente.

Downloads Bz Tech

bztech.com.br

Manual do Usuário

Processadora de Cheques

501S • 502S • 502SM

www.perto.com.br

pertochek

Índice

01• Apresentação
02• Principais recursos
03• Características técnicas
04• Conferindo os componentes
05• Ajustando o teclado
06• Instalando o cartucho ink jet
07• Ligando a bateria
08• Instalando a Pertochek na rede elétrica
09• Instalando a Pertochek na rede telefônica
10• Instalando a Pertochek no microcomputador
Instalando o Software
11• Configurações
• Programação completa
• Configuração 1
• Configuração 2
• Configuração 3
• Configurações genéricas
• Fluxograma das configurações
12• Operações
• Alterando a programação
• Preenchendo cheques
• Preenchendo cheques sem consulta
• Preenchendo cheques pré-datados
• Consultando cheques
• Consultando cheques internamente
• Consultando cheques externamente
13• Relatórios
• Imprimindo relatórios
• Relatórios de cadastro
• Relatórios de controle de fluxo
14• Limpando o equipamento
15• Suporte ao Usuário
16• Consulta
17• Tipos de modem / Redes de Pacotes
18• Glossário

Ícones
Neste manual você vai encontrar ícones no canto direito das páginas. Eles servem para ajudá-lo a compreender melhor os assuntos referidos. São eles:

Você sabia?

Informações detalhadas

Dica

Atenção

Gráficos
As ilustrações mostradas e os recursos descritos neste manual podem ser ligeiramente diferentes da sua Pertochek.

• Revisão: 0
• Código: 269.31.176-2
• Agosto/2002

01• Apresentação

Família Pertochek

Parabéns por ter adquirido um equipamento Pertochek. A partir de agora sua vida vai ficar mais fácil:

- A mais completa processadora de cheques com consulta*
- Fruto de muita pesquisa, tecnologia e inovação
- Revolucionária
- Premiada internacionalmente
- Leve e compacta
- Lê, armazena dados, imprime com tecnologia jato de tinta e consulta cheques*

A família Pertochek é composta por equipamentos revolucionários no processamento de cheques e/ou cartões, apresentando um modelo para cada situação específica do cliente. Conheça agora as características comuns a todos os equipamentos:

O equipamento

Leve e compacta, a Pertochek é confeccionada com plástico super resistente, com *design* premiado internacionalmente. Adapta-se a condições agressivas de uso e a pequenos espaços. Para garantir sua performance em campo, ela é submetida a rigorosos testes de controle de qualidade, passando por provas com temperaturas e situações extremas, como alto nível de umidade, poeira e graxa.

* Somente modelo 502SM, que vem de fábrica com modem interno, para acesso a serviços de consulta.

01 • Apresentação

Conhecendo os equipamentos

Pertochek 501S
A que se destina o equipamento:

A melhor em leitura e impressão de cheques via microcomputador. Através de software específico, controla toda a movimentação de cheques. As informações são inseridas via teclado do micro e visualizadas no monitor. Ideal para departamentos financeiros ou varejo em geral.

Pertochek 502S
A que se destina o equipamento:

Realiza leitura, armazenamento e impressão de cheques com tecnologia jato de tinta. Dispensa conexão a um microcomputador para realizar todas as operações, liberando espaço físico no *check out* e agilizando o processo de instalação e manuseio da mesma. Se o cliente desejar, pode conectá-la ao microcomputador, que passa a gerenciar suas operações.

Pertochek 502SM
A que se destina o equipamento:

Este modelo, totalmente independente, realiza leitura, consulta e impressão de cheques em segundos. A impressão jato de tinta garante a qualidade do cheque e dos relatórios. Para as consultas, basta conectar o equipamento em uma linha telefônica comum para ter acesso ao serviço de verificação de sua preferência. A Pertochek garante organização e segurança na frente de caixa. Este modelo não pode ser ligado no microcomputador.

02 • Principais recursos

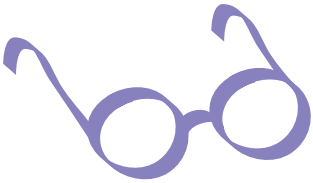

Leitura do Cheque

Graças ao leitor de CMC7, a Pertochek lê automaticamente os dados de número do cheque, da conta, da praça de compensação e do banco, dispensando sua digitação. O CMC7 é um código magnético impresso na parte inferior do cheque, onde estão contidas as informações do documento. Este recurso dispensa a digitação dos dados citados, agiliza o processo de impressão e consulta do cheque e garante mais segurança à operação: a Pertochek reconhece e rejeita cópias de cheques.

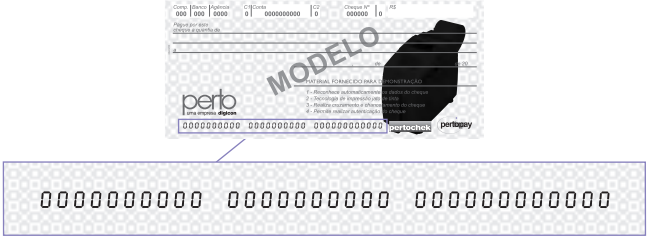

código CMC7

Impressão de Cheques com tecnologia jato de tinta

- Tecnologia de impressão jato de tinta - muito mais qualidade e agilidade;
- Impressão em cheques dobrados e amassados;
- Troca de cartucho extremamente simples;
- Alinha o cheque automaticamente;
- Pode cruzar o cheque, normal ou em preto, e realizar chancelamento;
- Permite autenticar o cheque, imprimindo no próprio documento um código com o resultado da transação efetuada, como consulta de cheques, por exemplo.

02 • Principais recursos

A Pertochek é um meio de comunicação com o provedor de consulta. As informações dependem da disponibilidade do provedor e estão restritas a incidências anteriores, como cheques devolvidos, sustados, etc.

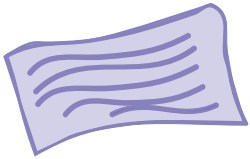

Relatórios de Controle

A Pertochek armazena todas as informações do cheque e as disponibiliza em forma de relatórios de controle. Os dados ficam gravados na memória do equipamento ou podem ser enviados para um banco de dados remoto. Para acessá-los, basta imprimir uma listagem completa da movimentação.

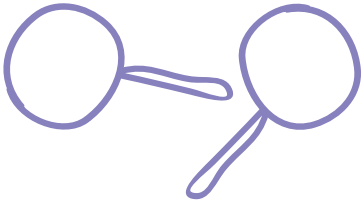

Consulta de Cheques - (somente modelo 502SM)

Além de ler, armazenar informações e imprimir cheques, a Pertochek pode acessar os principais provedores de informação de crédito e garantia. No modelo 502SM a operação é realizada de forma totalmente independente, sem cabos e fios adicionais. Depois de acertado o contrato com o provedor, basta conectar o equipamento em uma linha telefônica comum e, em segundos, acessar o serviço.

03 • Características técnicas

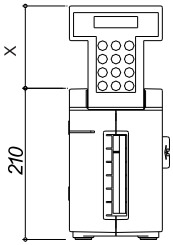

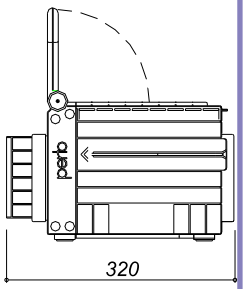

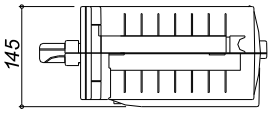

Dimensões:
Altura: 210mm
Largura: 145mm
Comprimento: 320mm
X : conforme posição do teclado

Peso:
Pertochek: 2,3kg
Fonte de alimentação: 0.54kg
Total: 2,84kg

Condições Ambientais de Operação:
Temperatura entre 5º e 45ºC
Umidade relativa entre 10% e 85% não condensado

Consumo Máximo:
0,06 kWh

Alimentação:
90-240 V. AC (auto-ajustável)

Impressão jato de tinta:

• Tecnologia de impressão	jato de tinta (cartucho ink jet)
• Formação dos caracteres	12X7
• Dimensão dos caracteres	3,2mm X 1,7mm
• Velocidade de impressão	2 segundos para alinhamento e leitura do cheque 5 segundos para preenchimento do cheque
• Densidade de impressão	14 caracteres por polegada
• Vida útil do cartucho (cabeça de impressão)	10.000.000 pontos

04 • Conferindo os componentes

Antes de instalar sua Pertochek, confira os componentes que acompanham a embalagem:

01 - Pertochek - Processadora de cheques.

02 - Cartucho Ink jet , com almofada- Impressão jato de tinta. Tinta preta. Ref. HP 51604A

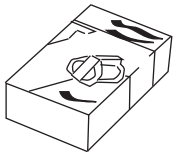

03 - Cabo de Alimentação AC - Utilizado para conectar a fonte à energia elétrica. Comprimento: 110cm.

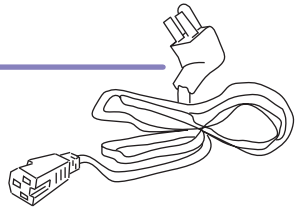

04 - Fonte de Alimentação - Utilizado para conectar a Pertochek ao cabo de alimentação. Seleção automática de voltagem.

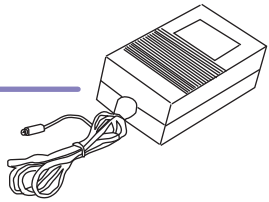

05 - Cabo do Modem (Somente modelo 502 SM) - Utilizado para fazer a comunicação entre a Pertochek e a linha telefônica.

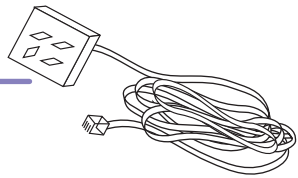

06 - Cabo Serial (Somente modelo 502S) - Conexão RJ 45, para ligar na Pertochek, e conexão DB9, para o microcomputador.

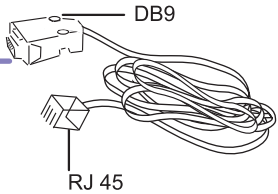

04 • Conferindo os componentes

07 - Manual do Usuário - Informações e especificações da Pertochek. Ajustes, instalação, configurações, limpeza e manutenção.

08 - Termo de Garantia - Contém os prazos de garantia do equipamento.

09 - Cheque de Teste - Este cheque deve ser utilizado para testar a impressão e as configurações da Pertochek, como cheque cruzado, pré-datado e chancelamento.

10 - Cópia de Cheque - A Pertochek pode ser configurada para após a impressão do cheque, imprimir uma segunda via do documento, para controle financeiro. O equipamento acompanha alguns cheques 2ª via. Dependendo do volume financeiro da sua empresa, providencie a reprodução do mesmo.

11 - Cartões de Limpeza - Estes cartões devem ser utilizados para limpar o sistema de tracionamento da Pertochek. Para executar a limpeza, siga as instruções descritas no cartão ou no manual: "Limpando o equipamento". Este cartão não serve para a limpeza do cartucho ink jet.

12 - Folha Relatório - São folhas brancas que servem para testes de impressão de cheques e impressão de relatórios que a Pertochek pode emitir, quando programada para esta função.

13 - Lista de Assistência Técnica - Lista de todas as empresas habilitadas a realizar Assistência Técnica.

05 • Ajustando o teclado

• Para ajustar o teclado na posição desejada, pressione simultaneamente os dois botões verdes.
• Escolha uma das quatro posições disponíveis e, para travar, solte os botões verdes.

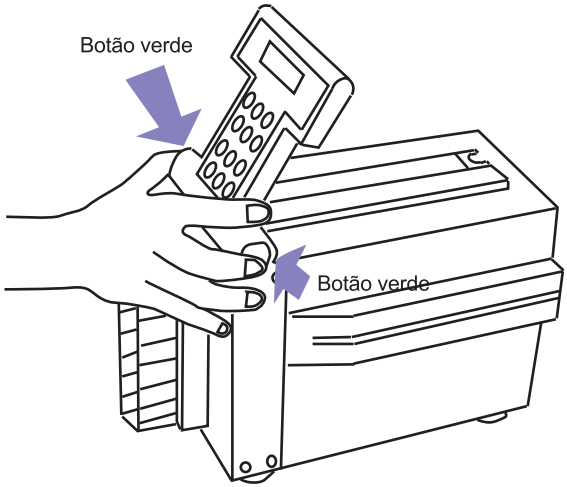

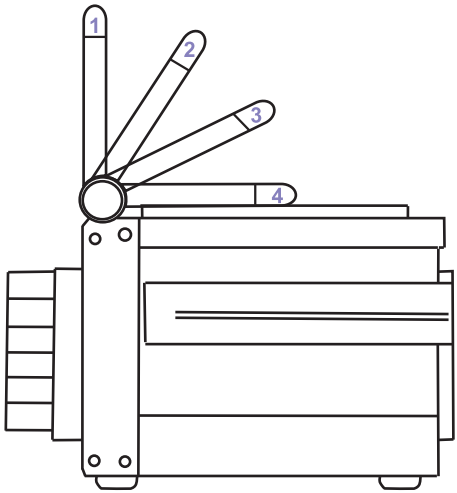

06 • Instalando o cartucho ink jet

Para que a Pertochek possa fazer a impressão de cheques e documentos é necessário que se instale o cartucho de tinta ink jet e a almofada de limpeza da cabeça de impressão. Para tanto, siga os procedimentos a seguir:

• Abra a caixa e retire a embalagem de alumínio. Dentro dela está o cartucho de tinta ink jet. Pegue também a almofada de limpeza que acompanha a embalagem;

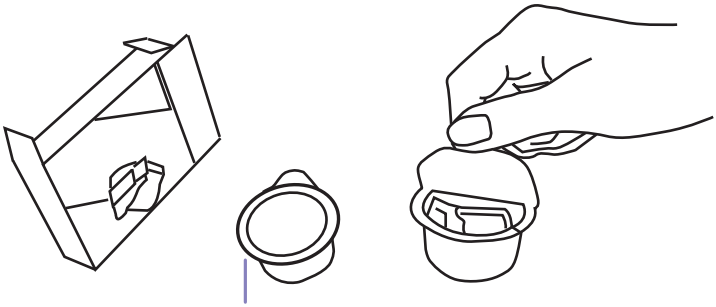

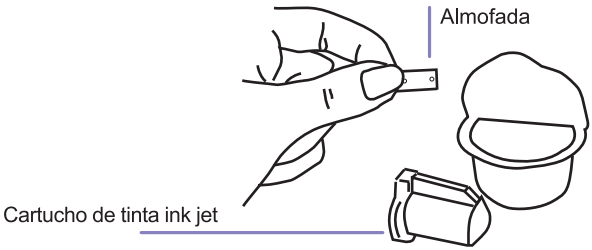

• Coloque o teclado na posição que vem na embalagem (posição 4. Vide página anterior);
• Coloque a Pertochek de lado, com a parte saliente da lateral para cima.

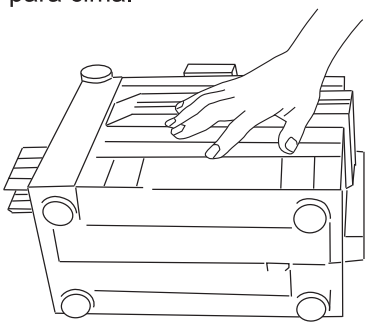

A almofada pode vir dentro da embalagem do cartucho jato de tinta ou já instalada no equipamento. No caso de não encontrá-la em nenhuma das situações, entre em contato com a Assistência Técnica. O uso da almofada é fundamental para absorver o excesso de tinta e não danificar o equipamento.

06 • Instalando o cartucho ink jet

• Posicione os dedos indicadores na curvatura das trancas verdes de ambos os lados, conforme a figura.

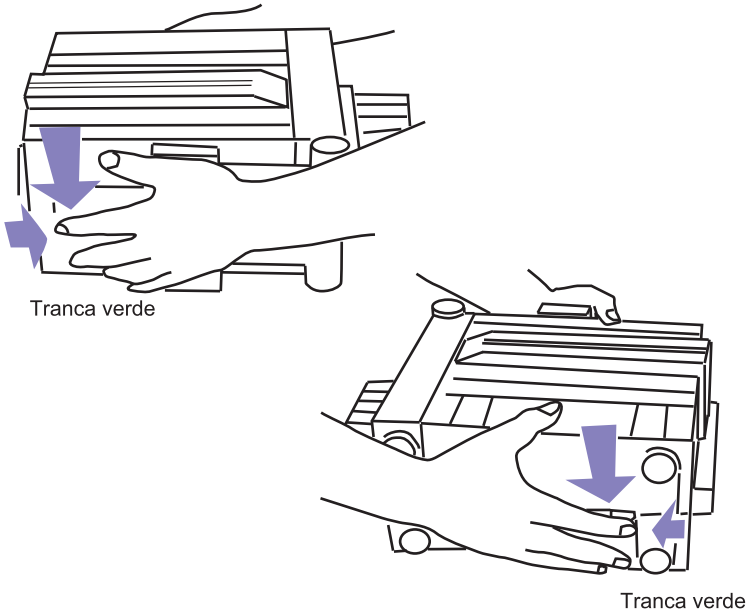

• Puxe para trás as trancas verdes e com os polegares suspenda a tampa superior simultaneamente.

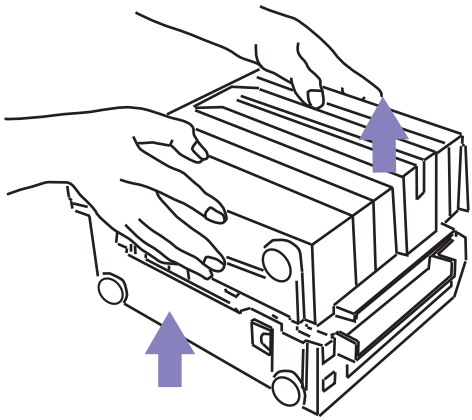

06 • Instalando o cartucho ink jet

• Coloque a almofada de limpeza no rebaixo do chassis. Ela encaixa exatamente na máquina.
• Certifique-se que a parte mais porosa fique voltada para cima.

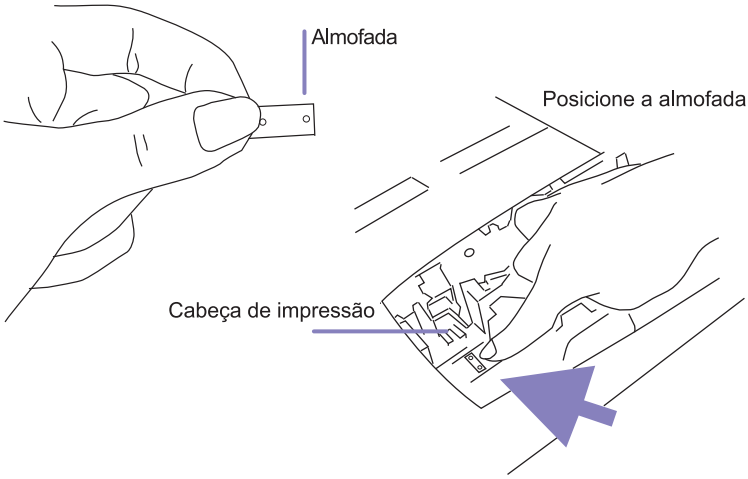

Encaixe os orifícios da almofada no rebaixo de mesmo formato na máquina.

• Antes de colocar o cartucho ink jet é necessário limpar os jatos, forçando a bolsa para vazar a tinta na parte metálica do cartucho. Segure o cartucho e introduza a ponta de um clip de papel em um dos orifícios existentes na sua parte superior. Faça uma suave pressão, cuidando para não furar a bolsa. Utilize um papel absorvente para remover o excesso de tinta.

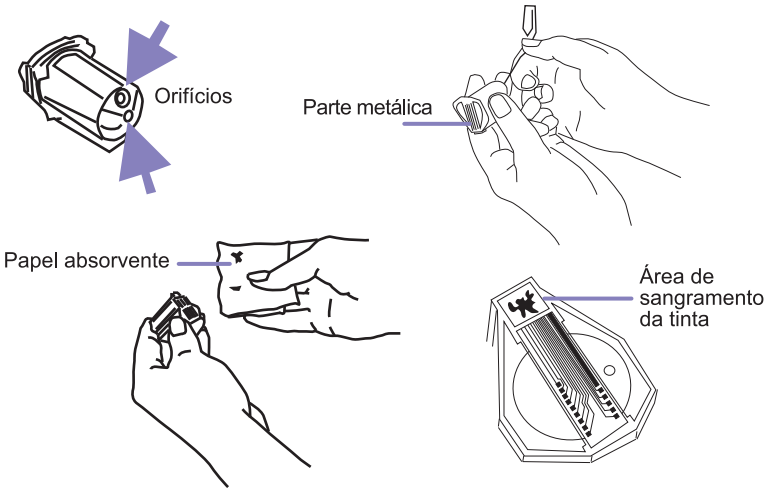

06 • Instalando o cartucho ink jet

Quando necessitar trocar o cartucho de tinta ou quando permanecer por um longo período sem utilização, repita os procedimentos anteriores.

Sempre que substituir o cartucho de tinta ink jet, substitua também a almofada.

Estes procedimentos de instalação devem ser feitos com a máquina desligada.

• Com o equipamento desligado insira o cartucho na Pertochek. Se a cabeça de impressão estiver sobre o local onde a almofada foi colocada, ligue a Pertochek e aguarde o posicionamento da cabeça de impressão.
• Posicione o cartucho abaixo da trava verde de retenção e o encaixe como se fosse uma gaveta.
• Após o cartucho estar posicionado, mova a trava de retenção para fixar o cartucho, até ouvir um clique.

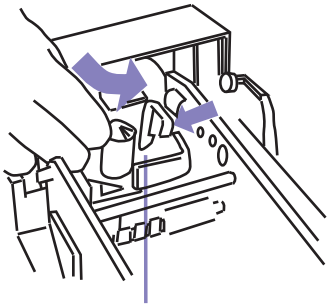

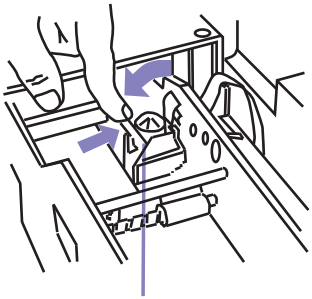

• Coloque a tampa superior sobre a base e observe os encaixes.
• Pressione a tampa até fechar os dois lados da Pertochek.

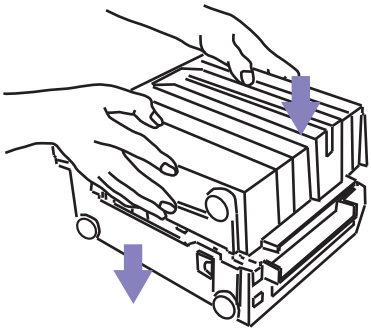

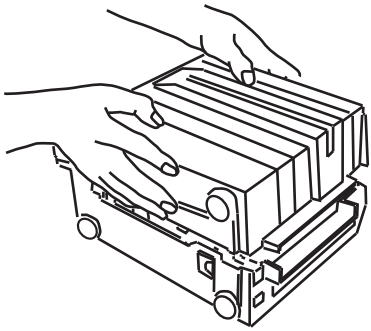

07 • Ligando a bateria

A Pertochek possui uma bateria interna que alimenta sua memória de programação. Para sua economia, a bateria vem desligada de fábrica. Para acioná-la, proceda conforme instruções a seguir:

• Abra a tampa lateral da Pertochek com o auxílio de uma chave de fenda;
• Localize os pinos (*jumpers*) assinalados;
• Remova delicadamente a capinha plástica que recobre os pinos onde está escrito “off”, recolocando-os na posição “on”;
• Recoloque a tampa na lateral da Pertochek.

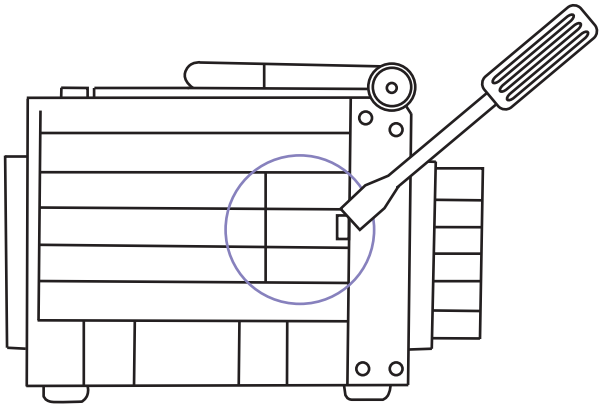

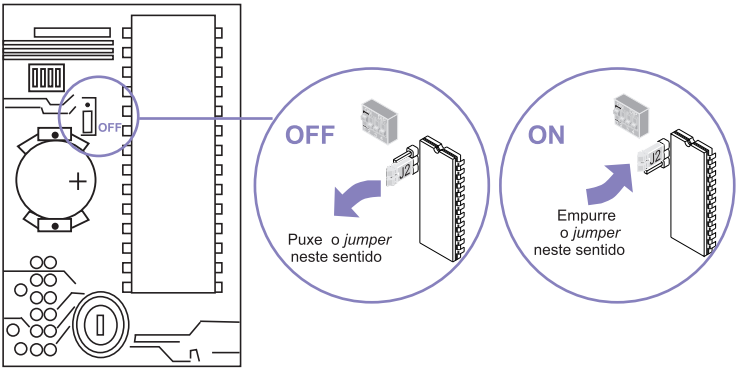

08 • Instalando a Pertochek na rede elétrica

Antes de ligar a Pertochek você precisa conectar os cabos de alimentação à fonte, o cabo de comunicação do modem (para realizar consulta no modelo 502SM) e, finalmente, o cabo de alimentação da fonte à rede elétrica.

A fonte de alimentação da Pertochek possui um cabo que vem fixo a ela. Segure sobre o *plug* deste cabo e conecte-o na parte traseira da Pertochek, conforme a figura.

Não se preocupe com a voltagem onde será ligado o aparelho (110V/220V). A Pertochek seleciona a correta automaticamente. É só ligar na tomada.

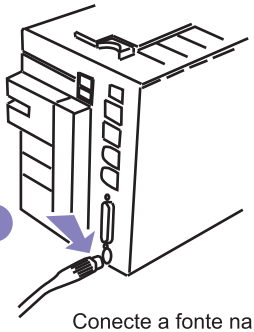

Conecte a fonte na Pertochek

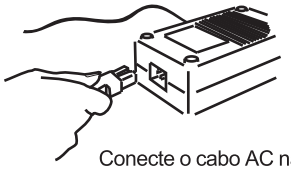

Conecte o cabo AC na fonte

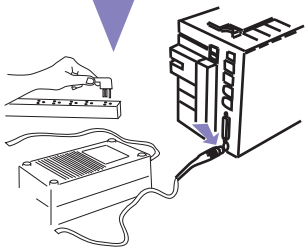

Conecte o cabo AC à rede elétrica

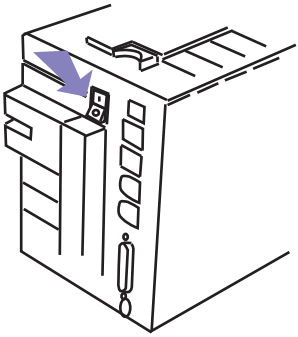

Ligue a Pertochek

A alimentação da fonte só é desligada quando o plug do cabo AC é retirado da tomada da rede elétrica. Após a utilização do equipamento, desconecte-o da rede elétrica, puxando sempre pelo corpo do plug e nunca pelo fio do cabo.

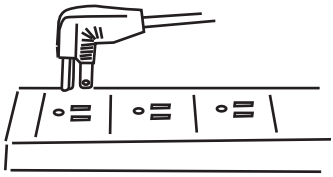

Certifique-se de que a rede elétrica possui aterramento

A instalação elétrica deve ter aterramento. Aconselha-se também providenciar proteção contras descargas elétricas (fusível centelhador a gás ou equivalente).

09 • Instalando a Pertochek na rede telefônica (somente modelo 502SM)

Para conexão do modem, conecte o terminal RJ na Pertochek conforme a figura abaixo:

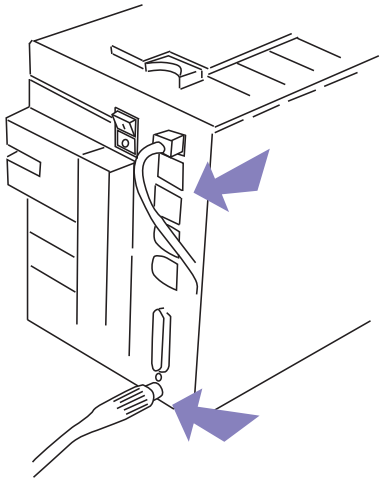

10 • Instalando a Pertochek no microcomputador (somente modelos 501S e 502S)

Alguns microcomputores têm entrada serial DB25 (com 25 pinos). Nestes casos, é necessário que se providencie previamente um adaptador de DB9 para DB25.

A Pertochek pode ser instalada em um microcomputador, para gerenciar *softwares* específicos ou serviços de consulta. Os modelos 501S e 502S já vem de fábrica com um cabo serial para realizar a conexão.
Se o cliente desejar, pode conectar a Pertochek no computador via porta paralela. Aconselha-se a conexão serial porque geralmente a porta paralela, no micro, já está comprometida com a impressora do sistema, por exemplo.
Para conectar a Pertochek ao microcomputador, basta conectar a extremidade RJ45 do cabo serial na Pertochek e a outra, a extremidade DB9, no computador.

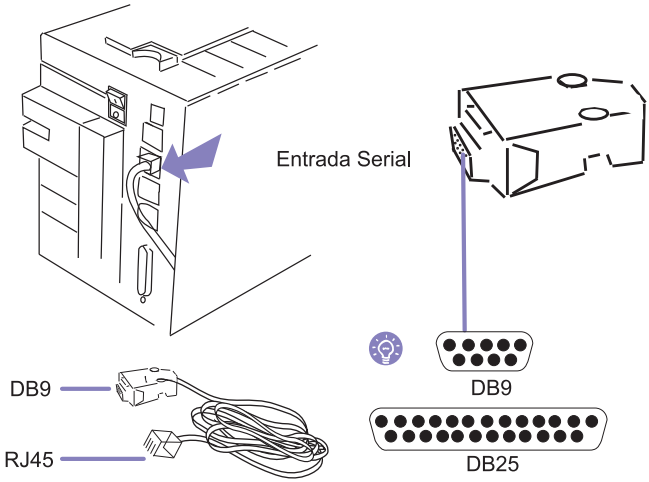

Instalando o Software

Existem vários *softwares* para armazenamento e impressão de cheques. A Perto disponibiliza em sua home page (*www.perto.com.br/central_de_download*) o Softchek, um aplicativo gratuito e de fácil instalação, que possibilita diversas operações com agilidade e segurança.
O Softchek amplia as funções da Pertochek com impressão de cheques, cópia de cheques, diversos relatórios, fácil configuração do cheque, impressão de cheques de transferência bancária, entre outras.

11 • Configurações

Assim que sua Pertochek for ligada você vai visualizar informações sobre o equipamento. Caso o visor não apresente nenhum dado, consulte a Assistência Técnica.

```
PERTOCHEK
F0000000 - 01/01
```

```
NUM SERIE 00000
TIPO MQ 00000000
```

A seguir, surge na tela a atualização da data:

```
ENTRE DATA ATUAL:
DATA: 01/10/94
```

Atualize a data e pressione <entra>. Se a data já estiver atualizada, pressione apenas <entra>. Imediatamente aparece a tela “Valor”:

```
VALOR:
0,00
```

Como é a primeira vez que você acessa sua Pertochek, você ainda não vai preencher nenhum cheque. Primeiro é preciso configurar a máquina.

As configurações descritas a seguir são referentes à Eprom básica. Para Eprom específica, consulte o seu Provedor de Acesso.

11 • Configurações

Programação Completa

Quando o visor marcar:

```
VALOR:
0,00
```

Aperte o número 0 até aparecer no visor a tela:

```
ESCOLHA A FUNÇÃO:
1= RELAT. [ ] 3= PROG.
```

Digite <1> para relatórios ou <3> para programação.

Configuração 1

```
ESCOLHA A FUNÇÃO:
1= RELAT. [ ] 3= PROG.
```

Aperte <3> <entra> para começar a programar a Pertochek.

```
CONFIGURAÇÃO 01
<ANULA/ENTRA>
```

Aperte <entra>
Agora você já pode programar sua Pertochek.

```
LÊ OS DADOS CHEQUE?
1= SIM (S) 3= NÃO
```

Lê os dados do cheque - Se habilitado, faz com que a Pertochek leia as informações do cheque (código CMC7), como número do banco, número da conta, número da agência, número do cheque e praça de compensação. *Para habilitar, indique <1> (sim) <entra> ou <3> (não) <entra>*

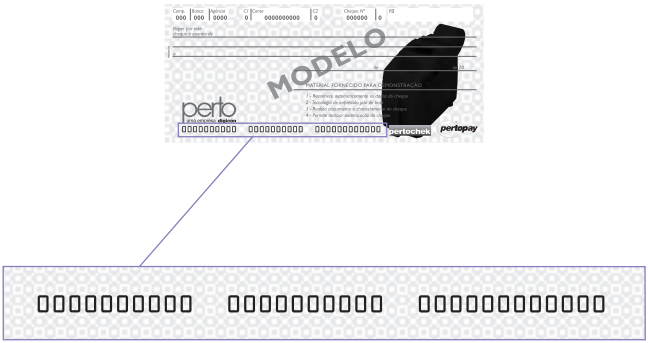

código CMC7

11 • Configurações

Configuração 1

```
CRUZA O CHEQUE?
1= SIM (N) 3= NÃO
```

Cruza o cheque - Habilita o cruzamento de cheque, aquelas duas barras laterais que obrigam o receptor do cheque a depositá-lo em uma conta, não podendo este ser descontado direto no caixa. É uma segurança para o receptor do cheque.
Para habilitar, indique <1> (sim) <entra> ou <3> (não) <entra>

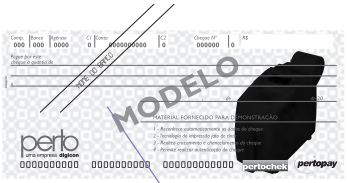

cruzamento do cheque

```
CHANCELA CHEQUE?
1= SIM (N) 3= NÃO
```

Chancela o cheque - Chancelar é ressaltar o valor do cheque, com caracteres grandes, logo abaixo do nome do beneficiário para evitar adulterações.
Para habilitar, indique <1> (sim) <entra> ou <3> (não) <entra>

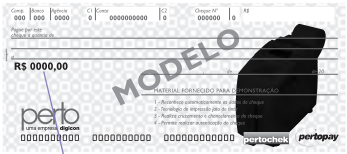

R$ 0000,00

chancelamento de cheque

Configuração 1

```
ANO C/ 4 DÍGITOS?
1= SIM (N) 3= NÃO
```

Ano com 4 dígitos - Habilita a impressão do ano com 4 dígitos.

Para habilitar, indique <1> (sim) <entra> ou <3> (não) <entra>

Agora que a configuração 1 já está pronta, aparecerá na tela a seguinte informação:

```
ALTERAÇÃO ACEITA
```

11 • Configurações

Configuração 2

Depois de programada a Configuração 1, aparecerá a seguinte tela:

```
CONFIGURAÇÃO 02
<ANULA/ENTRA>
```

Aperte <entra> e surgirão novas configurações para serem programadas:

```
ESCRITA EM NEGRITO?
1= SIM (S) 3= NÃO
```

Escrita em negrito - Imprime os dados do cheque mais forte, com a letra em negrito.
Para habilitar, indique <1> (sim) <entra> ou <3> (não) <entra>

```
EXTENSÃO COM '*'
1= SIM (N) 3= NÃO
```

Extensão com "*" - Preenche com asteriscos o espaço em branco que sobraria após a impressão por extenso do valor do cheque, como costuma-se fazer quando se preenche um cheque a mão.
Para habilitar, indique <1> (sim) <entra> ou <3> (não) <entra>

```
TELEFONE?
1= SIM (N) 3= NÃO
```

Telefone - Pergunta o telefone do dono do cheque e o imprime no documento.
Para habilitar, indique <1> (sim) <entra> ou <3> (não) <entra>

Configuração 2

CONSULTA O CHEQUE?
1= SIM (N) 3= NÃO

Consulta o cheque - Nesta opção, você habilita ou não a consulta dos cheques a serem impressos na Pertochek, através de empresas de verificação de crédito. *Para habilitar, indique <1> (sim) <entra> ou <3> (não) <entra>*

A Pertochek é apenas um meio a partir da qual a consulta externa do cheque é realizada. As informações são disponibilizadas pelo provedor de consulta escolhido pelo cliente.

SALVA CHQS EMIT?
1= SIM (S) 3= NÃO

Salva cheques emitidos - Salvando cheques emitidos, você terá acesso a até 250 cheques memorizados em sua máquina, disponíveis para impressão de posteriores relatórios de controle.
Para habilitar, indique <1> (sim) <entra> ou <3> (não) <entra>

A consulta externa somente é disponibilizada no modelo 502SM.

LISTA DE BENEF.?
1= SIM (N) 3= NÃO

Lista de beneficiários - A lista de beneficiário é alterável e armazena 100 nomes de pessoas físicas ou empresas a quem o cheque ficará nominal. Por exemplo, se a Pertochek for usada em uma loja, é provável que o proprietário deseje que os cheques sejam todos emitidos para a loja, nominalmente. Pode-se listar prováveis beneficiários e, na hora da impressão do cheque, basta digitar o número correspondente a ele para que seja impresso corretamente.

PERTO S.A. Pe

Para habilitar, indique <1> (sim) <entra> ou <3> (não) <entra>

11 • Configurações

Configuração 2

```
ATIVA SENHA.?
1= SIM (N) 3= NÃO
```

Ativa senha - Habilitando a senha, posteriormente você terá que digitá-la para ter acesso à impressão de relatórios ou alterar a programação de sua Pertochek. É aconselhável ativar a senha, principalmente para sua segurança, no caso de muitas pessoas terem acesso à máquina, para que possam imprimir e consultar cheques sem acesso às movimentações financeiras que passaram pela máquina.
Para habilitar, indique <1> (sim) <entra> ou <3> (não) <entra>

```
ATIVA SENHA. AUT.?
1= SIM (N) 3= NÃO
```

Ativa Senha Autorizadora – Habilitando esta senha, para imprimir um cheque acima de um valor máximo programado ou após uma data programada, é preciso digitá-la. Esta senha também libera a impressão de um cheque bloqueado pelo provedor externo.
Para habilitar, indique <1> (sim) <entra> ou <3> (não) <entra>

Configuração 2

```
USA PRÉ-DATADO?
1= SIM (N) 3= NÃO
```

Usa pré-datado - Habilita a posterior programação para impressão de cheques pré-datados.
Para habilitar, indique <1> (sim) <entra> ou <3> (não) <entra>

Agora que a configuração 2 já está pronta, aparecerá na tela a seguinte informação:

```
ALTERAÇÃO ACEITA
```

11 • Configurações

Configuração 3

A configuração 3 só aparecerá na tela se antes tiver sido habilitada a tela Consulta Cheques, na configuração 2. Portanto, ela só está disponível para a Pertochek 502SM.

As telas que aparecem nesta configuração podem variar, de acordo com o que tiver sido habilitado na configuração 1 e 2. Por exemplo, se tiver sido habilitada a opção de senha, neste momento ela terá que ser digitada e confirmada.

Depois de programada a Configuração 2, aparece a seguinte tela:

```
CONFIGURAÇÃO 03
<ANULA/ENTRA>
```

Aperte <entra> e surgirão novas configurações para serem programadas:
A Configuração 3 destina-se à consulta de cheques.

```
TIPO DE LISTA
1= EXT. 3= INT
```

Tipo de lista - Define onde será feita a consulta do cheque. Interna <3> procura na lista negra (lista dos cheques armazenados que passaram pela Pertochek e tiveram problemas de crédito). Externa <1> em empresas de consulta de crédito ou consulta externa à máquina (via rede RS 485 por exemplo). Indique EXT <1> se for consultar nestas empresas posteriormente, através do telefone. (Esta opção só está disponível para o modelo Pertochek 502SM).

```
ALT. LAYOUT CONS?
<ANULA/ENTRA>
```

Esta configuração não deve ser alterada pelo usuário. Consulte a Assistência Técnica no caso de dúvida.

```
DESEJA CONTINUAR?
<ANULA/ENTRA>
```

Pressione <anula>

Configuração 3

As telas a seguir são variáveis de acordo com a configuração escolhida. Algumas delas podem não aparecer no visor do equipamento, bem como outras destas podem não ser citadas neste manual. Todas estas informações devem ser solicitadas ao provedor de consulta.

Senha e código são informações que constam no contrato com o provedor de consulta.

```
SELEC. PROVEDOR
<ANULA/ENTRA>
```

Habilita a escolha do provedor.

```
PROVEDOR:
_______
```

Apresenta a lista de provedores cadastrados.

```
ALTERA ASSOCIADO
<ANULA/ENTRA>
```

Habilita acesso para alteração do código do provedor.

```
CÓD. ASSOCIADO:
___
```

Número fornecido pelo provedor que identifica o acesso do associado.

11 • Configurações

Configuração 3

NiIU - Número de Identificação do usuário. Na maioria das vezes este número vem pré-configurado. Caso necessite, verifique seu contrato com a Embratel ou provedor.

```
SENHA:
___
```

Senha que acompanha o contrato com o provedor.

```
ALTERAÇÃO ACEITA
```

```
ALTERA NIU
<ANULA / ENTRA>
```

```
NIU:
___
```

```
ALTERA TEL. MODEM
<ANULA/ENTRA>
```

Possibilita a alteração do número do telefone para onde a Pertochek deve discar.

```
TEL. MODEM:
___
```

Configuração 3

```
ESCOLHA A REDE:
1= RENP. 3= TRANSP
```

Determina a rede que fará a conexão da Pertochek com o provedor.

Renpac é a Rede Nacional de Pacotes. Transpac atua somente em Santa Catarina. Veja maiores informações no Glossário.

```
TIPO DE LINHA
1= PABX 3= DIRETA
```

A opção <1> - PABX deve ser habilitada quando a linha da conexão telefônica for proveniente de uma Central Telefônica.
A opção <3> deve ser habilitada quando a linha telefônica utilizada para consulta for direta, sem ramais.

A Pertochek não aceita caracter de espera de linha com ”,” (vírgula) ou “w”.

```
DÍGITO DE ACESSO
P/ A LINHA:
```

Esta tela só aparece se tiver sido habilitada a opção 1 da tela anterior (PABX). Quando tiver um número a ser discado para acessar o telefone externamente, deve-se indicá-lo aqui. *(exemplo:0) <0> <entra>*

```
NÚMERO TELEFONE:
___
```

```
ALTERAÇÃO ACEITA
```

11 • Configurações

Configuração 3

SELEC. TIPOS CONS
<ANULA / ENTRA>

TIPO "CHEQUE"
1= SIM (N) 3= NÃO

TIPO "SPC"
1= SIM (N) 3= NÃO

TIPO "COMPLETA"
1= SIM (N) 3= NÃO

ALTERAÇÃO ACEITA

Para configuração básica, escolha 1 (sim) somente na tela "Tipo Cheque". Nas demais, digite 3 (não).

ENVIA TODO CMC7?
1= SIM (N) 3= NÃO

Para configuração básica, digite 3 (não).

Configuração 3

EDITA PROVEDOR
<ANULA / ENTRA>

PROVEDOR:
___

ALTERA TERMINAL
<ANULA / ENTRA>

NÚMERO TERMINAL:
___

ALTERAÇÃO ACEITA

ALTERA CÓD. ESPECIAL
<ANULA / ENTRA>

CÓDIGO ESPECIAL:
___

ALTERAÇÃO ACEITA

Atenção.
Digitando <entra> nesta tela você estará apagando todas as configurações de protocolo e provedores que vêm de fábrica. Escolha sempre <anula>, salvo se você realmente necessitar alterar estes dados. Antes disto, porém, certifique-se de que está em posse de todos os dados necessários.

Configuração 3

```
CONF. PROTOCOLO
<ANULA / ENTRA>
```

Configura dados do protocolo de comunicação.

```
TAMANHO DO DADO
1= 7BITS 3= 8BITS
```

```
PARIDADE
1= PAR 3= IMPAR
```

```
USA LOGGIN?
1= SIM (S) 3= NÃO
```

```
DESPREZA ECO?
1= SIM (S) 3= NÃO
```

```
USA MINASPAC?
1= SIM (N) 3= NÃO
```

```
RENPAC/TRANSPAC?
1=SIM (N) 3=NÃO
```

Configuração 3

```
ESPERA SIGN ON?
1=SIM (N) 3=NÃO
```

```
INCLUI PROVEDOR?
1=SIM (N) 3=NÃO
```

```
EXCLUI PROVEDOR?
1=SIM (N) 3=NÃO
```

Digite 1 (sim) para incluir ou excluir um provedor.

```
ALT. TEMP. CONEXÃO?
<ANULA / ENTRA>
```

```
TEMPO CONEXÃO: s
        000
```

Altera tempo de conexão: Permite que você decida por quantos segundos mais a máquina ficará ligada ao provedor após realizar a consulta. É útil quando você costuma consultar mais de um cheque, evitando que você precise reconectar-se cada vez. O tempo é dado em segundos (até 999s)

```
ALTERAÇÃO ACEITA
```

11 • Configurações

Configuração 3

A discagem pulso tem um som semelhante aos telefones antigos, que discavam através do disco, emitindo um som característico. A linha tom quando está sendo discada emite som digital semelhante a alguns aparelhos celulares. A maioria dos telefones atuais utiliza linha digital. Na dúvida, informe-se na sua companhia telefônica.

```
CONTR. DE FLUXOP
1= SIM (S) 3= NÃO
```

Para configurar este relatório é necessário que já tenha sido feita alguma consulta externa junto ao provedor. O relatório de controle de fluxo apresenta todo o diagnóstico de cada consulta efetuada pela Pertochek com o provedor de informações e apresenta os seguintes campos:

Rediscagem 1 / Rediscagem 2 / Conexão / Renpac / NIU / Sign On / Log / PO1 / PO2

Para habilitar a posterior programação de relatórios de controle de fluxo indique <1> (sim) <entra>.

```
TIPO DE DISCAGEM
1= PULSO 3= TOM
```

Tipo de discagem - Se sua linha telefônica for analógica, habilite **PULSO <1>**. Se for digital, habilite **TOM <3>**

```
ESC. PROT. MODEM
<ANULA/ENTRA>
```

Tela de configuração do modem. Esta informação deve ser autorizada somente pela Assistência Técnica.

```
VOLUME DO BUZZER
1= -(ALTO) +=3
```

Indica o volume do som do processo de discagem e conexão. Apertando <1> e <3> você escolhe os volumes (alto, médio e baixo).

Configuração 3

```
ALT. SENHA CONSUL
<ANULA/ENTRA>
```

Altera senha consulta - Nesta tela você pode alterar a senha que vai liberar a consulta de cheques.

```
ENTRE NOVA SENHA
___
```

Senha para acesso às configurações.

11 • Configurações

Configurações genéricas

Agora que você já configurou a Pertochek, os próximos dados a serem formatados são:

ALTERA VALOR MÁXIMO?
(ANULA/ENTRA)

Altera valor máximo: Esta opção só aparece se você tiver confirmado a opção "ativa senha" (na configuração 2). Se você não quiser alterar, digite <anula>. Se quiser alterar o valor máximo de impressão de um cheque, digite <entra> e o valor <entra>
Se quiser alterar o valor máximo de impressão de um cheque, digite <entra> e o valor <entra>. Se não, digite <anula>.

BENEFICIÁRIO
(ANULA/ENTRA)

Beneficiário - Habilitando esta opção <entra>, você poderá criar uma lista de nomes que poderão ser impressos no cheque (cheque nominal) .
Se você escolher <entra>, aparecerá no visor:

NUM. BENEF.: 00

Digite um número, de 01 a 99 <entra>.

BENEFICIARIO 00:

Informe o nome do beneficiário <entra>

Para escrever palavras:
A configuração de letras da Pertochek é muito simples, similar à dos telefones celulares.
- Para escrever palavras, acesse as letras no teclado dos números
Apertando o botão dos números uma vez, aparece a primeira letra
Dois toques mostra a segunda letra.
Três toques habilita a terceira
Quatro toques habilita o número.
- O número 0 (zero) ativa caracteres especiais, de acordo com o número de toques.
Se errar uma letra, volte com a tecla <anula>
Para completar a operação, aperte <entra> de novo.

Configurações genéricas

CIDADE
(ANULA/ENTRA)

Para programar o nome da cidade, pressione <entra>.

CIDADE:

Digite o nome da cidade <entra>

ALTERA MOEDA
(ANULA/ENTRA)

- Altera moeda - A Pertochek vem configurada de fábrica em Reais. Mas você pode alterar o nome da moeda que será utilizada para a impressão dos cheques. *Para manter o nome já programado, basta pressionar <anula>. Para modificar ou programar o nome, pressione <entra>*

MOEDA:

Informe o "nome da moeda" , no plural <entra>

11 • Configurações

Configurações genéricas

A Pertochek solicitará as informações numéricas do cheque:
Linha, coluna, valor extenso, valor extenso 1, valor extenso 2, beneficiário, dia, ano, comprimento do cheque.

```
LAY-OUT CHEQUE
(ANULA/ENTRA)
```

Esta tela permite que seja inserido um novo formato de cheque para ser impresso na Pertochek. Se o banco alterar os campos do cheque, por exemplo, é através desta tela que se acerta as medidas. No *site* www.perto.com.br estão os dados dos campos dos bancos cadastrados na Pertochek.

```
ESCOLHA A FUNÇÃO
1= INCL. 3= EXCL.
```

Escolha se quer inserir ou excluir um layout de cheque e preencha as informações solicitadas pela Pertochek.

```
## INCLUSÃO ##
NUM. BANCO = 000
```

```
VALOR NUMÉRICO
LIN: 000 COL:
```

```
## EXCLUSÃO ##
NUM. BANCO = 000
```

Configurações genéricas

A opção “Altera Data Máxima” só aparece se você tiver confirmado a opção "ativa senha" (na configuração 2). Aqui, define-se um prazo máximo para os cheques pré-datados serem descontados. Para alterar a data máxima de impressão de um cheque, digite <entra> e a data <entra>

```
ALTERA DATA MÁXIMA?
<ANULA/ENTRA>
```

```
DATA MÁXIMA:
DATA: 00/00/00
```

Informe a data máxima para desconto de cheques pré-datados e pressione <entra>

```
PROGRAMA PRÉ-DATADO
(ANULA/ENTRA)
```

Esta opção só aparece se você tiver confirmado a opção "usa pré-datado" (na configuração 2). *Se quiser configurar como vão ser impressos os cheques pré-datados, pressione <entra>. Neste caso, aparecerá na tela a seguinte mensagem:*

```
CAMPO BOM PARA
(ANULA/ENTRA)
```

Se quiser que apareça logo após a data um campo com a opção Bom Para, aperte <1> <entra>

11 • Configurações

Configurações genéricas

Quando fixa-se um número de cheques nas configurações, automaticamente todas as parcelas de operações com pré-datados terão aquele número de parcelas. Em não habilitando-se esta opção, este prazo pode ser definido na hora da compra, manualmente.

```
DATAS PROGRAM?
1= SIM (S) 3= NÃO
```

Quando os valores forem parcelados, automaticamente as datas serão impressas todas no mesmo dia do mês, se esta opção estiver habilitada <1> <entra>.

```
ENTRA DIA BOM?
```

Esta tela aparece se tiver sido programado <3> na anterior.

```
FIXA NUM. CHEQ.?
SIM (S) 3= NÃO
```

Fixa número de cheques - Determina um número máximo de parcelas de um pagamento pré-datado.
Se você preferir definir esta informação na hora da impressão, pressione <anula>. Se quiser agora, <entra>

```
NUM. CHEQUES: 00
OPÇÃO: 1 A 36
```

Escolha o número de parcelas de pré-datados e pressione <entra> . O valor total da compra a ser impresso no cheque será automaticamente dividido pelo número de cheques.

```
FIXA PRAZO PRE?
1= SIM (N)  3= NÃO
```

Permite fixar manualmente o prazo entre as parcelas para o desconto dos outros cheques.

Configurações genéricas

```
PRAZO 01: 000
```

Informa-se aqui o prazo para cada cheque (de acordo com o número de cheques que foi programado anteriormente). O número corresponde ao número de dias a partir da data atual de preenchimento. Atenção: Para números inferiores a 100, digitar o zero antes. Ex: 020 (vinte dias). Uma vez programado, este prazo torna-se fixo.

```
VALORES PROGRAM
1= SIM (S) 3= NÃO
```

Se você não costuma usar valores iguais nos cheques pré-datados, escolha <entra> para digitar manualmente os valores de cada um, que podem ser diferentes.

```
ALTERA SENHA
<ANULA/ENTRA>
```

- Altera senha - Se quiser alterar, pressione **<entra>.** Esta opção só estará disponível se tiver sido habilitada "ativa senha" (na configuração 2).

```
ENTRE NOVA SENHA
```

Informe a nova senha e pressione <entra>

11 • Configurações

Configurações genéricas

Cruzar o cheque “em preto” é imprimir entre as linhas do documento o número do banco, agência e conta onde o cheque deve ser descontado, garantindo muito mais segurança ao receptor.

```
ALTERA SENHA AUT
<ANULA/ENTRA>
```

Altera senha autorizadora - Para imprimir um cheque acima de um valor máximo programado ou após uma data programada, é preciso digitar a senha. Esta senha também libera a impressão de um cheque bloqueado pelo provedor externo. Esta opção só estará disponível se tiver sido habilitada "ativa senha aut." (na configuração 2).

```
PROG. CRUZAMENTO
<ANULA/ENTRA>
```

Programa cruzamento - Esta opção só aparecerá se tiver sido habilitada na opção "cruza o cheque" (na configuração 1). *Para alterar o programa de cruzamento, pressione <entra>*

```
ESCOLHA O FORMATO
1= 1/2/3 3= /123/
```

Escolhendo <1>, aparecerá no cheque três colunas diagonais de texto, de até quinze caracteres cada, interladas por barras. Digite as informações das colunas uma a uma e pressione <entra> a seguir.
Escolhendo <3>, aparecerá no cheque três colunas diagonais de texto, de até quinze caracteres cada, entre dois traços. Digite uma a uma e pressione <entra> a seguir. Se você quiser digitar informações em apenas uma ou duas das três linhas, pressione <enter> <enter> nas linhas que quiser deixar em branco.

<1>

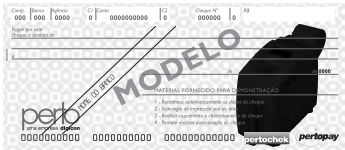

<3>

Configurações genéricas

COLUNA 1:

COLUNA 2:

COLUNA 3:

Informe manualmente cada coluna de informação.

CAMPO EXTRA
<ANULA/ENTRA>

A opção Campo extra só estará disponível se você não tiver habilitado a opção "Consulta cheque" (na configuração 2). O campo extra é formado por duas partes: caracteres e números, que, juntos, não podem ultrapassar 20 caracteres.

TÍTULO DO CAMPO
_____

Digite o nome <entra>
Na hora de imprimir, a máquina solicita uma informação numérica.
Por exemplo: Você pode criar o campo extra "Identidade". Digite a palavra correspondente <entra> e quando for imprimir cheques, a máquina solicita o número da identidade do cliente para ser preenchida.

CAMPO EXTRA

Se a opção "Consulta" tiver sido habilitada na configuração 2, o provedor imprimirá o resultado da consulta neste campo, que ficará desabilitado para a impressão de outra informação, como o RG do cliente.

11 • Configurações

Configurações genéricas

EXCLUIR CHEQUE
<ANULA/ENTRA>

Permite a exclusão de algum cheque armazenado na máquina. Se é a primeira vez que você usa a Pertochek, esta opção não aparecerá no visor, porque ainda não haverá nenhum cheque na memória. Esta opção só ficará disponível se você habilitar <1> "salva cheques emitidos" (na configuração 2).
Os cheques ficam armazenados por números, na ordem em que foram processados na máquina. Para excluir um cheque <entra>.

Fluxograma de Configurações

CONFIGURAÇÃO 1 — entra →
- Lê dados cheque?
- Cruza o cheque?
- Chancela cheque?
- Ano c/ 4 dígitos?

1= SIM
3= NÃO

anula ↓

CONFIGURAÇÃO 2 — entra →
- Escrita negrito?
- Extenso com “*”?
- Telefone?
- Consulta cheque?
- Salva cheques emitidos?
- Lista de benef.?
- Ativa senha?
- Ativa senha aut?
- Usa pré-datado?

1= SIM
3= NÃO

anula ↓

CONFIGURAÇÃO 3 — entra →
(Dados de configuração de consulta. Disponíveis somente para o modelo 502SM, quando habilitada a opção consulta cheques na configuração 2. As informações variam de acordo com a configuração do provedor. Consulte.)

(ANULA / ENTRA)

anula ↓

Configurações Genéricas
- Altera Valor Máximo
- Beneficiário
- Cidade
- Altera Moeda
- Altera Layout
- Altera Data Máxima
- Prog. pré-datado
- Altera Senha
- Altera Senha Autorizadora
- Programa Cruzamento
- Campo extra
- Exclui cheque

Esta é uma visão geral das configurações. As telas podem variar, de acordo com o equipamento e disponibilidade dos provedores.

Com o <0>, <1> <3>, <entra> e <anula> você pula para novas telas e modifica os dados que desejar. Faça um teste.

Alterando a programação de equipamentos já configurados

Depois que sua Pertochek tiver sido programada, você pode alterar apenas alguns dos dados, se precisar. Para isto, basta encontrar o visor correspondente à mudança desejada e alterar o dado, pulando os outros visores com a tecla <anula>.

Por exemplo: se você não quer que os cheques façam chancelamento, siga o seguinte caminho:

```
VALOR=
0,00
```

Aperte o zero <0> até aparecer o visor:

```
ESCOLHA A FUNÇÃO
1= RELAT 3- PROG
```

Pressione <3> - programação

```
CONFIGURAÇÃO 1
<ANULA/ENTRA>
```

Pressione <entra> tantas vezes quantas forem necessárias até chegar na tela de chancelamento:

```
CHANCELA O CHEQUE?
1= SIM <N> 3= NÃO
```

Pressione <3> <entra>

Preenchendo cheques

Agora que sua Pertochek já está programada, você já pode utilizá-la para imprimir e consultar cheques, emitir relatórios e muito mais.

- Assim que você ligar a Pertochek, aparecerão na tela dados sobre o equipamento e, a seguir, a data, para ser confirmada ou modificada.

```
PERTOCHEK
F0000000-01/01
```

```
ENTRE DATA ATUAL
DATA: 01/10/94
```

Digite a data correta e pressione <entra>
Para manter a data que aparecia no visor, pressione <anula>.

```
VALOR:
0,00
```

A partir desta tela você pode imprimir o cheque.

Entendendo os Leds da Pertochek:

Led verde piscante: A Pertochek está pronta para receber o cheque ou o mesmo pode ser retirado.

Led vermelho: A Pertochek está lendo o cheque. Aguarde.

Led laranja: Máquina sem configuração ou com bateria fraca.

Led vermelho piscante: Ocorreu algum problema com o cheque inserido.

• Se o cheque for inserido do lado errado, a Pertochek comunicará com um aviso no visor.

• Se o cheque não conseguir ser expulso pelo bocal, sairá pela fenda traseira. Não é necessário abrir a tampa superior, salvo casos excepcionais.

Preenchendo cheques sem consulta

Digite o valor do cheque a ser impresso <entra>.
• Se você tiver habilitado a opção “Beneficiários” (configuração 2) e tiver digitado nomes e números correspondentes, aparecerá a tela:

Digite o número correspondente <entra>. Se não quiser imprimir beneficiário no cheque, digite apenas <entra>.

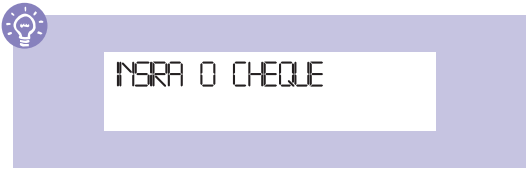

• A Pertochek solicitará que o cheque seja inserido, acendendo o led verde ao lado do bocal.

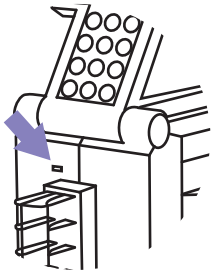

Preenchendo cheques pré-datados

Quando o visor indicar:

```
VALOR:
0,00
```

Aperte <0> até aparecer no visor a tela:

```
PRÉ-DATADO=
0,00
```

Esta opção só aparecerá se a Pertochek tiver sido previamente programada para imprimir cheques pré-datados. - Digite o valor do cheque a ser impresso. Ex: 54689 (Quinhentos e quarenta e seis Reais e oitenta e nove centavos) <**entra**> Se o cheque for parcelado, digite o valor total e a Pertochek ficará encarregada de dividi-lo de acordo com o número de cheques (exceto se você optou por programar valores manualmente, na programação de pré-datado).

```
ENTRE CPF OU CGC
```

Se você programou a Pertochek para consultar o cheque externamente, digite o número do CPF ou CGC do dono do cheque <entra**>** . A Pertochek vai procurar as informações sobre a conta do cheque porque já foi programada para fazê-lo. Se não quiser consultar, pressione apenas <entra>
• Se você tiver habilitado a opção "Beneficiários", (configuração 2) e tiver digitado os nomes e números (na opção "Beneficiário), aparecerá:

Operações

Para identificar o número do beneficiário, imprima um relatório da lista de beneficiários (Confira “Imprimindo Relatórios”).

NUM. BENEF: 00

Digite o número correspondente <entra>. Se não quiser imprimir beneficiário no cheque, digite apenas <entra>.

NUM. CHEQUES: 00
OPÇÃO: 1 A 36

Se você não definiu este número durante a programação, indique. Se forem, por exemplo, três cheques, digite 03 **<entra>**

PRAZO 01:000

Se você não definiu os prazos durante a programação, indique. Se forem, por exemplo, 01: 015, significa que o primeiro cheque será descontado daqui a 15 dias. <entra> Se não quiser definir prazo, digite <entra> até a Pertochek solicitar que o cheque seja inserido.

INSIRA O CHEQUE NO BOCAL

Insira o cheque na posição indicada ao lado do bocal e aguarde.

Consultando cheques

Se você recebeu um cheque já preenchido, pode apenas consultá-lo para ver se há problemas de crédito. Pode, ainda, fazer com que apareça nos seus relatórios. Esta opção somente aparecerá no visor se você tiver habilitado a opção "Consulta Cheque" <1> Sim (na configuração 2).

Consultando cheques internamente

Para conferir um cheque junto à Lista Negra, primeiro você deve ter habilitado a opção "Tipo de Lista" <3> Interna (na configuração 3).

Quando o visor marcar:

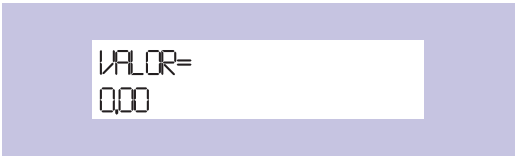

Aperte <0> até aparecer a tela:

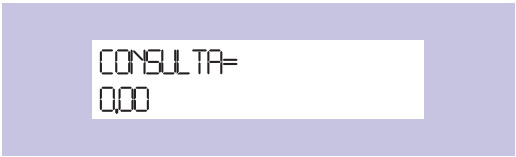

Digite o valor do cheque <entra>

Nesta opção, a Pertochek consulta o cheque junto à Lista Negra. Se não houver problemas, o cheque ficará armazenado. Caso contrário, a máquina acusará o problema.

Consultando cheques externamente
(somente Pertochek 502SM)

Para verificar um cheque externamente, em um provedor de consulta de crédito, primeiro você deve ter habilitado a opção "Tipo de Lista" <1> Externa (na configuração 3). *Quando o visor marcar:*

```
VALOR=
0,00
```

Aperte <0> até aparecer a tela:

```
CONSULTA=
0,00
```

Digite o valor do cheque <entra>

```
ENTRE CPF OU CGC
```

Digite o CPF ou CGC do emitente do cheque <entra>

A Pertochek vai consultar o cheque junto ao provedor. Se não houver problemas, o cheque ficará armazenado. Caso contrário, a máquina acusará o problema. Se você apenas digitar <entra> quando for solicitado o CPF, a Pertochek consultará internamente, via Lista Negra.

Imprimindo relatórios

A Pertochek pode imprimir uma série de relatórios dos cheques que passaram por ela. Isto facilita sua vida e organiza o seu caixa.
Quando o visor marcar:

```
VALOR=
0,00
```

Aperte <0> até aparecer a tela:

```
ESCOLHA A FUNÇÃO
1= RELAT. 3= PROG.
```

Pressione <1>

Relatórios de cheques emitidos

```
CHEQUES EMITIDOS
1= BO 3= LI 8= PR
```

A Pertochek pode armazenar até 250 cheques. Você pode optar por três formas de impressão:
• **Borderô** <1> A Pertochek solicitará que você insira uma folha. Nesta opção, a Pertochek imprime a lista de cheques armazenados e os apaga a seguir.
• **Listagem** <3> A Pertochek solicitará que você insira uma folha. Nesta opção, a Pertochek imprime a lista de cheques armazenados e não os apaga a seguir.
• **Pós-roubo** <8> A Pertochek solicitará que você insira uma folha. Nesta opção, a Pertochek imprime a lista de cheques armazenados com dados detalhados, que facilitarão que você encontre o dono de um cheque que tenha sido roubado, por exemplo.

Junto da impressão do relatório, a Pertochek insere um código, indicando a natureza das operações realizadas com o cheque:
N= Normal: preenchimento e leitura de cheques
E= Externo: preenchimento e consulta externa de cheques
I= Interno: preenchimento e consulta de cheques com consulta interna
D= Pré-datado: preenchimento de cheques pré-datados
T= cheque T.B.: preenchimento de cheque de Transferência Bancária

Para imprimir o relatório primeiro providencie uma folha em branco com as dimensões de um cheque. No kit da Pertochek vêm algumas de modelo.

Relatórios

Relatórios de cadastro

Quando o visor marcar:

```
VALOR=
0,00
```

Aperte <0> até aparecer a tela:

```
ESCOLHA A FUNÇÃO
1= RELAT. 3= PROG.
```

Pressione <1>

```
CHEQUES EMITIDOS
1= BO 3= LI 8= PR
```

Pressione <anula>

```
CADASTRO
1= BENEF/ 3= L. NEGRA
```

• **De beneficiário** <1> **-** A Pertochek solicitará que você insira uma página. Nesta opção, a Pertochek imprime a lista dos beneficiários armazenados na memória da máquina.

• **Lista Negra** <3> **-** A Pertochek solicitará que você insira uma página. Nesta opção, a Pertochek imprime uma lista dos cheques com problema - a "Lista Negra" interna da máquina.

Relatórios de controle de fluxo

Quando o visor marcar:

```
VALOR=
0,00
```

Aperte <0> até aparecer a tela:

```
ESCOLHA A FUNÇÃO
1= RELAT. 3= PROG.
```

Pressione <1>

```
CHEQUES EMITIDOS
1= BO 3= LI 8= PR
```

Pressione <anula>

```
CADASTRO
1= BENEF/ 3= L. NEGRA
```

Pressione <anula>

```
CONTROLE DE FLUXO
<ANULA/ENTRA>
```

Pressione <entra>

Tabela de problemas com o relatório:
A= Tempo esgotado
D= Modem desligado
E= Erro de comunicação
3= Sem portadora
4= Erro de comunicação
6= Sem tom de linha
7= Linha ocupada
8= Falha na ligação.
Descubra como resolvê-los em “Solucionando problemas”.

A Pertochek solicitará que você insira uma folha. A seguir, emitirá um relatório com total diagnóstico de cada consulta efetuada pela máquina com seu provedor. A coluna "resultado" indica o resultado final da consulta, com a resposta do provedor. Quando há problemas na conexão, as colunas DIS e RE1 indicam o que ocorreu, de acordo com tabela específica.

Relatórios

Relatórios de Beneficiário

Quando o visor marcar:

```
VALOR=
0,00
```

Aperte <0> até aparecer a tela:

```
ESCOLHA A FUNÇÃO
1= RELAT. 3= PROG.
```

Pressione <1>

```
CHEQUES EMITIDOS
1= BO 3= LI 8= PR
```

Pressione <anula>

```
CADASTRO
1= BENEF/ 3= L. NEGRA
```

Pressione <1>

```
INSIRA PAG. 001
```

Limpando o equipamento

Limpeza Externa

• Por ser confeccionada em plástico super resistente, a Pertochek é muito fácil de ser limpa. Utilize um pano umedecido com algum produto de limpeza, cuidando para que este não invada a parte interna do equipamento.

Limpeza Interna

• O Sistema de Tracionamento e Leitura do cheque deve ser limpo para o perfeito funcionamento da Pertochek;
• Em ambientes muito poluídos, como postos de gasolina, a limpeza deve ser feita a cada 15 dias;
• Em condições normais de funcionamento, a cada 30 dias. Quando acabar a folha, use outra no mesmo formato e repita os procedimentos;
• Junto com os itens da Pertochek, vêm dois cartões de limpeza;
• Pingue algumas gotas de álcool na área demarcada (abaixo da linha pontilhada);
• Proceda como se fosse imprimir um cheque:
• Digite um valor qualquer e pressione <entra>;
• Insira o papel do cartão de limpeza (com álcool) no bocal da máquina, como se fosse imprimir um cheque, segurando firmemente pela ponta (onde está marcado um círculo azul);
• Por alguns segundos a Pertochek tentará puxar e expulsar o cheque, limpando o sistema de tracionamento e leitura;
• Aparecerá a mensagem:

```
CHEQUE PRESO.
REPITA A OPERAÇÃO.
```

• Vire o formulário no sentido vertical e o repita o procedimento, com a parte com álcool para baixo, segurando firmemente pela extremidade azul. Não coloque mais álcool!
• Pronto. O sistema de tracionamento da Pertochek já está limpo.

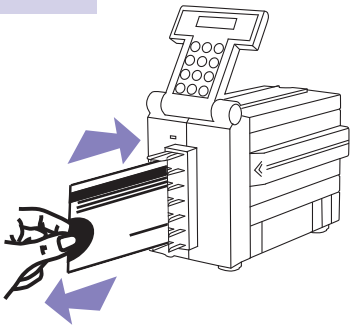

Suporte ao usuário

Situação:	Causa provável:	Solução:
• A Pertochek não liga	• Rede elétrica com defeito • Ponto de força sem energia, disjuntor ou estabilizador desligado • Pertochek desconectada da rede elétrica	• Verificar rede elétrica • Verificar os itens citados • Conectar o equipamento à rede elétrica (via cabo AC)
• A Pertochek apresenta ruído ao ser ligada	• Ruído característico do equipamento	• O equipamento possui ruído característico na inicialização
• A Pertochek apresenta superaquecimento ao ser ligada	• O equipamento está com o suporte (carrinho) de impressão travado	• Ligar e desligar o equipamento
• A Pertochek não traciona (puxa) o cheque	• O equipamento está sujo internamente • Sensor 1 obstruído ou cheque colocado no bocal antes do solicitado	• Efetuar limpeza interna do sistema de tracionamento e leitura do equipamento, com álcool e folha de limpeza • Retirar o cheque e repetir a operação
• A Pertochek não lê o cheque	• Proximidade de uma fonte de interferência (monitor de vídeo, alto-falantes, etc) • Cheque com código magnético danificado • Cheque inserido na posição errada • Cheque falso • Cópia de cheque	• Afastar a fonte de interferência • Testar com cheque de outro banco • Corrigir a posição do cheque • Verificar a procedência do cheque (qualidade de impressão e espessura do papel) e documentação do usuário
• A Pertochek não imprime o documento	• Ausência de cartucho ink jet • Cartucho mal instalado • Cartucho vazio • Proteção adesiva do cartucho não foi retirada	• Instalar cartucho • Verificar posição do cartucho • Trocar cartucho • Retirar proteção adesiva do cartucho
• A Pertochek não consulta	• Cabo telefônico desconectado • Pertochek desconfigurada • Ausência de tom de linha	• Conectar o cabo telefônico • Configurar a programação da Pertochek, conforme manual • Verificar rede telefônica
• Impressão de baixa qualidade ou caracteres cortados	• Cartucho ink jet sujo • Cartucho ink jet vazio • Cartucho ink jet danificado	• Executar limpeza do cartucho • Trocar cartucho • Trocar cartucho
• Impressão desalinhada	• Má fixação do cartucho ink jet • Mal tracionamento do cheque	• Fixar corretamente o cartucho • Efetuar limpeza do equipamento

Suporte ao usuário

Situação:	Causa provável:	Solução:
• Impressão borrando na frente do cheque	• Cartucho ink jet com ar	• Realizar limpeza e procedimento de instalação do cartucho
• Impressão borrando no verso do cheque	• Ausência da almofada	• Realizar limpeza e procedimento de instalação do cartucho
• A Pertochek envia a mensagem "Sensor S1 obstruído"	• Cheque foi inserido na entrada do bocal antes da mensagem "Insira o cheque no bocal" • Resíduo de cheque obstruindo o sensor • Tinta do cartucho obstruindo o sensor	• Pressionar qualquer tecla, retirar o cheque e repetir a operação • Retirar o resíduo de papel • Limpar a tinta e o chassis, colocando a almofada
• A Pertochek envia a mensagem "Leitura ausente"	• Proximidade de uma fonte de interferência (monitor de vídeo, alto-falantes, etc) • Cheque com código magnético danificado • Cheque inserido na posição errada • Cheque falso • Cópia de cheque	• Afastar a fonte de interferência • Testar com cheque de outro banco • Corrigir a posição do cheque • Verificar a procedência do cheque (qualidade de impressão e espessura do papel) e documentação do usuário
• A Pertochek envia a mensagem "Cheque virado"	• Cheque foi inserido de cabeça para baixo • Caracteres magnéticos (CMC7) danificados	• Pressionar qualquer tecla e repetir a operação, com o cheque do lado correto • Trocar o cheque e repetir a operação
• A Pertochek envia a mensagem "Cheque preso"	• Bocal obstruído • Operação cancelada	• Pressionar qualquer tecla e repetir a operação com o bocal desobstruído • Pressionar qualquer tecla e repetir a operação
• A Pertochek envia a mensagem "Erro de pos. sensor 4"	• A haste do interruptor do sensor 4 está fora da posição • Cabo do sensor S4 danificado • Placa do sensor S4 danificada • Motor 2 com problemas	• Girar o fuso do suporte da cabeça de impressão até que a haste do sensor fique sobre o mesmo • Enviar o equipamento à ATAP para o conserto
• A Pertochek envia a mensagem "Sem portadora / tente novamente"	• Falha de comunicação entre o modem da Pertochek e a prestadora de serviço de comunicação (Telebrás) - Renpac, Minaspac ou Transpac • Cabo de linha partido • Mal contato nos conectores	• Entrar em contato com a empresa de comunicação ou com o provedor para verificar o tipo de dados que está chegando • Substituir cabo telefônico • Verificar conector do cabo da Pertochek no adaptador da linha telefônica
• A Pertochek envia a mensagem "Sem linha de tom / tente novamente"	• Cabo da linha telefônica mal conectado • Cabo da linha telefônica com defeito	• Plugar o cabo da linha telefônica mal conectado • Trocar o cabo da linha telefônica

Suporte ao usuário

Situação:	Causa provável:	Solução:
• A Pertochek envia a mensagem “Linha ocupada / tente novamente”	• Conexão não efetuada em virtude da ocorrência de linha ocupada em alguma fase da consulta	• Aguardar em média um minuto e refazer a consulta
• A Pertochek envia a mensagem “Falha na ligação consultando / tente novamente”	• Falha de ligação entre o modem da Pertochek e a Renpac, Minaspac ou Transpac • Linha telefônica mal instalada	• Entrar em contato com a empresa de comunicação. Entrar em contato com o provedor para verificar o tipo de dados que está chegando • Verificar as condições da linha telefônica
• A Pertochek envia a mensagem “Modem desligado”	• Modem interno mal conectado • A Pertochek foi reinicializada rapidamente • Cabo telefônico desconectado • Discadora do modem queimada • Modem V22 no lugar do modem V32 sem jumper • Protocolo do modem não adequado	• Verificar as condições do cabo do modem: Modem/conector. Modem/CPU • Desligar o equipamento, aguardar e religar • Conectar cabo telefônico • Encaminhar o equipamento à ATAP para troca da discadora do modem • Encaminhar o equipamento à ATAP para jumpear a placa do modem • Reconfigurar protocolo do modem
• A Pertochek envia a mensagem “NIU Renpac incorreta”	• Problema de ruído na linha telefônica • Configuração incorreta • Acesso negado por NIU incorreta	• Entrar em contato com o provedor e verificar que tipos de dados estão chegando • Reconfigurar o equipamento • Regularizar NIU junto ao concessionário de comunicação ou reconfigurar o equipamento
• A Pertochek envia a mensagem “Senha Renpac incorreta”	• Problema de ruído na linha ou configuração incorreta • Acesso negado por problemas com senha da NIU	• Entrar em contato com a Telebrás e verificar que tipo de dados estão chegando • Confirmar a senha ou reconfigurar o equipamento
• A Pertochek envia a mensagem “Provedor desconhecido”	• Problema de ruído na linha ou configuração do provedor incorreta	• Entrar em contato com o provedor e verificar que tipo de dados estão chegando • Reconfigurar o equipamento
• A Pertochek envia a mensagem “Erro de comunicação”	• Problema não determinado em uma fase da comunicação	• Entrar em contato com o provedor e verificar que tipos de dados estão chegando. • Entrar em contato com a Telebrás e verificar que tipos de dados estão chegando.
• A Pertochek envia a mensagem “Tente Novamente”	• Vários fatores podem estar contribuindo para o aparecimento desta mensagem.	• Ligar para 0800 51 4293

Suporte ao usuário

Situação:	Causa provável:	Solução:
• A Pertochek envia a mensagem “Inicializando o modem. Tente novamente”	• Modem defeituoso	• Encaminhar o equipamento à ATAP para substituição do modem
• A Pertochek envia a mensagem “Acesso bloqueado”	• Informação do provedor	• Regularizar situação junto ao provedor
• A Pertochek envia a mensagem “Cheque não inserido”	• Excedeu o tempo máximo de 45s para a inserção do cheque	• Digitar <entra> e repetir a operação
• A Pertochek não cruza o cheque	• A opção “cruzamento” não foi configurada	• Habilitar “Cruza o cheque” na Configuração 1
• A Pertochek não chancela o cheque	• A opção “chancelamento” não foi configurada	• Habilitar “Chancela o cheque” na Configuração 1
• A Pertochek não imprime o ano com 4 dígitos	• A opção “Ano com 4 dígitos” não foi configurada	• Habilitar “Ano com 4 dígitos” na Configuração 1
• A Pertochek não imprime os dados do cheque em negrito	• A opção “Escrita em Negrito” não foi configurada	• Habilitar “Escrita em Negrito” na Configuração 2
• A Pertochek não imprime cheques pré-datados	• A opção “Usa pré-datado” não foi configurada	• Habilitar “Usa pré-datado” na Configuração 2
• A Pertochek não completa com asteriscos o espaço em branco após a impressão por extenso do valor do cheque	• A opção “Extensão com *” não foi configurada	• Habilitar “Extensão com *” na Configuração 2
• A Pertochek não imprime nome de beneficiário (cheque nominal)	• A opção “Beneficiário” não foi configurada	• Habilitar “Beneficiário” na Configuração Genérica e digitar o nome correspondente depois
• A Pertochek não imprime nome da cidade antes da data	• A opção “Cidade” não foi configurada	• Habilitar “Cidade” na Configuração Genérica e digitar o nome correspondente depois
• A Pertochek não utiliza “Reais”	• A opção “Moeda” não foi configurada corretamente	• Alterar dados em “Altera Moeda” na Configuração Genérica e digitar o nome da moeda, se já não estiver em reais
• A Pertochek não altera a data de inicialização	• A data não foi atualizada quando a máquina foi inicializada	• Atualizar a data quando a máquina for inicializada e confirme com <entra>
• A Pertochek não esvazia relatório borderô	• O equipamento emitiu outro tipo de relatório, como listagem	• Na função Relatórios selecione a opção Borderô - para imprimir e não salvar os dados. A opção Apaga Borderô apaga os dados sem imprimir o relatório

Consulta

Alguns provedores não utilizam o serviço da Renpac (Rede Nacional de Pacotes)

Consulta de cheques

A Pertochek é um meio de consulta de dados. As informações disponibilizadas no visor do equipamento são de responsabilidade do serviço de consulta contratado pelo cliente (recurso para o modelo 502SM). O acesso à Embratel realizado via Renpac gera muito mais segurança na transmissão de dados e maior velocidade na operação. Consulte seu provedor para certificar-se de que está realizando a melhor conexão.

Sistema de Linha Discada

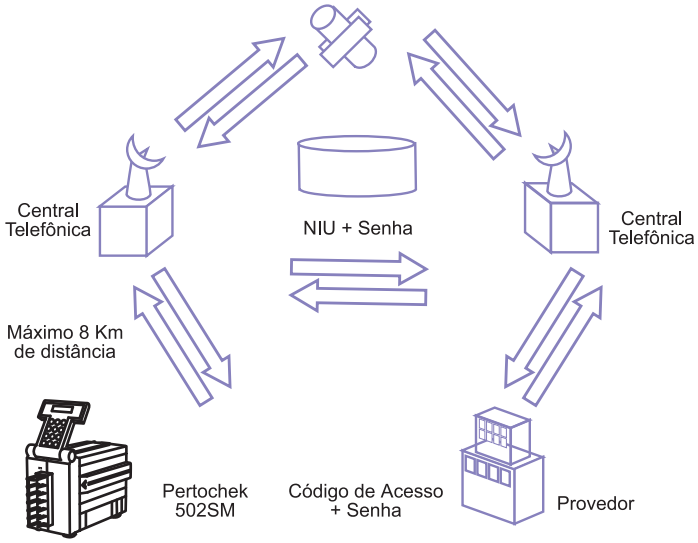

Tipos de Modem

A Pertochek vem de fábrica com o modem V32 Bis, um dos mais completos do mercado porque dentro dele carrega os protocolos V22 e V32. Por isto é chamado de multimodem. A velocidade deste modem é de 4800 a 9600 bps. Consulte o seu provedor para otimizar a ligação com a linha telefônica e garantir a melhor performance na consulta. De acordo com o tipo de linha telefônica, pequenos ajustes de configuração podem ser necessários para melhorar a performance do modem.

V22	- 1200 bps
V22 bis	- 2400 bps
V32 bis	- 1200 bps
	- 2400 bps
	- 4800 bps
	- 9600 bps
	- 14400 bps

Glossário

Aqui você encontra termos técnicos citados neste manual e outros relativos à Automação Comercial e Bancária.

• Antecipação de recebíveis
Operação financeira onde o banco "compra" o cheque pré-datado e credita o valor na conta do estabelecimento, antecipando o recebimento do crédito. Na data pré-combinada é o banco quem desconta o cheque.

• Aplicativos
Programas e softwares que executam tarefas específicas. Em automação comercial, os principais aplicativos referem-se a operações de controle de estoque, contas a pagar, contabilidade, faturamento, frente de caixa, etc.

• Autenticação de cheques
Autenticar o cheque é imprimir no cheque um código com o resultado da transação efetuada, como a liberação após consulta a um banco de dados, por exemplo.

• Automação Comercial
Conjunto de operações realizadas eletronicamente por uma loja, que vão desde informações sobre estoque de produtos até a venda e emissão de notas e cupons fiscais. Há diferentes níveis de Automação Comercial.

• Automação de Frente de Caixa
Uma frente de caixa automatizada realiza eletronicamente todo o processo de venda, com a identificação do produto (geralmente por código de barras), recebimento do valor em diferentes meios de pagamento, como dinheiro, cheque ou cartões, controle de gaveta do caixa e emissão de cupom ou nota fiscal.

• Banco de Dados
Conjunto de informações pessoais de um cliente ou estabelecimento comercial. Os dados são estruturados e relacionados entre si de forma a ter-se acesso fácil e rápido para consulta de crédito, por exemplo.

• Cartão de crédito
Os cartões de crédito são utilizados para compras a prazo e são gerenciados por redes. Nas compras com cartão de crédito, os lojistas recebem o valor da compra na data combinada, descontada a taxa negociada com a rede, que assume o risco da inadimplência do cliente.
Os cartões de crédito apresentam uma logomarca abaixo do holograma, chamada de bandeira. Cada banco emite seus próprios cartões e é responsável pela administração dos mesmos. No Brasil, existem duas redes de cartão de crédito que operam com as bandeiras do mercado: A Visanet, que controla os cartões VISA, American Express e Sollo, e a Redecard, com os cartões MasterCard, Diner's Club e a RedeShop versão crédito.

• Cartão de débito
Os cartões de débito são aqueles utilizados normalmente nos bancos para sacar dinheiro e retirar extratos e saldos da conta bancária. Muitos estabelecimentos comerciais estão utilizando este tipo de cartão porque eles buscam diretamente no saldo da conta corrente do cliente o valor para pagar as mercadorias e serviços comprados. Estas operações são possíveis porque existem redes bancárias que realizam este tipo de transação, como a TECBAN, que detêm o Cheque Eletrônico e os Bancos 24 horas, a Rede Verde Amarelo, a Redecard (que, em parceria com diversos bancos possui o cartão Redeshop versão débito e cartão Maestro) e a Visanet, com o cartão Visa Electron.

• Cash Back
Tipo de saque assistido onde, através de um equipamento e um PIN Pad homologados, o cliente de um determinado banco passa seu cartão de débito, digita a senha e recebe o valor correspondente em dinheiro do lojista. É impresso um recibo da transação e o valor retirado é depositado na conta do estabelecimento posteriormente. O processo é o mesmo de um caixa eletrônico, só que realizado dentro de um estabelecimento comercial.

• Chancelamento de cheques
Chancelar o cheque é imprimir o valor do documento abaixo do extenso e acima do nome do banco, ressaltando-o com caracteres grandes para facilitar a visualização na conferência e aumentar a segurança da operação.

• Check out
Frente de caixa onde o cliente efetua o pagamento de contas e compras em estabelecimentos comerciais. É onde ficam o caixa, as impressoras de cheques, as máquinas de TEF, emissores de cupom fiscal, etc.

Glossário

• Cheque pré-datado
Cheque com data para desconto posterior à data da compra.

• CMC7
Código de barras magnético impresso na base dos cheques, onde ficam armazenadas as informações do documento de número do banco, da agência, da conta corrente, número do cheque e da praça de compensação.

• Compensação eletrônica de cheques
Processo onde um equipamento homologado e com leitor de CMC7 lê os dados do cheque e os envia eletronicamente para o banco. O desconto é todo feito via conexão ao provedor/ banco, sem o cheque físico, que só é utilizado posteriormente pelo banco para microfilmagem.

• Consulta de cheques
Processo onde os dados do cheque e cliente são consultados eletronicamente através de um provedor externo de informações, previamente contratado. Para acesso dedicado, a operação necessita de um modem e uma linha telefônica.

• Compensação Eletrônica de Cheques
Qualquer tipo de operação onde os dados do cheque são enviados eletronicamente para o desconto no banco. O cheque físico só é utlizado na captura dos dados e posteriormente.

• Criptografia
Processo de codificação de um processo, utilizando caracteres e códigos especiais para garantir a segurança das informações.

• Cruzamento de cheques
Cruzar o cheque é imprimir duas barras paralelas nele. É uma segurança para o emissor e o receptor do cheque porque cheque cruzado só pode ser depositado; não pode ser descontado direto no caixa.

• Cruzamento em preto
Cruzar o cheque em preto é imprimir nas duas barras paralelas as informações de Banco, agência e conta corrente. Neste caso, a segurança aumenta pois este cheque só poderá ser depositado no Banco, agência e conta especificados.

• Custódia de cheques
Os dados do cheque pré-datado são enviados eletronicamente para o banco, que os desconta na data prevista. É uma segurança de que o valor será creditado na conta. O cheque físico só serve para a captura dos dados e para microfilmagem.

• ECF - Emissor de Cupom Fiscal
Equipamento para a impressão de documentos (cupons fiscais, comprovantes e relatórios gerenciais) que possibilita ainda a interação das informações capturadas com as demandas inerentes aos controles gerenciais do equipamento. O ECF deve obedecer às normas de segurança da Legislação Fiscal.

• Eprom
Erasable Programable Read Only Memory - Chip de memória onde estão armazenadas todas as configurações de um equipamento. Estas informações podem ser regravadas.

• Extrato
Informações detalhadas da conta do cliente de um banco, com dados como saldo, cheques descontados, saques efetuados, contas a pagar, etc.

• Front Loading
Recurso de inserção frontal do cheque, no bocal da Pertochek ou Pertopay. O cheque é inserido em pé, liberando espaço físico no check out.

• Garantia de cheques
O cheque é enviado para o banco e ou provedor que, eletronicamente, garante o desconto posterior do mesmo ao cliente. É impresso no cheque a informação ou um código correspondente a " Cheque Garantido".

• Impressão ink jet
Tecnologia de impressão que utiliza cartuchos jato de tinta. Muito mais uniforme e silenciosa que as matriciais, este tipo de impressão garante a qualidade, economia e a agilidade de processos como preenchimento de cheques.

• Impressão Matricial
Tecnologia de impressão por impacto. Os caracteres são formados a partir de matrizes de pontos, com agulhas que, ao tocar a fita de impressão, imprimem no papel a informação.

Glossário

• Impressão Térmica
Tecnologia de impressão onde o papel é aquecido até determinada temperatura, marcando os caracteres. Para este tipo de impressão é necessário um papel especial.

• Impressora fiscal de duas estações
Além do cupom fiscal, permite imprimir outros documentos avulsos, como cheque, no mesmo equipamento.

• Jumper
Dispositivo que realiza ligações elétricas em ponte entre dois pontos.

• Legislação Fiscal
Conjunto de normas e leis que regem a impressão de cupons fiscais nos estabelecimentos comerciais. Existe o COTEPE, a nível nacional e cada Estado brasileiro pode ter a sua Legislação Fiscal própria.

• Leitor de Código de Barras
Equipamento que reconhece as informações dos códigos de barras de produtos, decodificando-as em forma de informações, como características e valores do produto.

• Logger Eletrônico
O mesmo que Memória de Fita Detalhe (MFD). Memória eletrônica de armazenamento de dados. Equipamentos de impressão de cupons fiscais com este tipo de memória dispensam a impressão da segunda via do cupom porque detêm as informações em forma de dados digitais.

• MINASPAC
Rede de Pacotes de Comunicação para Minas Gerais. Veja Renpac.

• Modem
Placa de Comunicação e envio de dados via linha telefônica, utilizado para acesso a serviços de consulta ou internet, por exemplo.

• Multiplexação
Capacidade de diversas conexões a diferentes periféricos, como PIN Pad, entrada serial, leitor de código da barras, num só equipamento.

• NIU
Número de Identificação do Usuário. Este número serve de acesso à rede de pacotes da EMBRATEL e normalmente vem acompanhado de senha.

• PIN Pad
Teclado alfanumérico normalmente criptografado e com visor, para clientes de cartão inserirem a senha. Alguns PIN Pads lêem as trilhas magnéticas do cartão, inclusive Smart Card.

• Placa Multisserial
Placa de Comunicação para microcomputadores, tendo entradas Serial DB9 e DB25 conectadas na Placa mãe do PC. Permite a conexão de mais periféricos em um mesmo equipamento.

• Provedores de Informações
Empresas especializadas em manter um banco de dados sobre informações financeiras de uma pessoa física ou estabelecimento comercial. As informações, que podem variar de acordo com o provedor ou o plano pré-determinado, são disponibilizadas eletronicamente, através de sistema de consulta de dados, como na impressão de cheques, por exemplo.

• Rede de Pacotes
Serviço de transmissão de dados que conecta dois pontos, por exemplo, a Pertochek e o provedor.

• Renpac
Rede Nacional de Pacotes. Ver “Rede de Pacotes”.

• Saldo
Informações da conta bancária de um cliente menos detalhadas que o extrato, onde consta o dinheiro disponível para saque e alguma aplicação financeira, de forma resumida.

• Smart Card
Smart Card é um cartão plástico como os cartões de crédito, que possui um tipo especial de circuito integrado inserido nele. Este circuito possui uma memória que pode armazenar dados das aplicações e possui processador de criptografia, que garante a segurança das aplicações.Os dados do Smart Card podem ser regravados

Glossário

• Software House
Empresa que desenvolve programas (softwares, aplicativos) de Automação Comercial e faz a implantação de um sistema de informatização de uma empresa.

• Tarifação Reversa
Tipo de contrato realizado entre uma empresa de telecomunicações e o provedor de serviços em que as tarifas são pagas pelo próprio provedor.

• TEF- Transferência Eletrônica de Fundos
Conjunto de operações financeiras que envolvem cartões de crédito e débito e, eletronicamente, realizam pagamentos em estabelecimentos comerciais e outras instituições. Para realizar o TEF, é necessário um PIN Pad, para o cliente digitar a senha, um equipamento homologado pelas redes de cartão - Pertochek ou Pertopay, por exemplo, e um software de TEF, também homologado pelas redes.

• TRANSPAC
Serviço de telecomunicação de dados fornecido através de uma rede de pacotes.Ver “Rede de Pacotes”.

• Truncagem de cheques
Transação financeira que utiliza o cheque físico somente para reconhecer os dados bancários do cliente. A operação é toda realizada eletronicamente, via transferência eletrônica de fundos. O cliente assina um recibo e o cheque físico é anulado.

Compra de suprimentos

PertoStore

www.perto.com.br

para informações, ligue: **0800 514293**

perto

uma empresa **digicon**

PERTO S.A.
Rua Nissin Castiel, 640 • Distrito Industrial
Gravataí • RS • 9400-970 • Brasil
Fone: (51) 489-8700 • Fax: (51) 489-1503
e-mail: perto@perto.com.br • www.perto.com.br
Escritório SP: (11) 4133-4100