bztech

Maior portal de Automação Comercial do Brasil!
Encontre o que sua empresa precisa com preços especiais,
atendimento especializado, entrega rápida e pagamento facilitado.

Impressora Zebra ZT610

A Impressora de Etiquetas Zebra ZT610 foi projetada para suportar as condições industriais mais exigentes, eliminando o tempo de inatividade operacional devido a falhas. Além disso, ela atende às suas necessidades de produção com alto volume dia a dia, com maior qualidade de impressão e velocidade nas mais diferentes aplicações.

Downloads Bz Tech

bztech.com.br

ZT600 Series

Impressora industrial

Guia do usuário

ZEBRA

P1088680-091

© 2017 ZIH Corp. e/ou suas afiliadas. Todos os direitos reservados. Zebra e a cabeça de zebra estilizada são marcas registradas da ZIH Corp., registradas em muitas jurisdições em todo o mundo. Todas as demais marcas registradas são propriedade de seus respectivos detentores.

As informações neste documento estão sujeitas a alterações, sem aviso prévio.

Para mais informações sobre as declarações jurídicas e de propriedade, acesse:

DIREITOS AUTORAIS: www.zebra.com/copyright
GARANTIA: www.zebra.com/warranty
ACORDO DE LICENÇA DE USUÁRIO FINAL: www.zebra.com/eula
SOFTWARE: www.zebra.com/linkoslegal

Termos de uso

Declaração de propriedade Este manual contém informações de propriedade da Zebra Technologies Corporation e de suas subsidiárias ("Zebra Technologies"). Está limitado às informações e ao uso das partes que operam e mantêm o equipamento aqui descrito. Essas informações de propriedade não podem ser utilizadas, reproduzidas ou divulgadas a terceiros com qualquer outra finalidade sem a permissão expressa por escrito da Zebra Technologies.

Melhorias no produto A contínua melhoria dos produtos é uma política da Zebra Technologies. Todos os designs e especificações estão sujeitos a alterações sem aviso.

Isenção de responsabilidade A Zebra Technologies toma providências para garantir que as especificações e os manuais de engenharia publicados estejam corretos. No entanto, podem ocorrer erros. A Zebra Technologies se reserva o direito de corrigir quaisquer erros desse gênero e isenta-se das responsabilidades resultantes.

Limitação de responsabilidade Em hipótese alguma, a Zebra Technologies ou qualquer pessoa envolvida no desenvolvimento, produção ou entrega do produto suplementar (incluindo hardware e software) deve ser responsabilizada por quaisquer danos (incluindo, sem limitação, danos incidentais que incluam perda de lucros comerciais, interrupção de negócios ou perda de informações comerciais) decorrentes ou resultantes do uso ou da incapacidade de uso deste produto, mesmo que a Zebra Technologies tenha sido informada da possibilidade de tais danos. Algumas jurisdições não permitem a exclusão ou a limitação de danos incidentais ou resultantes; portanto, a limitação ou exclusão acima pode não se aplicar a você.

Número de peça: P1088680-091 Rev. A

Declaração de conformidade

Declaramos que as impressoras Zebra identificadas como

ZT610™ e ZT620™

fabricadas por:

Zebra Technologies Corporation
3 Overlook Point
Lincolnshire, Illinois 60069 EUA

Estão em conformidade com os padrões técnicos aplicáveis da FCC

Para uso pessoal, empresarial, comercial e industrial

Se nenhuma alteração não autorizada for feita
e se o equipamento for conservado e operado adequadamente.

Informações sobre conformidade

Declaração de conformidade da FCC

Este dispositivo está em conformidade com as regras da FCC, Parte 15. O funcionamento está sujeito a duas condições:

1. Este dispositivo não pode causar interferências prejudiciais e
2. Este dispositivo deve aceitar toda a interferência recebida, incluindo aquela que pode provocar funcionamento indesejado.

Observação • Este equipamento foi testado e considerado em conformidade com os limites para dispositivos digitais da Classe B, nos termos da Parte 15 das Regras da FCC. Esses limites foram estabelecidos para fornecer proteção suficiente contra interferências prejudiciais em um ambiente residencial. Este equipamento gera, usa e pode irradiar energia de radiofrequência e, se não for instalado e utilizado de acordo com as instruções, pode causar interferência prejudicial nas comunicações por rádio. No entanto, não há garantias de que essa interferência não ocorrerá em uma determinada instalação. Se este equipamento provocar interferência prejudicial na recepção de rádio ou televisão, o que pode ser confirmado ligando e desligando o equipamento, é recomendável que o usuário tente corrigir a interferência por meio das seguintes medidas:

- Reoriente ou reposicione a antena receptora.
- Aumente a distância entre o equipamento e o receptor.
- Conecte o equipamento a uma tomada com circuito diferente daquele ao qual o receptor está conectado.
- Consulte o revendedor ou um técnico experiente de rádio/TV para obter ajuda.

Declaração sobre exposição à radiação da FCC (para impressoras com codificadores RFID)

Este equipamento cumpre os limites de exposição à radiação da FCC estabelecidos para um ambiente não controlado. Este equipamento deve ser instalado e operado a uma distância mínima de 20 cm entre a antena transmissora e o corpo do operador.

Esse transmissor não deve ser colocado no mesmo local ou operar em conjunto com nenhuma outra antena ou transmissor.

Declaração de conformidade canadense DOC

This Class B digital apparatus complies with Canadian ICES-003 (Este dispositivo digital Classe B está em conformidade com o ICES-003 canadense).

Cet appareil numérique de la classe B est conforme à la norme NMB-003 du Canada.

Sumário

Declaração de conformidade 3

Informações sobre conformidade 4

Sobre este documento 11

A quem se destina este documento 12

Como este documento está organizado 12

1 • Introdução 13

Componentes da impressora 14

Opções da impressora 15

Interfaces de comunicação 16

Cabos de dados 17

Painel de controle padrão 18

Navegação pelas telas do visor padrão 19

Visor ocioso, menu Início e menus do usuário no visor padrão 21

Tipos de mídia 22

Visão geral sobre a fita 24

Quando usar a fita 24

Lado revestido da fita 24

2 • Configuração e operação da impressora 27

Manuseio da impressora 28

Desembalar e inspecionar a impressora 28

Armazenar a impressora 28

Fazer a manutenção da impressora 28

Transportar a impressora 29

Selecione um local para a impressora 30

Selecionar o modo Imprimir 31

Carregar a mídia 32

Inserir a mídia na impressora 32
Modo Destacar 35
Modo Remover ou Modo Aplicador 39
Modo Rebobinar 46
Modo Cortador ou Modo Corte demorado 53
Carregar a fita 58
Instalar o driver da impressora e conectar a impressora ao computador 62
Instalar o programa Zebra Setup Utilities 62
Conectar um computador à porta USB da impressora 71
Conectar um computador à porta serial ou paralela da impressora 75
Conectar-se à sua rede por meio da porta Ethernet da impressora 83
Conectar a impressora à sua rede sem fio 91
Imprimir uma etiqueta de teste e fazer ajustes 97

3 • Configuração e ajuste da impressora 101

Ajustar as configurações da impressora 102
TON.ESCURO 104
VELOCIDADE DE IMPRESSÃO 105
TIPO DE MÍDIA 106
MÉTODO DE IMPRESSÃO 107
DESTACAR 108
LARGURA DE IMPRESSÃO 109
MODO IMPRESSÃO 110
TOPO DA ETIQUETA 111
POS. ESQUERDA 112
MODO REIMPRIMIR 113
TAM. MÁX. ETIQ. (COMPR. MÁX. ETIQ.) 114
LUZ DE TAMPA ABERTA 116
LUZES DO CAMINHO DA MÍDIA 117
LUZES DO CAMINHO DA FITA 118
INFORMAÇÕES SOBRE A IMPRESSÃO 119
VISOR OCIOSO 122
AÇÃO ALIMENTAR (AÇÃO INICIALIZAR) 123
AÇÃO DE CABEÇOTE FECHADO 124
CARREGAR PADRÕES 125
CAL. MÍDIA/FITA 127
MODO DIAGNÓSTICO 128
ENERGY STAR 129
CONF. INFO. NO USB 130
ZBI ATIVADO? 131
EXEC. PROG. ZBI 132
PARAR PROGRAMA 133
IMPR. ARQUIVO USB 134

COP. A. USB P/ E: 135
ARMAZENAR E: ARQUIVO PARA USB 136
EST. IMPRESSORA 137
PROTEÇÃO DA SENHA 138
ERR. APP: PAUSAR 139
IMPRIMIR FORMATO DE TESTE 140
SERV. IMP. ATIVO 141
REDE PRINCIPAL 142
ENDEREÇO IP COM FIO 143
MÁSC. SUB-R. CON. 144
GATEWAY COM FIO 145
PROTOCOLO IP CON. 146
END. MAC CONECTADO 147
END. IP DE WLAN 148
MÁSC. SUB-R. WLAN 149
GATEWAY DE WLAN 150
PROTOC. IP DE WLAN 151
END. MAC DE WLAN 152
ESSID 153
CANAL 154
SINAL 155
PORTA IP 156
PORTA ALTER. IP 157
REINIC. CARTÃO (REINIC. REDE) 158
AGENTE DE VISIBILIDADE 159
STATUS DE RFID 160
RFID CALIBRADO 161
LER DADOS RFID 162
TESTE RFID 163
POS. PROG. RFID 164
ANTENA RFID 165
POT. LEIT. RFID 166
POT. GRAV. RFID 167
CONT. VÁL. RFID 168
CONT. INV. RFID 169
IDIOMA 170
IDIOMA DE COMANDO 171
CAR. COMANDO 172
CAR. CONTROLE 173
CARAC. DELIM. 174
MODO ZPL 175
DISPOSITIVO VIRTUAL 176

TIPO SENSOR 177
SENSOR AUTOAJUSTE 178
SENSOR DE ETIQ. 179
RETIRAR ETIQ 180
TAXA BAUD 181
BITS DE DADOS 182
PARIDADE 183
HANDSHAKE DO HOST 184
WML 185
END. BLUETOOTH 186
MODO 187
DESCOBERTA 188
CONECTADO 189
VERSÃO ESP. BLUET. 190
MODO SEG. MÍNIMO 191
Calibrar a fita e sensores de mídia 192
Ajuste da pressão do cabeçote e da posição de transferência 198
Ajuste da posição de transferência 199
Ajuste da pressão do cabeçote de impressão 201
Ajustar a posição do sensor 204
Remover a fita usada 205
Instalar a placa de rebobinamento/avanço do revestimento 207
Modo Remover/Modo Aplicador 207
Modo rebobinar 209

4 • Manutenção de rotina 211

Programação e procedimentos de limpeza 212
Limpeza exterior, compartimento da mídia e dos sensores 213
Limpeza do cabeçote e do rolo de impressão 214
Limpar o módulo do cortador 218
Substituição dos componentes da impressora 226
Solicitação de peças de reposição 226
Reciclagem dos componentes da impressora 226
Lubrificação 226

5 • Diagnóstico e solução de problemas 227

Códigos QR e páginas Ajuda rápida 228
Análise da qualidade do código de barras 229
Testes de diagnóstico da impressora 231
Opção imprimir formato de teste 232
Tonalidade de escuro ideal e teste de velocidade 237
Teste de diagnóstico de comunicação 239
Perfil do sensor 240

Luzes indicadoras 242
Solução de problemas 244
Alertas e mensagens de erro 244
Problemas de impressão 248
Problemas de Fita 252
Problemas RFID 254
Problemas de comunicação 257
Problemas gerais 258

6 • Uso da porta USB e dos recursos de NFC 261

Itens necessários para os exercícios 262
Arquivos para a realização dos exercícios 262
Host USB 265
Exercício 1: Copiar arquivos para uma unidade flash USB e realizar espelho USB . . . 266
Exercício 2: Imprimir um formato de etiqueta de uma unidade flash USB 268
Exercício 3: Copiar arquivos de/para uma unidade flash USB 269
Exercício 4: Inserir dados para um arquivo armazenado com um teclado USB e imprimir uma etiqueta 271
Comunicação de campo próximo (NFC) 272
Exercício 5: Inserir dados para um arquivo armazenado com um dispositivo inteligente e imprimir uma etiqueta 273

7 • Especificações 275

Especificações gerais 276
Especificações de alimentação 279
Especificações do cabo de alimentação 280
Especificações sem fio 281
Especificações de impressão 282
Especificações de mídia 284
Especificações de fita 286

Glossário 287

Índice 291

Observações • _____

_____

_____

_____

_____

_____

_____

_____

_____

_____

Sobre este documento

Esta seção fornece informações de contato, estrutura e organização do documento, além de documentos adicionais para referência.

Sumário

A quem se destina este documento 12
Como este documento está organizado 12

A quem se destina este documento

Este Guia do usuário destina-se a qualquer pessoa que precise executar manutenção de rotina, atualização ou solucionar problemas com a impressora.

Como este documento está organizado

O Guia do usuário está organizado da seguinte maneira:

Seção	Descrição
Introdução na página 13	Esta seção fornece informações de contato, estrutura e organização do documento, além de documentos adicionais para referência.
Configuração e operação da impressora na página 27	Esta seção auxilia o técnico na preparação e operação inicial da impressora.
Configuração e ajuste da impressora na página 101	Esta seção auxilia na configuração e ajuste da impressora.
Manutenção de rotina na página 211	Esta seção descreve os procedimentos de manutenção e limpeza de rotina.
Diagnóstico e solução de problemas na página 227	Esta seção traz testes de diagnóstico e outras informações que podem ajudar a otimizar a impressão ou a solucionar problemas com sua impressora.
Uso da porta USB e dos recursos de NFC na página 261	Esta seção ajudará você a aprender como usar as portas USB na impressora Zebra e como usar o recurso de NFC (Comunicação de campo próximo) dela. As informações são apresentadas na forma de exercícios com alguns comandos SGD listados para usuários avançados.
Especificações na página 275	Esta seção lista as especificações gerais da impressora, de impressão, de fita, de papel e de mídia.
Glossário na página 287	O glossário fornece uma lista de termos comuns.

1

Introdução

Esta seção apresenta uma visão geral abrangente da impressora e de seus componentes.

Sumário

Opções da impressora 15
Interfaces de comunicação 16
Componentes da impressora 14
Painel de controle padrão 18
Navegação pelas telas do visor padrão 19
Visor ocioso, menu Início e menus do usuário no visor padrão 21
Tipos de mídia 22
Visão geral sobre a fita 24
Quando usar a fita 24
Lado revestido da fita 24

Componentes da impressora

Observação • Os componentes da parte interna da impressora são codificados com cores.

- Os pontos de toque que precisarão ser manipulados são **dourados** na parte interna da impressora e são destacados em **dourado** na ilustração deste manual.
- Alguns componentes estão destacados em **azul claro** nas ilustrações deste manual, para maior ênfase ou clareza.

A Figura 1 mostra os componentes dentro do compartimento de mídia em uma impressora padrão. Dependendo do modelo da impressora e das opções instaladas, a impressora pode parecer ligeiramente diferente. Os componentes etiquetados são mencionados nos procedimentos neste manual.

Figura 1 • Componentes da Impressora

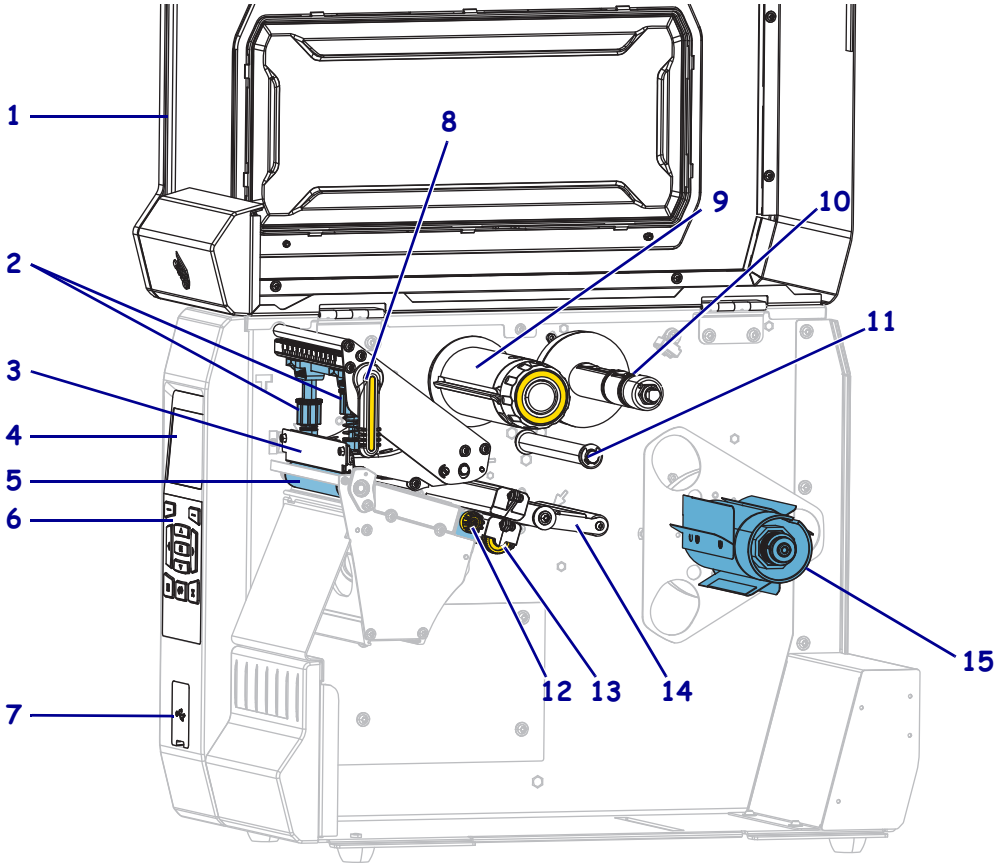

1	Porta de mídia	9	Bobina de recolhimento de fita
2	Botões de alternância da pressão do cabeçote	10	Bobina de suprimento de fita
3	Conjunto do cabeçote de impressão	11	Rolo da guia de fita
4	Visor do painel de controle	12	Botão de ajuste da guia de mídia
5	Rolo de impressão	13	polia de ajuste do sensor de mídia transmissivo
6	Painel de controle	14	Conjunto oscilante de mídia
7	Porta USB	15	Haste de fornecimento de mídia
8	Alavanca de abertura do cabeçote de impressão		

Opções da impressora

As opções da impressora disponíveis são mostradas na Figura 2. Para obter informações sobre os modos de impressão que podem ser usados com as opções da impressora, consulte *Selecionar o modo Imprimir* na página 31.

Figura 2 • Opções da impressora

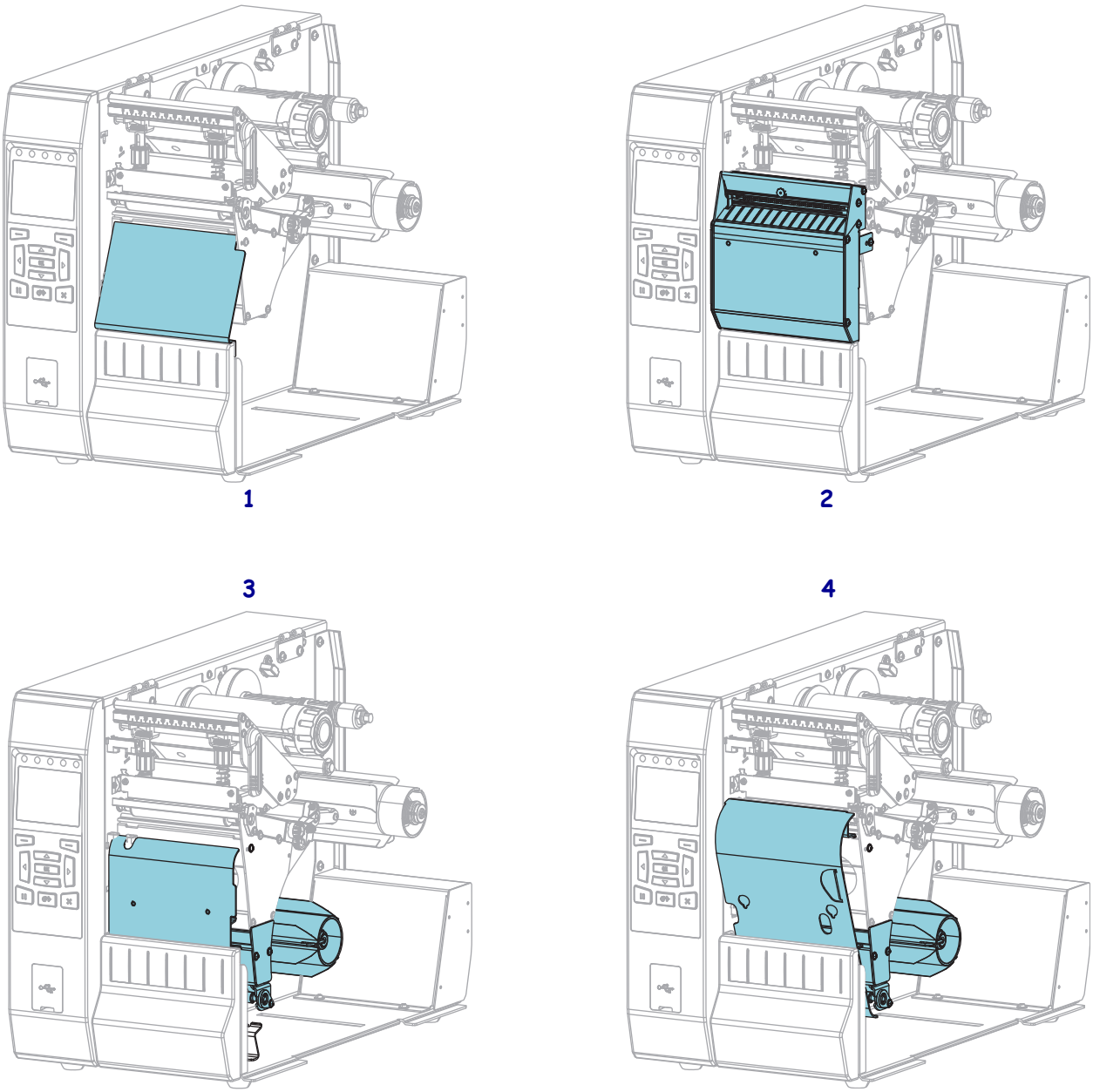

1	Destacar (padrão)
2	Opção cortador
3	Opção Rebobinar definida para o modo Remover
4	Opção Rebobinar definida para o modo Rebobinar

Interfaces de comunicação

Os conectores da interface de comunicação disponíveis são mostrados na Figura 3. É possível que sua impressora não tenha todas as conexões exibidas aqui, e uma opção de servidor de impressão sem fio ZebraNet também pode estar presente na sua impressora. Você pode enviar formatos de etiqueta à impressora por meio de qualquer interface de comunicação que esteja disponível na impressora.

- Para obter informações mais detalhadas sobre os tipos de conexões disponíveis, consulte *Especificações da interface de comunicação* na página 276.
- Para obter instruções de quando e como conectar o computador a uma ou mais dessas interfaces de comunicação, consulte *Instalar o driver da impressora e conectar a impressora ao computador* na página 62.

Figura 3 • Localização das interfaces de comunicação

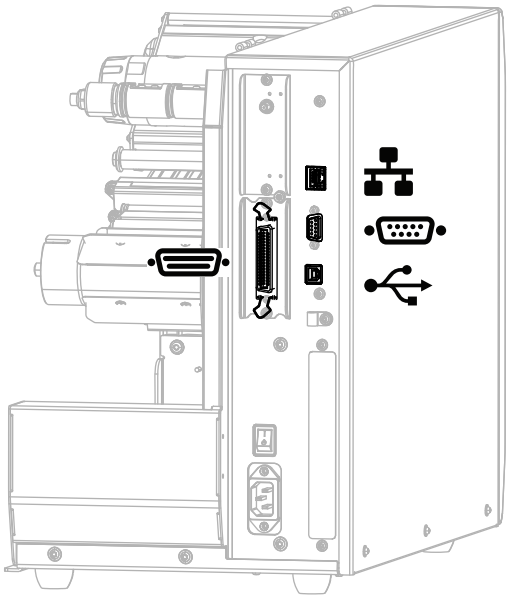

	Porta paralela
	Servidor de impressão Ethernet com fio interno
	Porta serial
	Porta USB

Cabos de dados

Você deve fornecer todos os cabos de dados para seu equipamento. Recomenda-se usar braçadeiras de alívio de tensão do cabo.

Os cabos Ethernet não requerem blindagem, mas todos os outros cabos devem ser totalmente blindados e ligados a conectores de metal ou metalizados. Cabos de dados não blindados podem aumentar as emissões de radiação acima dos limites permitidos pela regulamentação.

Para minimizar a recepção de ruído elétrico no cabo:

- Mantenha os cabos de dados os mais curtos possível.
- Não aperte demais os cabos de dados e os cabos de alimentação.
- Não amarre os cabos de dados nos condutores dos fios elétricos.

Painel de controle padrão

O painel de controle padrão indica o status atual da impressora e permite ao usuário controlar a operação básica da impressora. Um painel de controle opcional, colorido e sensível ao toque, pode ser adquirido. Por funcionar de maneira diferente, ele é documentado em um Guia do usuário separado.

Figura 4 • Painel de controle

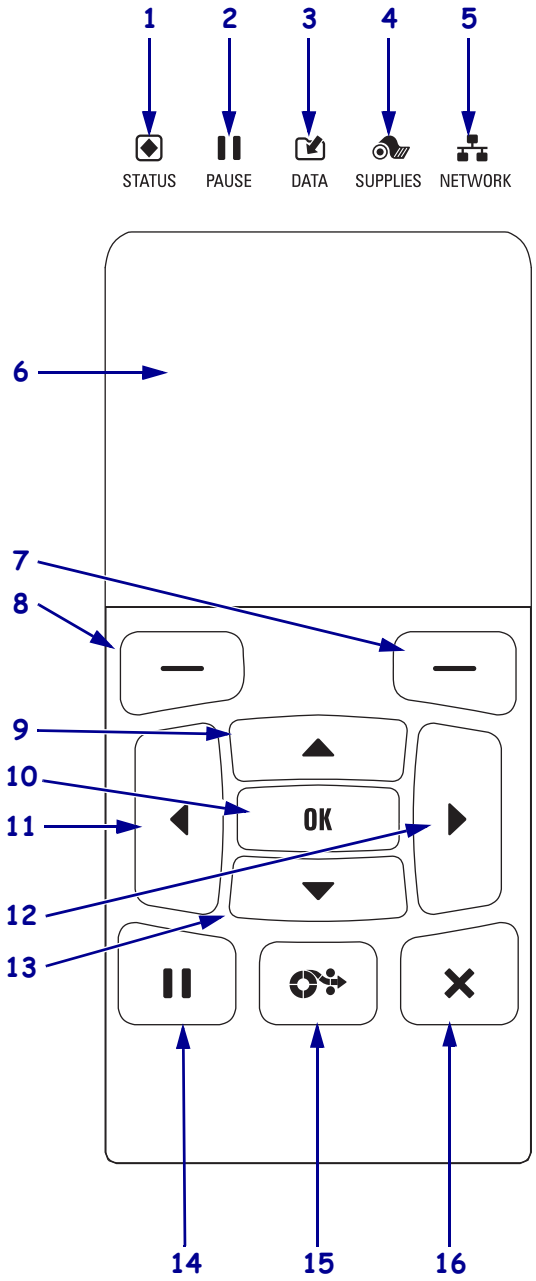

1	**Luz STATUS**	Essas **luzes indicadoras** mostram o status atual da impressora. Para obter mais informações, consulte *Luzes indicadoras* na página 242.
2	**Luz PAUSAR**	
3	**Luz DATA (DADOS)**	
4	**Luz SUPRIMENTOS**	
5	**Luz NETWORK (REDE)**	
6	O **visor** mostra o status atual da impressora e permite que o usuário navegue pelo sistema de menus.	
7	**Botão SELECIONAR DA DIREITA**	Esses botões executam os comandos exibidos diretamente acima deles no visor.
8	**Botão SELECIONAR DA ESQUERDA**	
9	O **botão SETA PARA CIMA** muda os valores do parâmetro. É usado, em geral, para aumentar um valor ou rolar por opções.	
10	O **botão OK** seleciona ou confirma o que é exibido no visor.	
11	O **botão SETA PARA A ESQUERDA**, que está ativo somente no sistema de menus, navega para a esquerda.	
12	O **botão SETA PARA A DIREITA**, que está ativo somente no sistema de menus, navega para a direita.	
13	O **botão SETA PARA BAIXO** muda os valores do parâmetro. Em geral, é usado para diminuir um valor ou rolar por opções.	
14	O **botão PAUSAR** inicia ou interrompe a operação da impressora quando pressionado.	
15	O **botão AVANÇAR** força a impressora a avançar uma etiqueta em branco sempre que é pressionado.	
16	O **botão CANCELAR** cancela o formato da etiqueta quando a impressora está em pausa. • Pressione uma vez para cancelar o próximo formato de etiqueta. • Mantenha pressionado por 2 segundos para cancelar todos os formatos de etiqueta.	

Navegação pelas telas do visor padrão

A Tabela 1 mostra o seguinte:

- as opções disponíveis para navegar pelas telas no visor do painel de controle.
- como selecionar ou modificar os itens exibidos no visor

Tabela 1 • Navegação

Visor ocioso

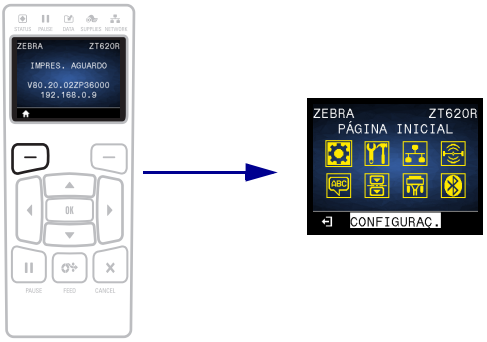

No visor ocioso (Figura 5 na página 21), pressione o botão SELECIONAR DA ESQUERDA para ir para o menu Início da impressora (Figura 6 na página 21).

Menu Início

Para mover de um ícone a outro no menu Início, pressione qualquer uma das SETAS.

Quando um ícone é selecionado, as cores são invertidas para destacá-lo.

CONFIGURAÇÕES do ícone do menu

CONFIGURAÇÕES do ícone do menu destacado

Para selecionar o ícone do menu e acessá-lo, pressione OK.

Pressione SELECIONAR DA ESQUERDA para sair do menu Início e voltar para o visor ocioso. Automaticamente a impressora volta ao visor ocioso após 15 segundos de inatividade do menu Início.

Tabela 1 • Navegação (continuação)

Menus do usuário

Pressione SELECIONAR DA ESQUERDA para voltar ao menu Início. Automaticamente a impressora volta ao menu Início após 15 segundos de inatividade do menu do usuário.

▲ e ▼ indicam que um valor pode ser alterado. Qualquer alteração efetuada pode ser salva imediatamente.

Pressione SETA PARA CIMA ou SETA PARA BAIXO para percorrer pelos valores aceitos.

Para percorrer pelos itens no menu do usuário, pressione a SETA ESQUERDA ou SETA DIREITA.

Uma palavra no canto inferior direito do visor indica a ação disponível.

Pressione OK ou SELECIONAR DA DIREITA para executar a ação exibida.

Atalhos de menu

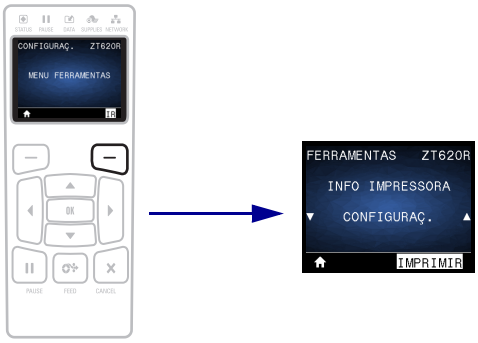

Para seguir para o próximo menu do usuário a partir de um atalho do menu, pressione OK ou pressione SELECIONAR NA DIREITA para selecionar GO (IR).

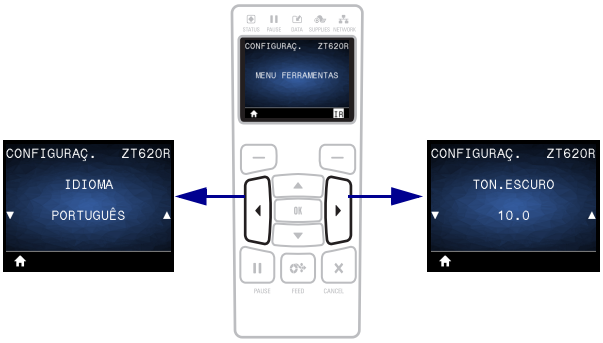

Para continuar a navegar no mesmo menu do usuário, pressione a SETA ESQUERDA ou a SETA DIREITA.

Visor ocioso, menu Início e menus do usuário no visor padrão

O painel de controle da impressora inclui um visor, onde é exibido o status da impressora ou para alterar os parâmetros de sua operação. Nesta seção, é possível aprender como navegar através do sistema de menus da impressora e alterar os valores dos itens do menu.

Visor ocioso Após a conclusão da sequência de inicialização, a impressora se move para visor ocioso (Figura 5). A impressora exibe a versão atual de firmware e seu endereço IP.

Figura 5 • Visor ocioso

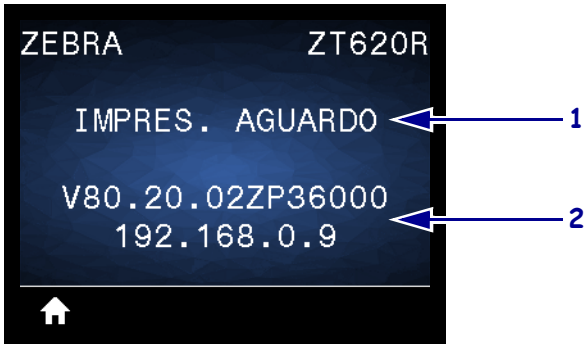

1	Status atual da impressora
2	A versão de firmware da impressora (linha superior) e seu endereço IP (linha inferior)
	Atalho do menu Início

Menu Início Use o menu Início (Figura 6) para acessar os parâmetros operacionais da impressora por meio dos oito menus do usuário (consulte *Ajustar as configurações da impressora* na página 102). Clique em qualquer ícone da Figura 6 para acessar as descrições dos itens desse menu do usuário.

Figura 6 • Menu Início

	Saia e volte para visor ocioso (Figura 5).

Tipos de mídia

Importante • A Zebra recomenda enfaticamente o uso de suprimentos da marca Zebra para impressão contínua de alta qualidade. Uma ampla linha de produtos de papel, polipropileno, poliéster e vinil foi desenvolvida especificamente para aprimorar os recursos de impressão da impressora e impedir o desgaste prematuro do cabeçote de impressão. Para adquirir suprimentos, acesse http://www.zebra.com/supplies.

A impressora pode usar vários tipos de mídia:

- *Mídia padrão* — A maioria das mídias padrão utiliza um forro adesivo que prende etiquetas individuais ou etiquetas com comprimento contínuo a um revestimento. A mídia padrão pode vir em rolos ou em maços sanfonados (Tabela 2).
- *Etiqueta sem adesivo*—Normalmente, as etiquetas são feitas de papel pesado. Etiquetas sem adesivo não contêm adesivo ou revestimento e geralmente são perfurados entre elas. As etiquetas sem adesivo podem vir em rolos ou em maços sanfonados (Tabela 2).
- *Mídia "inteligente" para identificação de radiofrequência (RFID)* — Mídia para RFID pode ser usada em uma impressora equipada com um leitor/codificador de RFID. Etiquetas RFID são feitas dos mesmos materiais e adesivos que outras etiquetas. Cada etiqueta possui um transponder RFID (às vezes chamado de "inserção"), composto de um chip e uma antena, embutido entre a etiqueta e o revestimento. O formato do transponder varia de acordo com o fabricante e é visível através da etiqueta. Todas as etiquetas "inteligentes" possuem uma memória que pode ser lida e muitas contêm uma memória que pode ser codificada.

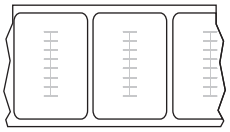

Importante • O posicionamento do transponder dentro de uma etiqueta depende do tipo de transponder e do modelo da impressora. Verifique se está usando a mídia "inteligente" correta para sua impressora. Para obter mais informações, consulte o *RFID Programming Guide 3* (Guia de programação de RFID 2). Uma cópia do manual está disponível em http://www.zebra.com/manuals ou no CD do usuário fornecido com a impressora. Para detalhes sobre o posicionamento do transponder, acesse http://www.zebra.com/transponders.

Tabela 2 • Mídias em rolo e sanfonadas

Tipo de mídia	Aparência	Descrição
Mídia em rolo não contínua	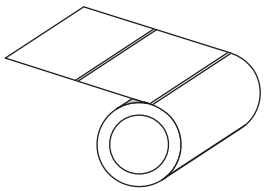	A mídia é fornecida em um rolo que pode ter de 25 a 76 mm (de 1 a 3 pol.) de diâmetro. Etiquetas individuais são separadas por um ou mais dos seguintes métodos: • *Mídia em rolo* separa as etiquetas por espaços, furos ou ranhuras. 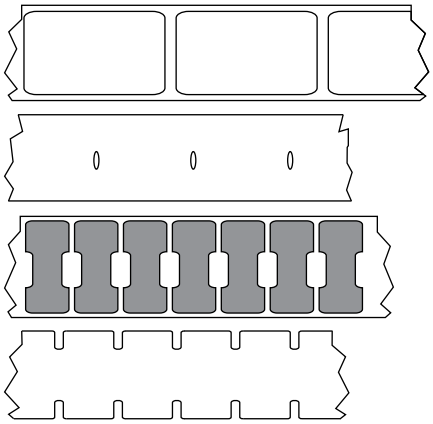 • *Mídia de marca preta* utiliza marcas pretas previamente impressas no verso da mídia para indicar as separações das etiquetas. 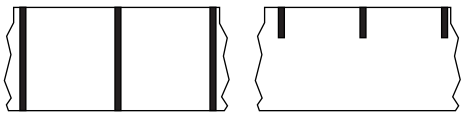 • *Mídia perfurada* tem perfurações que permitem que as etiquetas sejam separadas entre si com facilidade. A mídia também pode ter marcas pretas ou outras separações entre etiquetas.
Mídia sanfonada não-contínua	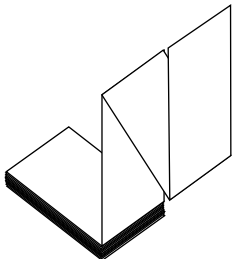	A mídia sanfonada é dobrada em formato de ziguezague. A mídia sanfonada pode ter as mesmas separações de etiquetas de mídia em rolo não contínua. As separações estariam próximas ou nas dobraduras.
Mídia em rolo contínua	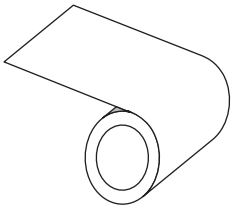	A mídia é fornecida em um rolo que pode ter de 25 a 76 mm (de 1 a 3 pol.) de diâmetro. A mídia em rolo contínua não contém espaços, furos, ranhuras ou marcas pretas para indicar as separações de etiquetas. Isso permite que a imagem seja impressa em qualquer posição na etiqueta. Às vezes, um cortador é utilizado para separar etiquetas individuais.

Visão geral sobre a fita

Uma fita é um filme delgado revestido em um dos lados com cera, resina ou resina de cera, que é transferida para a mídia durante o processo de transferência térmica. A mídia determina se uma fita deve ser usada e qual deve ser a largura dela.

Quando usada, a fita deve ter a mesma largura ou ser mais larga do que a mídia que está sendo usada. Se a fita for mais estreita do que a mídia, as áreas do cabeçote de impressão ficam desprotegidas e sujeitas a desgaste prematuro.

Quando usar a fita

Ao contrário da mídia térmica direta, uma mídia de transferência térmica precisa de fita para imprimir. Para saber se é necessário utilizar fita com um determinado papel, faça um pequeno teste de raspagem.

Para fazer o teste, siga as etapas abaixo:

1. Raspe a superfície de impressão da mídia rapidamente com a unha.
2. Apareceu uma marca preta no papel?

Se uma marca preta...	A mídia é...
Não aparece no papel	**Transferência térmica**. É necessário usar fita.
Aparece no papel	**Térmica direta**. Não é necessário usar fita.

Lado revestido da fita

A fita pode ser enrolada com o lado revestido para dentro ou para fora (Figura 7). Esta impressora só pode usar fita revestida na parte externa, a menos que você compre e instale a bobina opcional compatível com a fita revestida na parte interna. Entre em contato com um revendedor Zebra autorizado para obter informações sobre pedidos.

Caso não saiba ao certo qual dos lados de um rolo de fita é revestido, execute um teste de adesividade ou de raspagem de fita para determinar qual lado é revestido.

Figura 7 • Fita revestida externamente ou internamente

Teste de adesividade

Se houver etiquetas disponíveis, execute o teste de adesividade para determinar qual lado da fita é revestido. Esse método funciona bem para fitas já instaladas.

Para fazer um teste de adesividade, siga as etapas abaixo:

1. Descole uma etiqueta de seu revestimento.
2. Pressione um dos cantos do lado adesivo da etiqueta contra a superfície externa do rolo de fita.
3. Remova a etiqueta da fita.
4. Observe o resultado. Há pedaços ou partículas de tinta colados na etiqueta?

Se a tinta da fita...	Então...
Aderiu à etiqueta	A fita é revestida no lado externo e **pode** ser usada nesta impressora.
Não aderiu à etiqueta	A fita é revestida no lado interno e **não pode** ser usada na impressora padrão. Uma bobina de fita opcional está disponível para utilizar a fita revestida na parte interna. Entre em contato com um revendedor Zebra autorizado para obter informações sobre pedidos. Para verificar o resultado, repita o teste na outra superfície do rolo de fita.

Teste de raspagem de fita

Quando não houver fitas disponíveis, faça o teste de raspagem de fita.

Para fazer um teste de raspagem de fita, execute estas etapas:

1. Desenrole um pequeno pedaço da fita.
2. Coloque a parte desenrolada da fita em um pedaço de papel, com a superfície externa da fita em contato com o papel.
3. Raspe a superfície interna da fita desenrolada com a unha.
4. Levante a fita do papel.

5. Observe o resultado. A fita deixou uma marca no papel?

Se a fita...	Então...
Deixou uma marca no papel	A fita é revestida no lado externo e **pode** ser usada nesta impressora.
Não deixou uma marca no papel	A fita é revestida no lado interno e **não pode** ser usada na impressora padrão. Uma bobina de fita opcional está disponível para utilizar a fita revestida na parte interna. Entre em contato com um revendedor Zebra autorizado para obter informações sobre pedidos. Para verificar o resultado, repita o teste na outra superfície do rolo de fita.

2

Configuração e operação da impressora

Esta seção auxilia o técnico na preparação e operação inicial da impressora.

Sumário

Manuseio da impressora 28
Desembalar e inspecionar a impressora 28
Armazenar a impressora 28
Fazer a manutenção da impressora 28
Transportar a impressora 29
Selecione um local para a impressora 30
Selecionar o modo Imprimir 31
Carregar a mídia 32
Inserir a mídia na impressora 32
Modo Destacar 35
Modo Remover ou Modo Aplicador 39
Modo Rebobinar 46
Modo Cortador ou Modo Corte demorado 53
Carregar a fita 58
Instalar o driver da impressora e conectar a impressora ao computador 62
Instalar o programa Zebra Setup Utilities 62
Conectar um computador à porta USB da impressora 71
Conectar um computador à porta serial ou paralela da impressora 75
Conectar-se à sua rede por meio da porta Ethernet da impressora 83
Conectar a impressora à sua rede sem fio 91
Imprimir uma etiqueta de teste e fazer ajustes 97

Manuseio da impressora

Esta seção descreve como manusear a impressora.

Desembalar e inspecionar a impressora

Ao receber a impressora, desembale-a imediatamente e inspecione se houve danos durante o transporte.

- Guarde todos os materiais de embalagem.
- Verifique se não há danos em nenhuma superfície externa.
- Levante a porta de mídia e inspecione o compartimento de mídia para observar se os componentes foram danificados.

Caso descubra danos ocorridos durante o transporte após a inspeção:

- Notifique imediatamente a empresa transportadora e envie um relatório dos danos.
- Guarde todo o material de embalagem para a inspeção da empresa transportadora.
- Notifique o revendedor autorizado de Zebra.

Importante • A Zebra Technologies não se responsabiliza por danos ocorridos durante o transporte do equipamento e não arcará com as despesas com o reparo desses danos nos termos da garantia.

Armazenar a impressora

Caso não utilize a impressora imediatamente, embale-a novamente com o material original. É possível armazenar a impressora nas seguintes condições:

- Temperatura: -40 °C a 60 °C (-40 °F a 140 °F)
- Umidade relativa: 5% a 85% sem condensação

Fazer a manutenção da impressora

Se tiver um problema ao usar a impressora, fale com o técnico ou com o suporte para sistemas da sua instalação. Se houver um problema com a impressora, eles entrarão em contato com a Central de atendimento global ao cliente Zebra em: http://www.zebra.com/support.

Ao falar com o Atendimento global ao cliente Zebra, tenha as seguintes informações em mãos:

- Número de série da unidade
- Número do modelo ou nome do produto
- Número da versão do firmware

A Zebra atende aos chamados via e-mail, telefone ou faz dentro dos horários definidos nos contratos de serviço. Se o problema não puder ser resolvido pelo Atendimento global ao cliente Zebra, pode ser necessário devolver seu equipamento para a manutenção e você receberá orientações específicas.

Se tiver adquirido seu produto de um parceiro de negócios da Zebra, fale com esse parceiro para obter suporte.

Transportar a impressora

A Zebra não é responsável por nenhum dano ocorrido durante o transporte, caso uma embalagem de transporte aprovada não seja usada. O transporte inadequado das unidades pode anular a garantia.

Se precisar transportar a impressora:

- Desligue (**O**) a impressora e desconecte todos os cabos.
- Remova todas as mídias, fitas ou objetos soltos do interior da impressora.
- Feche o cabeçote de impressão.
- Embale a impressora cuidadosamente na embalagem original ou em uma embalagem alternativa adequada para evitar danos durante o transporte. Uma embalagem de transporte pode ser adquirida da Zebra se a original foi perdida ou destruída.

Selecione um local para a impressora

Selecione um local para a impressora que atenda às seguintes condições:

- **Superfície:** A superfície onde a impressora estará localizada deve ser sólida, nivelada, dimensionada e resistente o suficiente para suportar a impressora.
- **Espaço:** A área onde a impressora estará localizada deve incluir espaço suficiente para ventilação e acesso aos componentes e conectores da impressora. Para que haja ventilação e refrigeração adequadas, deixe um espaço livre em todos os lados da impressora.

Cuidado • Não coloque nenhum material de acolchoamento ou forro atrás ou embaixo da impressora, pois isso restringe o fluxo de ar e pode provocar o superaquecimento da impressora.

- **Alimentação:** A impressora deve estar dentro do alcance de uma tomada adequada que possa ser acessada com facilidade.
- **Interfaces de comunicação de dados:** A impressora deve estar dentro do alcance da WLAN (se aplicável) ou dentro de um alcance aceitável para que outros conectores alcancem a fonte de dados (normalmente um computador). Para obter mais informações sobre os comprimentos máximos do cabo e configuração, consulte as *Especificações gerais* na página 276.
- **Condições operacionais:** A impressora foi projetada para funcionar em diversas condições elétricas e ambientais, incluindo pisos de fábricas ou depósitos comerciais. A Tabela 3 mostra os requisitos de temperatura e umidade relativa para a impressora durante a operação.

Tabela 3 • Temperatura e umidade de operação

Modo	Temperatura	Umidade relativa
Transferência térmica	5 a 40 °C (40 a 104 °F)	20 a 85% sem condensação
Térmica direta	0 a 40 °C (32 a 104 °F)	

Selecionar o modo Imprimir

Utilize o modo Imprimir que corresponde à mídia que está sendo usada e às opções disponíveis da impressora. O curso da mídia é o mesmo para rolo e mídia sanfonada. Para configurar a impressora para usar um modo Imprimir disponível, consulte *MODO IMPRESSÃO* na página 110.

Tabela 4 • Modos de impressão e opções da impressora

Modo Imprimir	Descrição
DESTACAR	*Este modo (padrão) pode ser utilizado com qualquer opção da impressora e com a maioria dos tipos de mídia.* A impressora imprime os formatos de etiqueta conforme os recebe. O operador da impressora pode destacar as etiquetas impressas a qualquer momento após a impressão.
REMOVER	*Este modo poderá ser utilizado se a impressora tiver uma opção de rebobinamento.* A impressora remove a etiqueta do revestimento durante a impressão e, em seguida, faz uma pausa até que a etiqueta seja removida. O forro é enrolado na bobina de rebobinamento, sem utilizar a placa de rebobinamento.
REBOBINAR	*Este modo poderá ser utilizado apenas se a impressora tiver uma opção de rebobinamento.* A impressora imprime sem pausas entre as etiquetas. O papel é enrolada em um rolo após a impressão. A placa de rebobinamento é utilizada para evitar que as etiquetas se separem do forro.
REMOVER	*Este modo poderá ser utilizado apenas se a impressora tiver uma opção de cortador.* A impressora faz o corte entre as etiquetas depois que cada uma delas é impressa.
CORTE DEMORADO	*Este modo poderá ser utilizado apenas se a impressora tiver uma opção de cortador.* A impressora aguarda um comando ZPL de corte demorado (~JK) antes de cortar a última etiqueta impressa.
REMOVER SEM REVESTIMENTO*	** Reservado para uso futuro.*
REBOBINAR SEM REVESTIMENTO*	
DESTACAR SEM REVESTIMENTO*	
APLICADOR	*Este modo deve ser utilizado com uma máquina que aplica etiquetas.* A impressora imprime quando recebe um sinal do aplicador. Consulte a seção Informações ao usuário avançado do Manual de manutenção para obter mais informações sobre a interface do aplicador.

Carregar a mídia

Use as instruções desta seção para carregar a mídia em rolo ou sanfonada no modo Imprimir adequado para as suas necessidades.

Cuidado • Ao executar qualquer tarefa próximo de um cabeçote de impressão aberto, tire todos os anéis, relógios, colares pendurados, crachás de identificação ou outros objetos de metal que possam tocar no cabeçote de impressão. Não é necessário desligar a impressora ao trabalhar perto de um cabeçote de impressão aberto, mas a Zebra faz essa recomendação por precaução. Se a impressora for desligada, todas as configurações temporárias, como formatos de etiqueta, serão perdidas e deverão ser recarregadas antes de a impressão ser retomada.

Inserir a mídia na impressora

A maioria das ilustrações desta seção mostram a mídia em rolo, pois o caminho de carregamento da mídia é o mesmo tanto para a mídia sanfonada quanto para a mídia em rolo.

Para carregar a mídia, siga estas etapas:

1. Levante a porta de mídia.

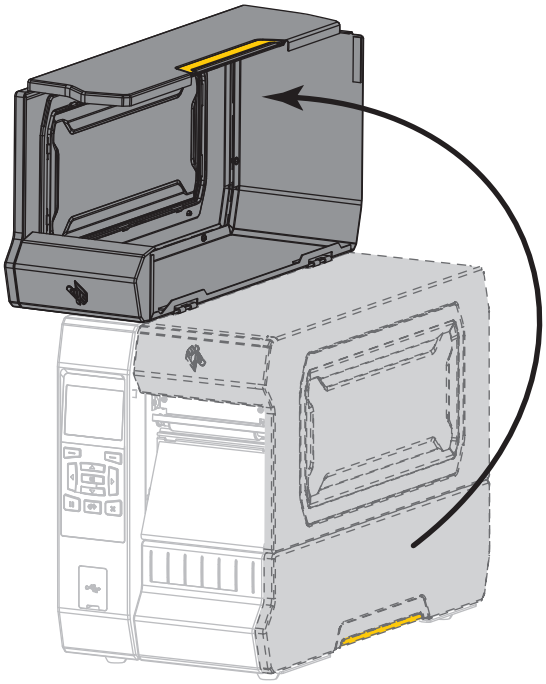

2. Remova e descarte todas as etiquetas ou rótulos que estejam rasgados ou sujos, ou ainda presos por adesivo ou fita.

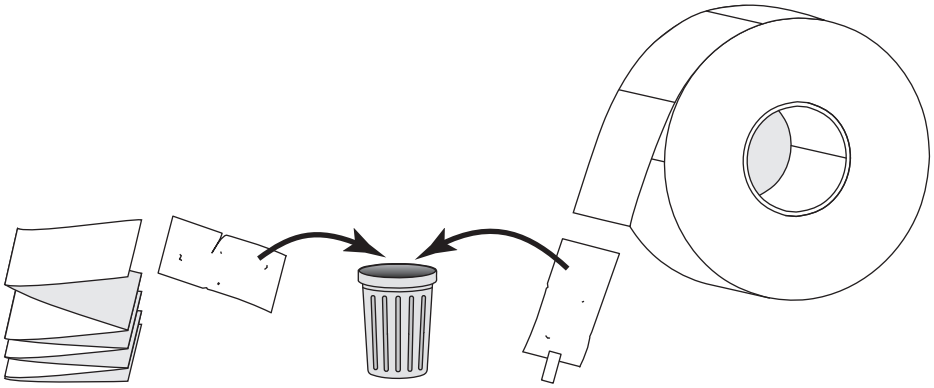

3. Insira a mídia sanfonada na impressora.

mídia em rolo

Coloque o rolo de mídia na bobina de suprimento de mídia. Empurre o rolo para trás o máximo possível.

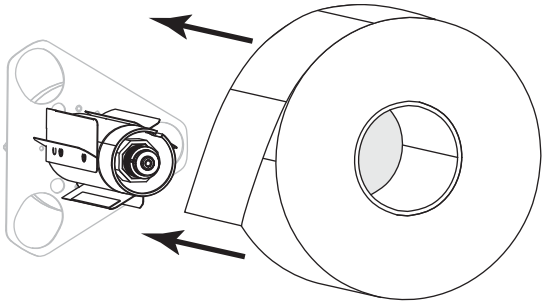

mídia sanfonada

A mídia sanfonada pode ser armazenada atrás ou debaixo da impressora. Dependendo de onde a mídia é armazenada, insira a mídia pela parte de trás ou por meio da fenda de acesso inferior.

Avanço posterior	Avanço inferior
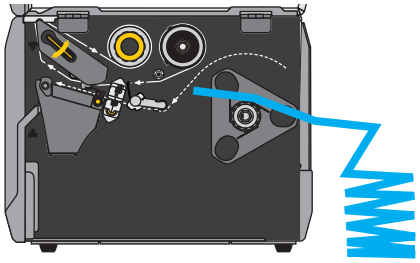	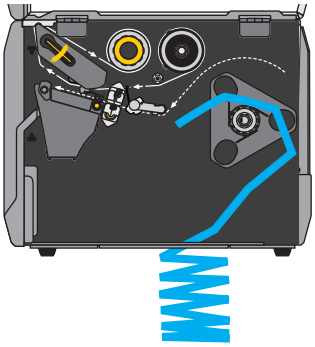

4. Em que modo Imprimir a impressora irá operar? (Para obter mais informações sobre o modo Imprimir, consulte *Selecionar o modo Imprimir* na página 31).

Se utilizar…	Então...
DESTACAR 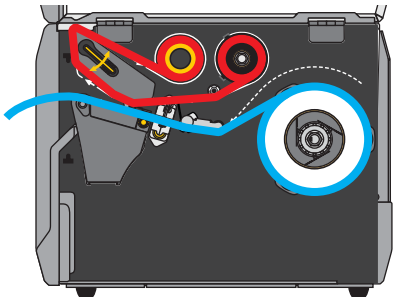	Continue com a *Modo Destacar* na página 35.
REMOVER ou APLICADOR 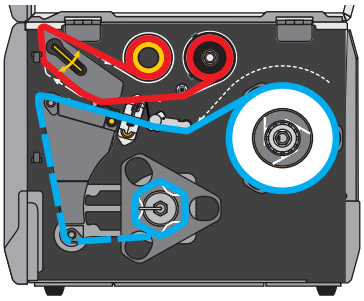	Continue com a *Modo Remover ou Modo Aplicador* na página 39.
REBOBINAR 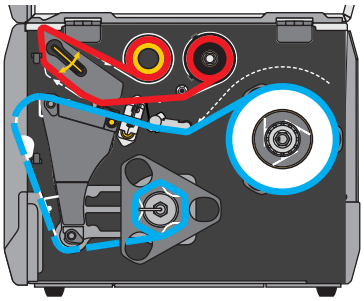	Continue com a *Modo Rebobinar* na página 46.
CORTADOR ou CORTE DEMORADO 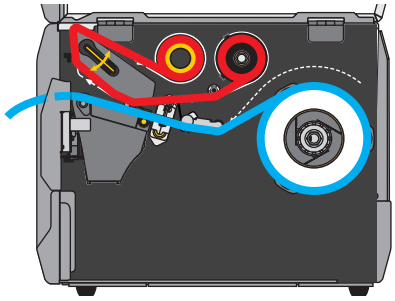	Continue com a *Modo Cortador ou Modo Corte demorado* na página 53.

Modo Destacar

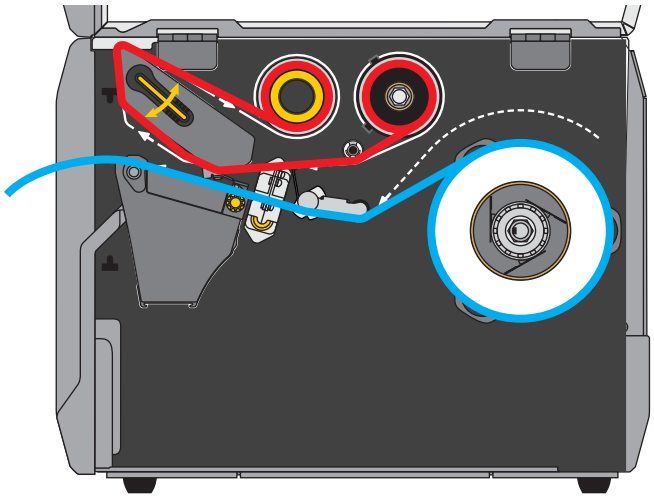

1. Se ainda não o tiver feito, siga as instruções da seção *Inserir a mídia na impressora* na página 32.

2. **Cuidado •** O cabeçote pode estar quente e causar queimaduras graves. Deixe-o esfriar.

   Abra o conjunto do cabeçote de impressão girando a alavanca de abertura do cabeçote para cima.

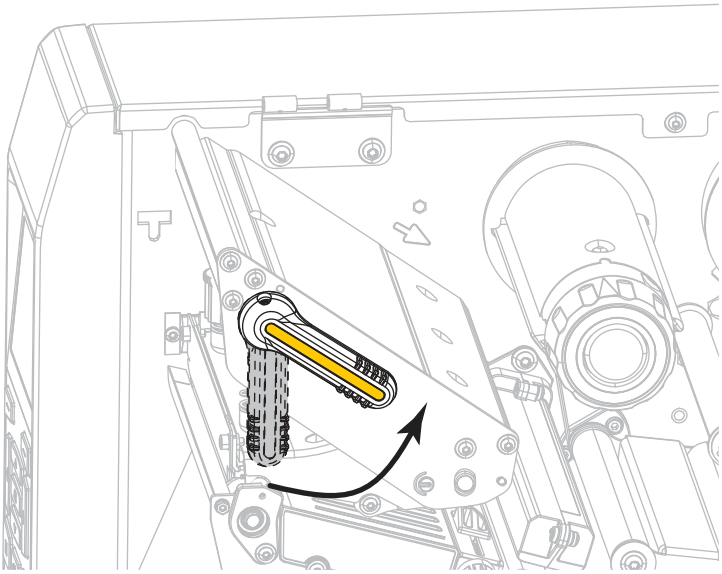

3. Gire o botão de ajuste da guia de mídia conforme mostrado, até que a guia de mídia deslize totalmente para fora.

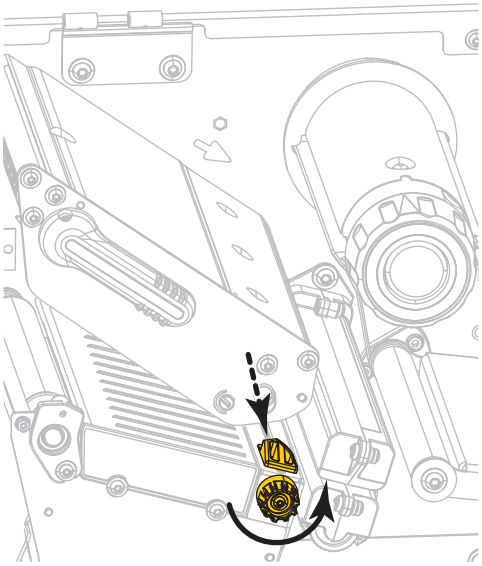

4. **Cuidado •** O cabeçote pode estar quente e causar queimaduras graves. Deixe-o esfriar.

Da bobina de mídia (**1**), insira a mídia sob o rolo oscilante (**2**), passando pelo sensor de mídia (**3**), e sob o conjunto do cabeçote de impressão (**4**). Deslize a mídia para trás até tocar na parede interna posterior do sensor de mídia.

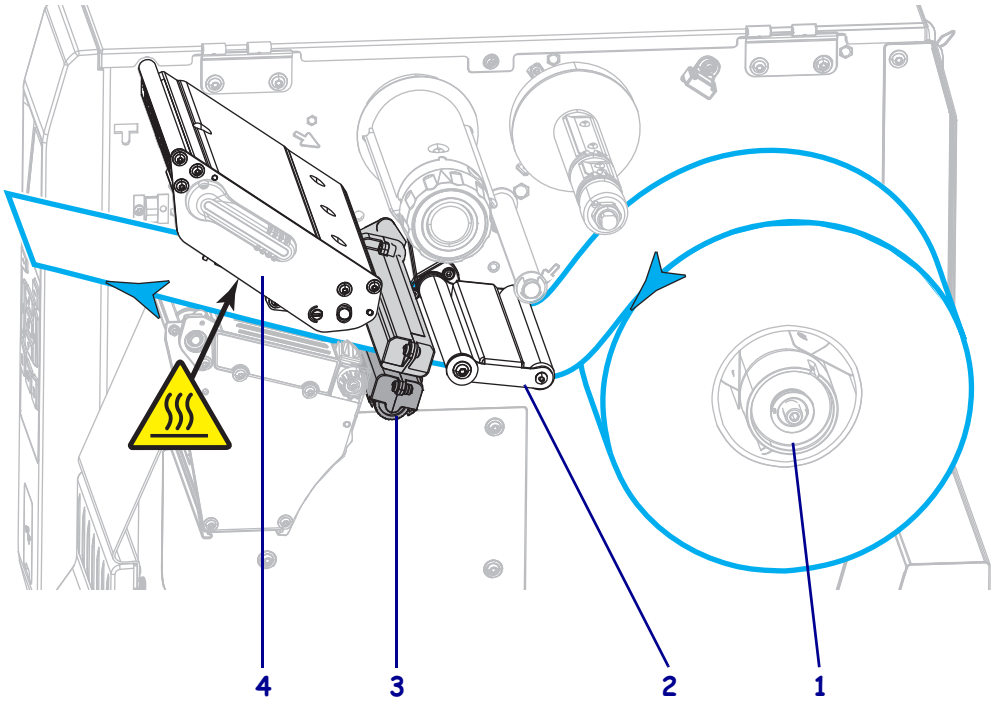

5. Gire o botão de ajuste da guia de mídia conforme mostrado, até que a guia de mídia apenas toque a extremidade da mídia.

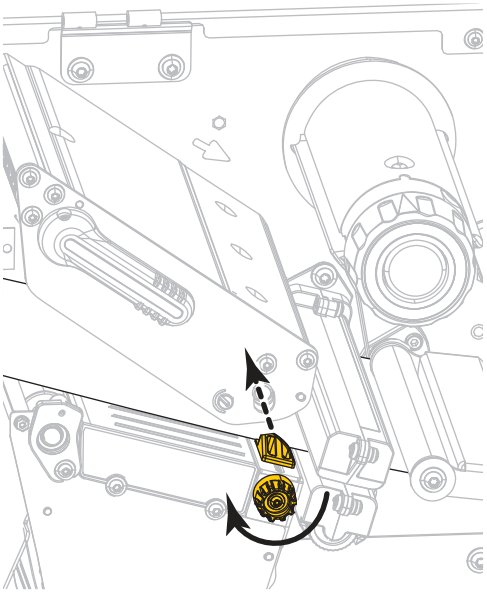

6. A mídia que você está usando requer fita para impressão? Caso não tenha certeza, consulte *Quando usar a fita* na página 24.

Se utilizar…	Então...
Mídia térmica direta (não é necessário fita)	Continue com a etapa 7.
Mídia de transferência térmica (é necessário fita)	**a.** Carregue fita na impressora se ainda não tiver feito isso. Consulte *Carregar a fita* na página 58. **b.** Continue com a etapa 7.

7. Gire a alavanca de abertura do cabeçote de impressão para baixo até travar o cabeçote no lugar.

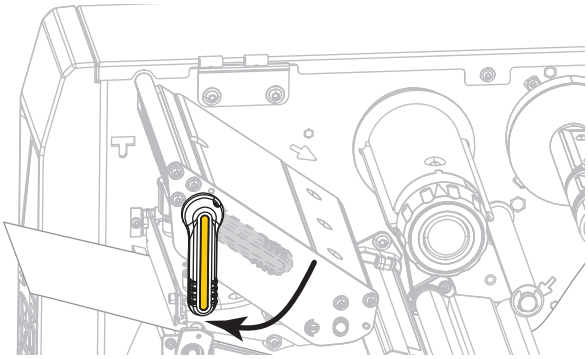

8. Feche a porta de mídia.

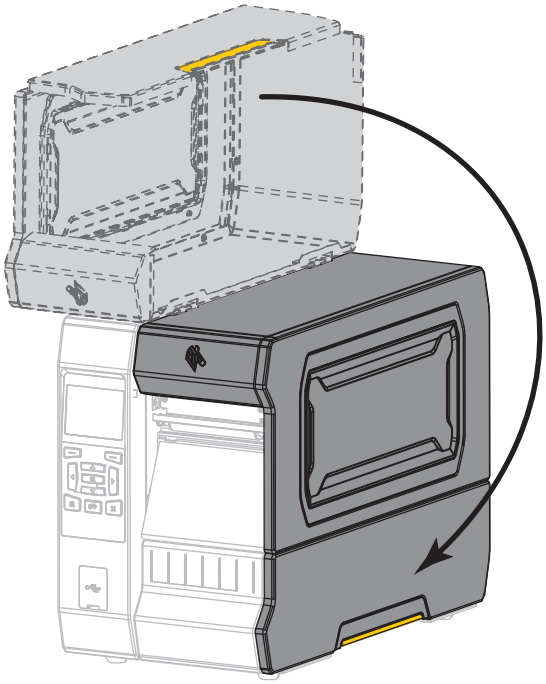

9. Configurar a impressora com o modo Imprimir adequado (consulte *MODO IMPRESSÃO* na página 110).

10. Pressione PAUSAR para sair do modo Pausar e ativar a impressão.

    A impressora pode executar a calibração de etiqueta ou avançar uma etiqueta, dependendo da configuração.

11. Para obter melhores resultados, calibre a impressora. Consulte *Calibrar a fita e sensores de mídia* na página 192.

12. Se desejar, imprima uma configuração ou outra etiqueta para verificar se a impressora está pronta para imprimir. (Consulte *INFORMAÇÕES SOBRE A IMPRESSÃO* na página 119).

O carregamento da mídia no modo Destacar foi concluído.

Modo Remover ou Modo Aplicador

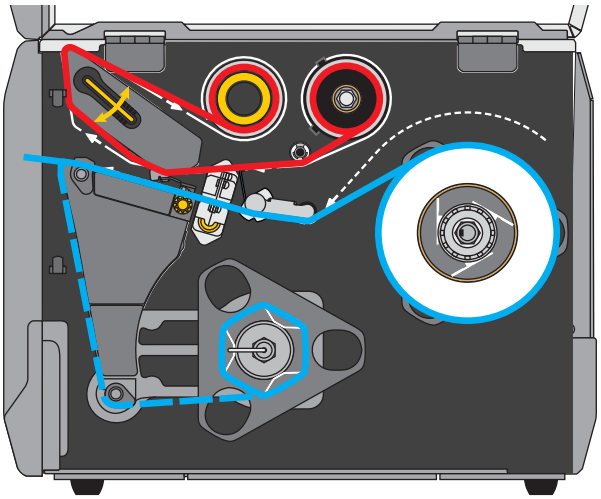

1. Se ainda não o tiver feito, siga as instruções da seção *Inserir a mídia na impressora* na página 32.

2. Se necessário, instale a placa de rebobinamento/avanço do revestimento na posição de remoção, conforme mostrado. Consulte *Instalar a placa de rebobinamento/avanço do revestimento* na página 207 para obter instruções.

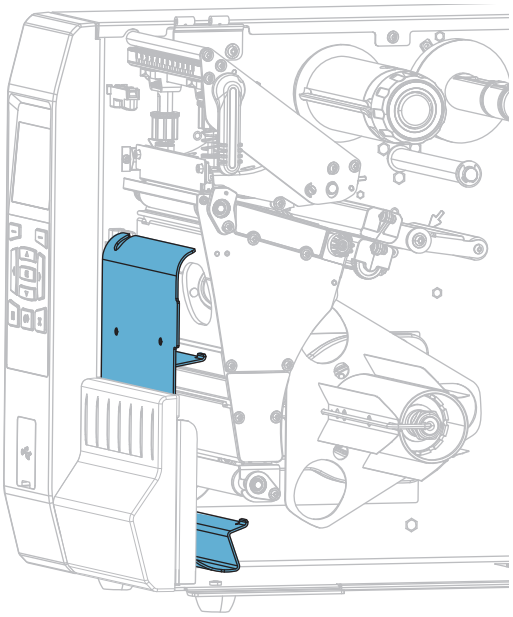

3. Se desejado, deslize um rolo sobre a bobina de rebobinamento até ele estar bem ajustado na placa guia. Um rolo não é necessário para o avanço do revestimento.

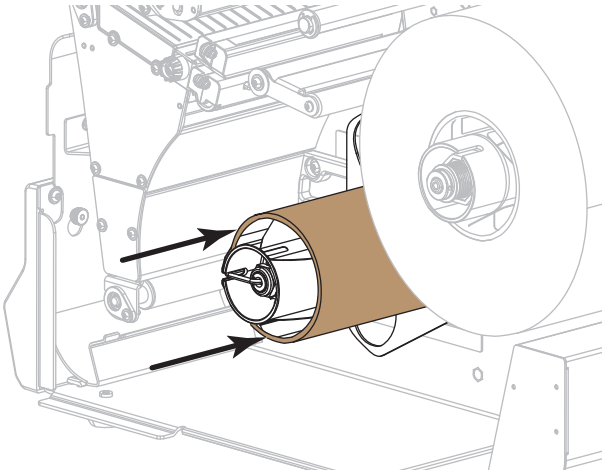

4. **Cuidado •** O cabeçote pode estar quente e causar queimaduras graves. Deixe-o esfriar.

Abra o conjunto do cabeçote de impressão girando a alavanca de abertura do cabeçote para cima.

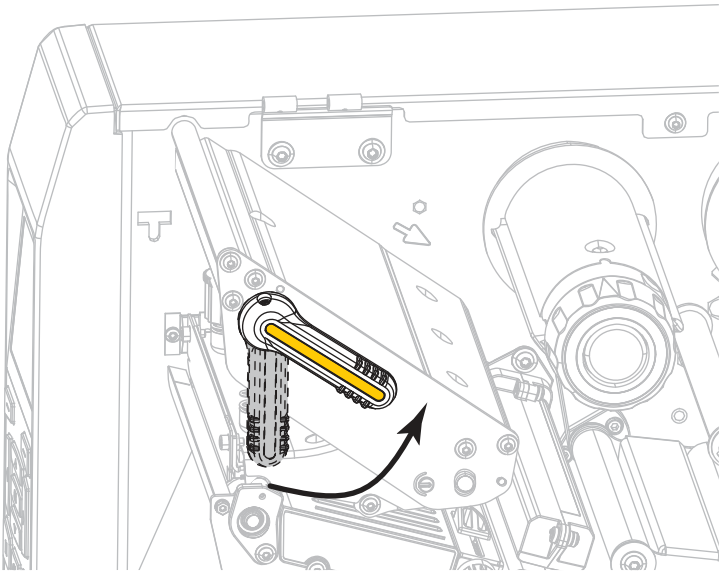

5. Gire o botão de ajuste da guia de mídia conforme mostrado, até que a guia de mídia deslize totalmente para fora.

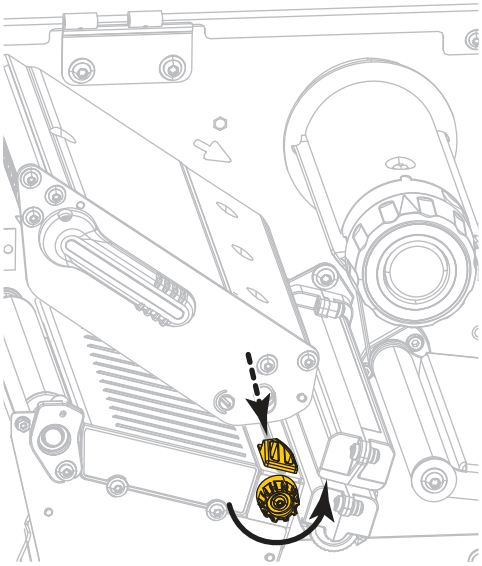

6. **Cuidado •** O cabeçote pode estar quente e causar queimaduras graves. Deixe-o esfriar.

Da bobina de mídia (**1**), insira a mídia sob o rolo oscilante (**2**), passando pelo sensor de mídia (**3**), e sob o conjunto do cabeçote de impressão (**4**). Deslize a mídia para trás até tocar na parede interna posterior do sensor de mídia.

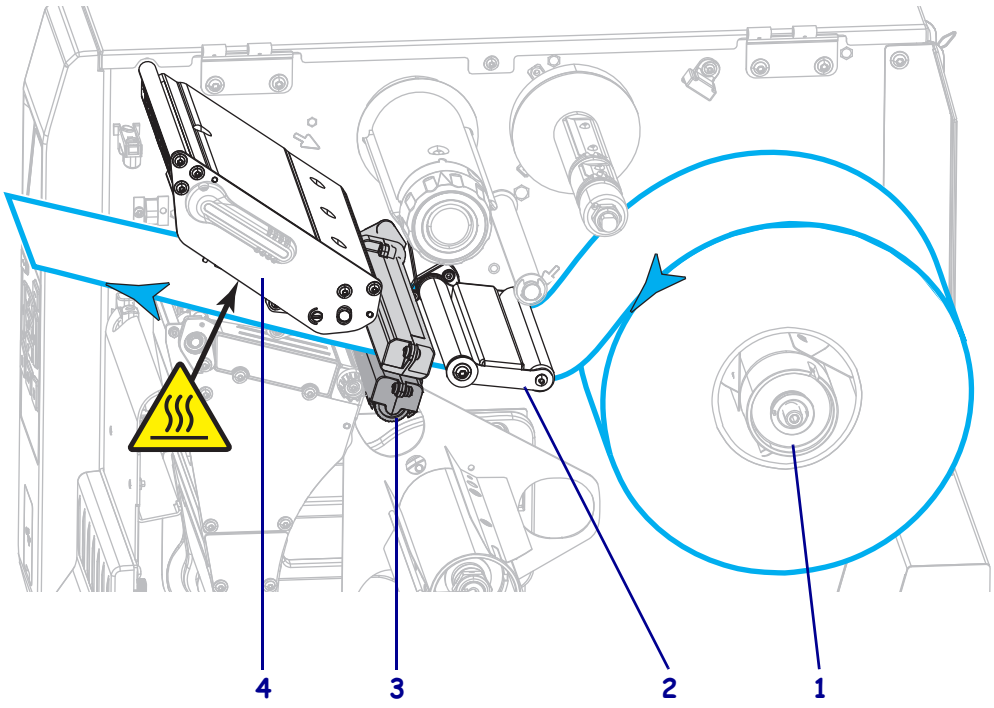

7. Estenda aproximadamente 500 mm (18 pol.) do papel para fora da impressora. Remova e descarte as etiquetas dessa mídia exposta, deixando apenas o revestimento.

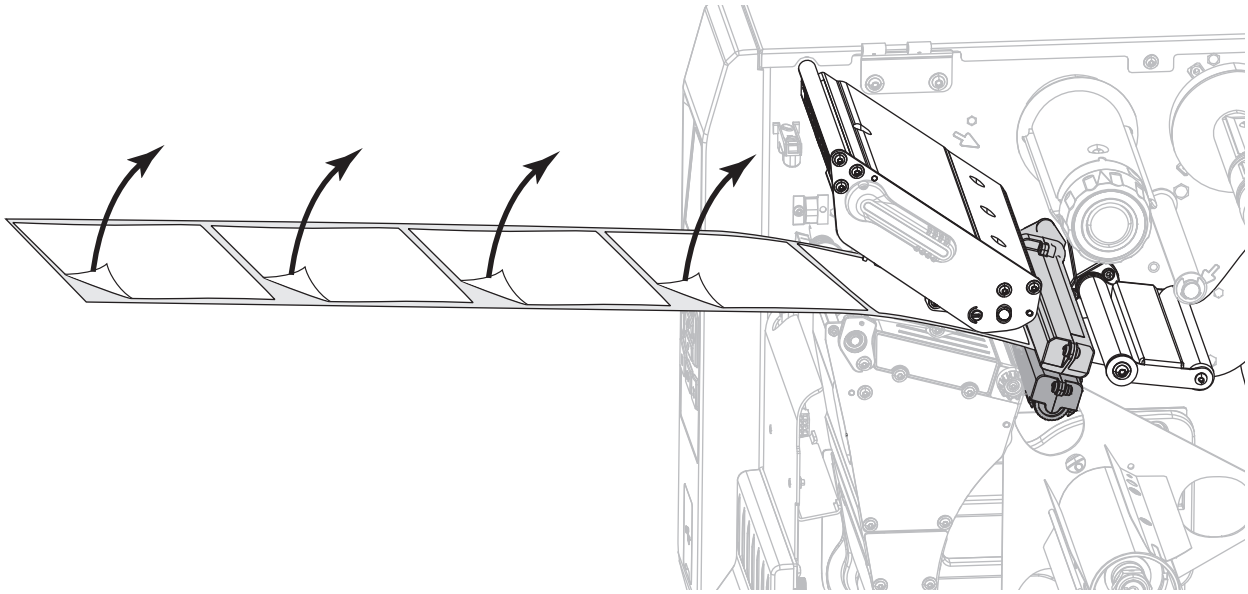

8. Insira o revestimento atrás da placa de rebobinamento/avanço do revestimento.

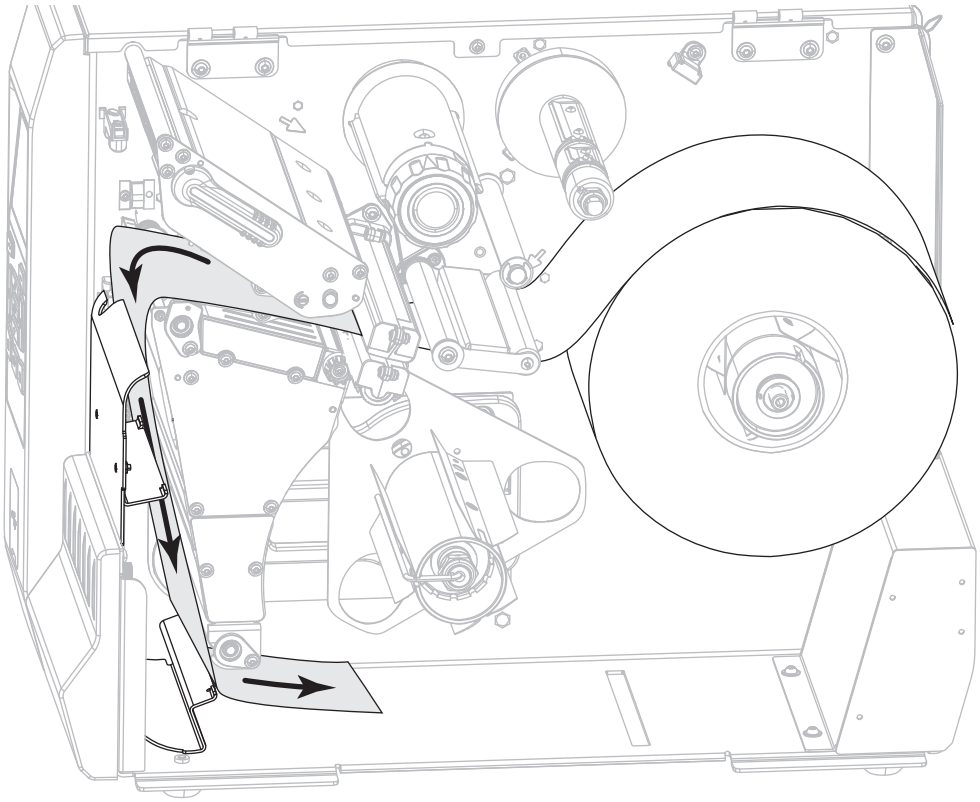

9. Remova o gancho da bobina de rebobinamento.

10. Enrole o revestimento em torno da bobina de rebobinamento, conforme mostrado. Gire a bobina de rebobinamento várias vezes para apertar o revestimento e remover toda a folga.

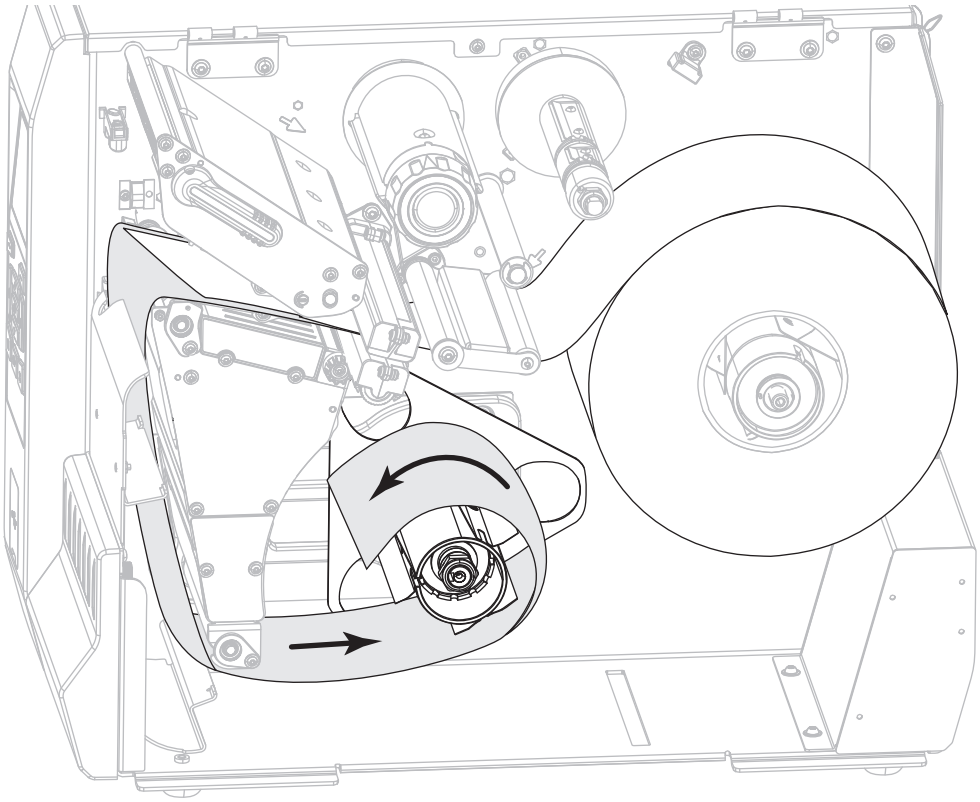

11. Reinstale o gancho da bobina sobre o revestimento. Insira a extremidade longa do gancho no pequeno furo na chapa guia (**1**). Insira a extremidade curta do gancho no furo no centro da porca de ajuste (**2**).

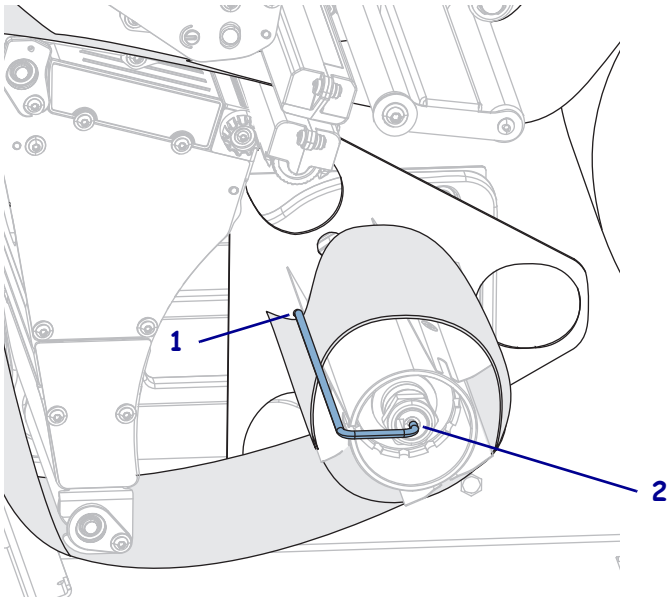

12. Gire o botão de ajuste da guia de mídia conforme mostrado, até que a guia de mídia apenas toque a extremidade da mídia.

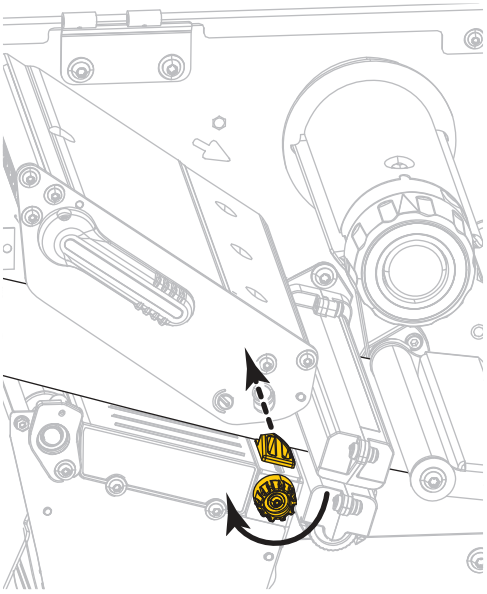

13. A mídia que você está usando requer fita para impressão? Caso não tenha certeza, consulte *Quando usar a fita* na página 24.

Se utilizar…	Então...
Mídia térmica direta (não é necessário fita)	Continue com a etapa 14.
Mídia de transferência térmica (é necessário fita)	**a.** Carregue fita na impressora se ainda não tiver feito isso. Consulte *Carregar a fita* na página 58. **b.** Continue com a etapa 14.

14. Gire a alavanca de abertura do cabeçote de impressão para baixo até travar o cabeçote no lugar.

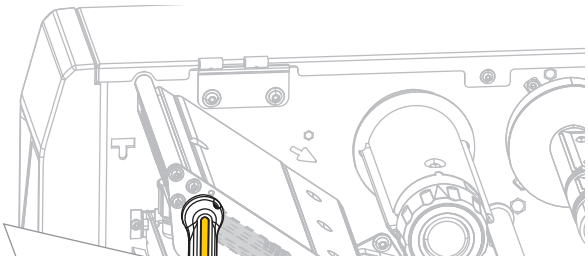

15. Feche a porta de mídia.

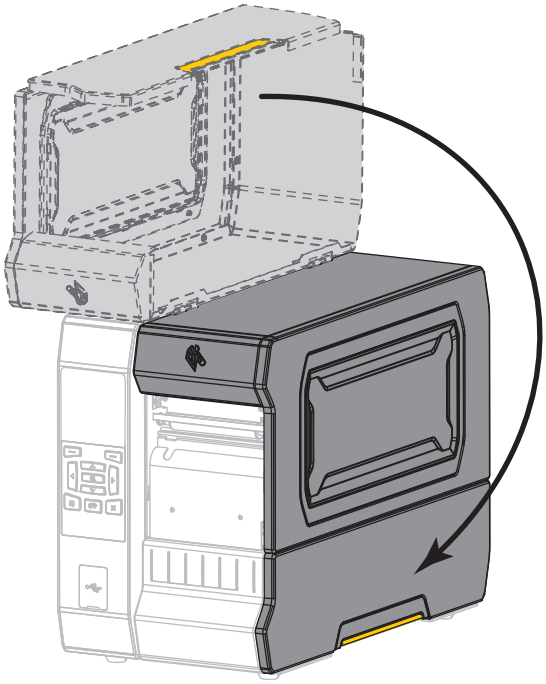

16. Configurar a impressora no modo Imprimir adequado (para obter mais informações, consulte *MODO IMPRESSÃO* na página 110).

17. Pressione PAUSAR para sair do modo Pausar e ativar a impressão.

A impressora pode executar a calibração de etiqueta ou avançar uma etiqueta, dependendo da configuração.

18. Para obter melhores resultados, calibre a impressora. Consulte *Calibrar a fita e sensores de mídia* na página 192.

19. Se desejar, imprima uma configuração ou outra etiqueta para verificar se a impressora está pronta para imprimir. (Consulte *INFORMAÇÕES SOBRE A IMPRESSÃO* na página 119).

O carregamento da mídia no modo Remover foi concluído.

Modo Rebobinar

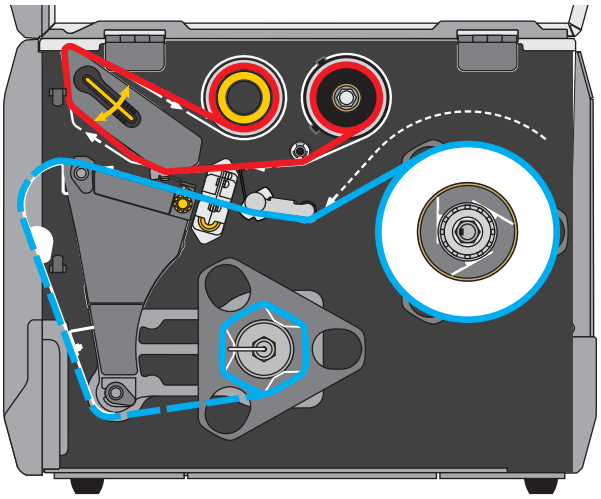

1. Se ainda não o tiver feito, siga as instruções da seção *Inserir a mídia na impressora* na página 32.

2. Se necessário, instale a placa de rebobinamento/avanço do revestimento na posição de rebobinamento, conforme mostrado. Consulte *Instalar a placa de rebobinamento/avanço do revestimento* na página 207 para obter instruções.

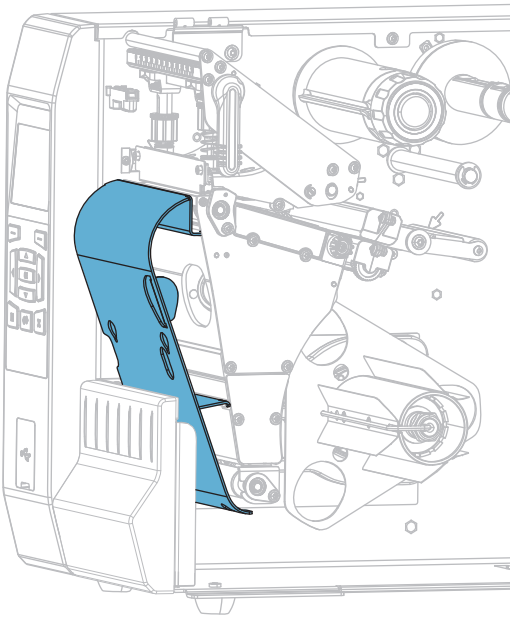

3. Deslize um rolo sobre a bobina de rebobinamento até ele estar bem ajustado na placa guia.

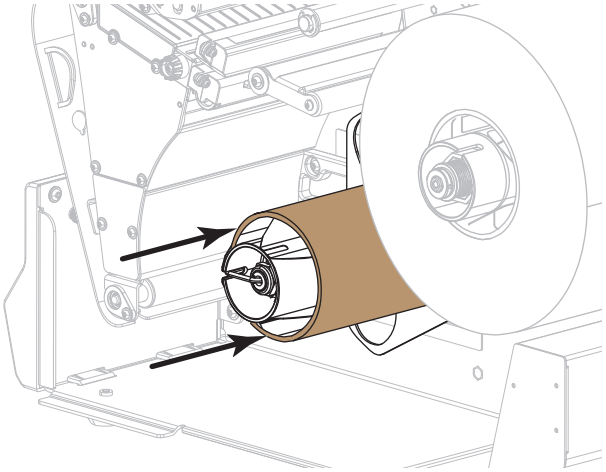

4. **Cuidado •** O cabeçote pode estar quente e causar queimaduras graves. Deixe-o esfriar.

Abra o conjunto do cabeçote de impressão girando a alavanca de abertura do cabeçote para cima.

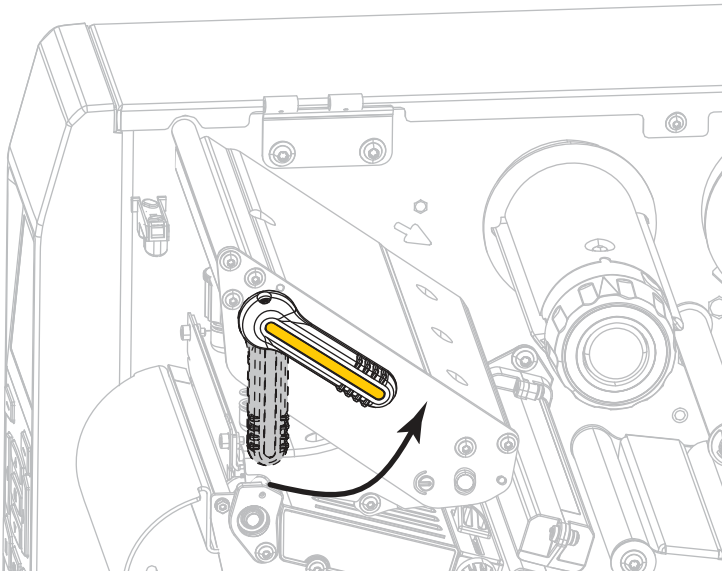

5. Gire o botão de ajuste da guia de mídia conforme mostrado, até que a guia de mídia deslize totalmente para fora.

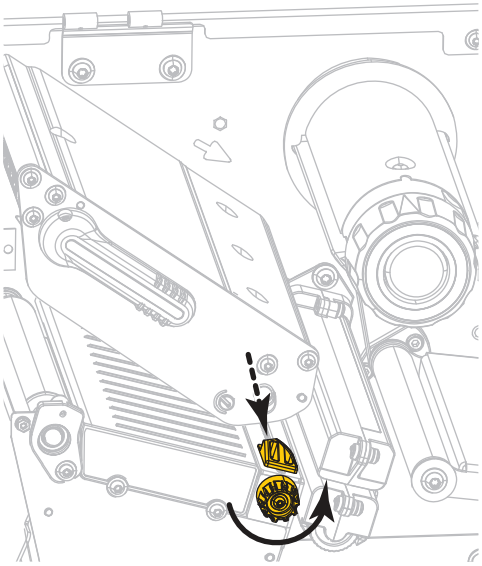

6. **Cuidado •** O cabeçote pode estar quente e causar queimaduras graves. Deixe-o esfriar.

Da bobina de mídia (**1**), insira a mídia sob o rolo oscilante (**2**), passando pelo sensor de mídia (**3**), e sob o conjunto do cabeçote de impressão (**4**). Deslize a mídia para trás até tocar na parede interna posterior do sensor de mídia.

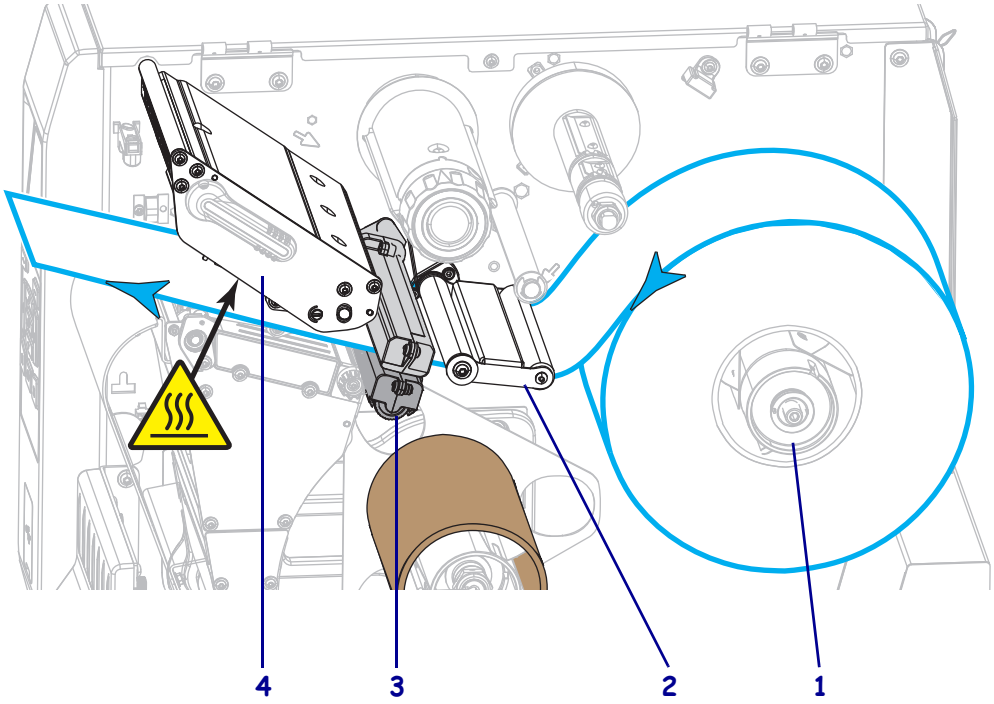

7. Estenda aproximadamente 500 mm (18 pol.) do papel para fora da impressora.

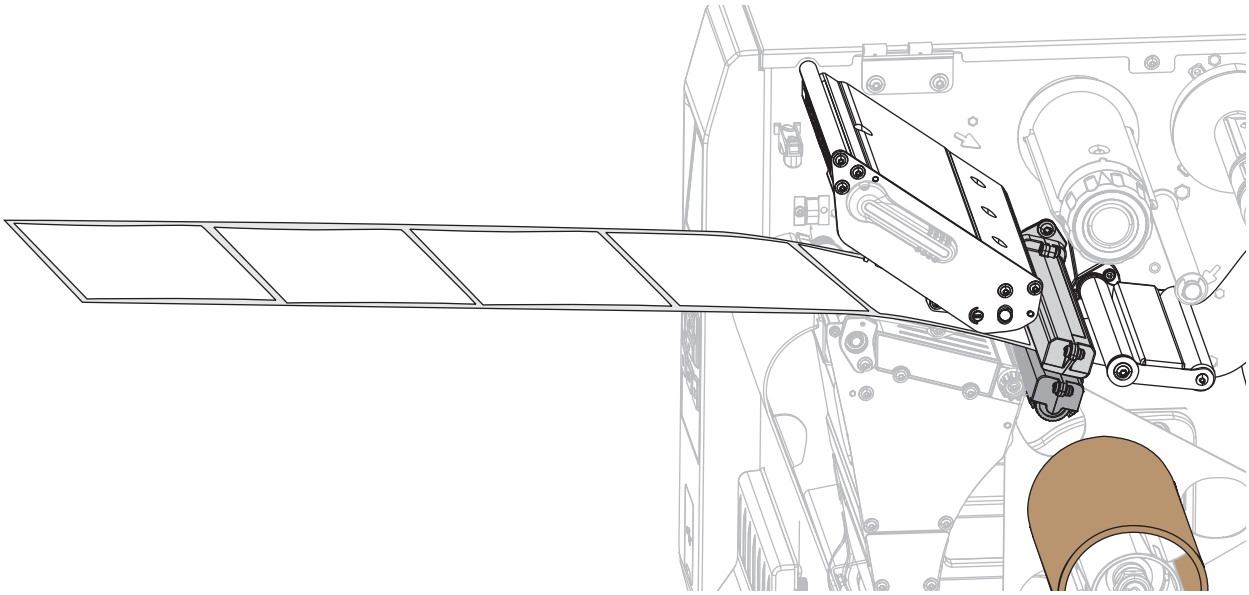

8. Insira a mídia sobre a placa de rebobinamento/avanço do revestimento.

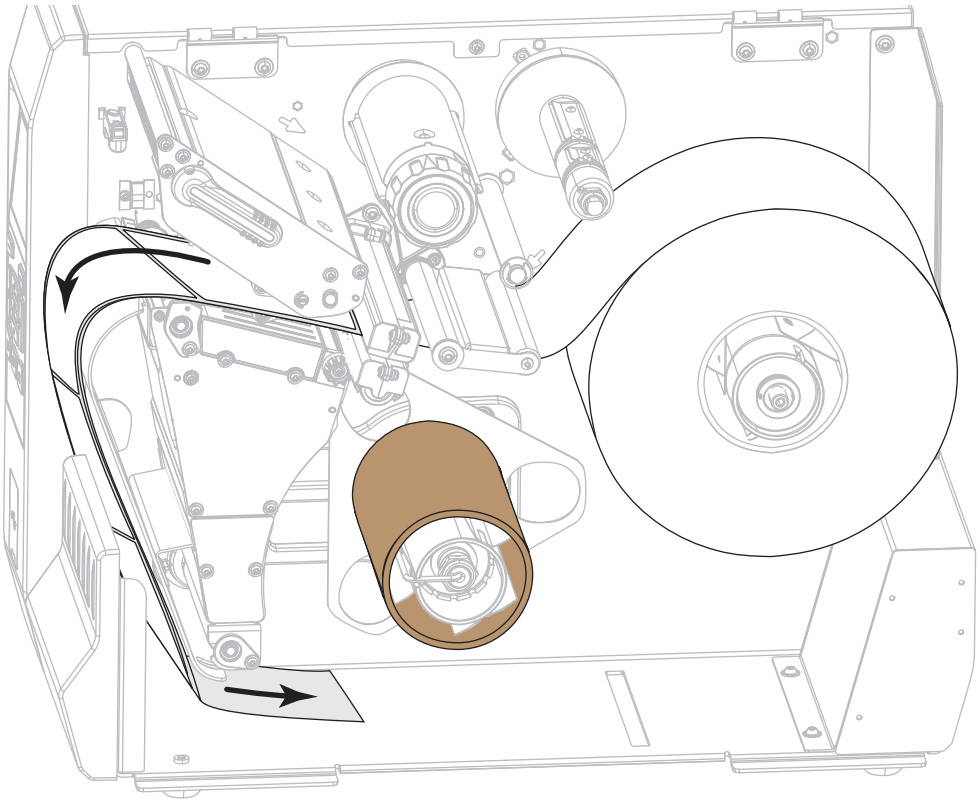

9. Enrole a mídia em torno da bobina de rebobinamento, conforme mostrado. Gire a bobina de rebobinamento várias vezes para apertar a mídia e remover toda a folga.

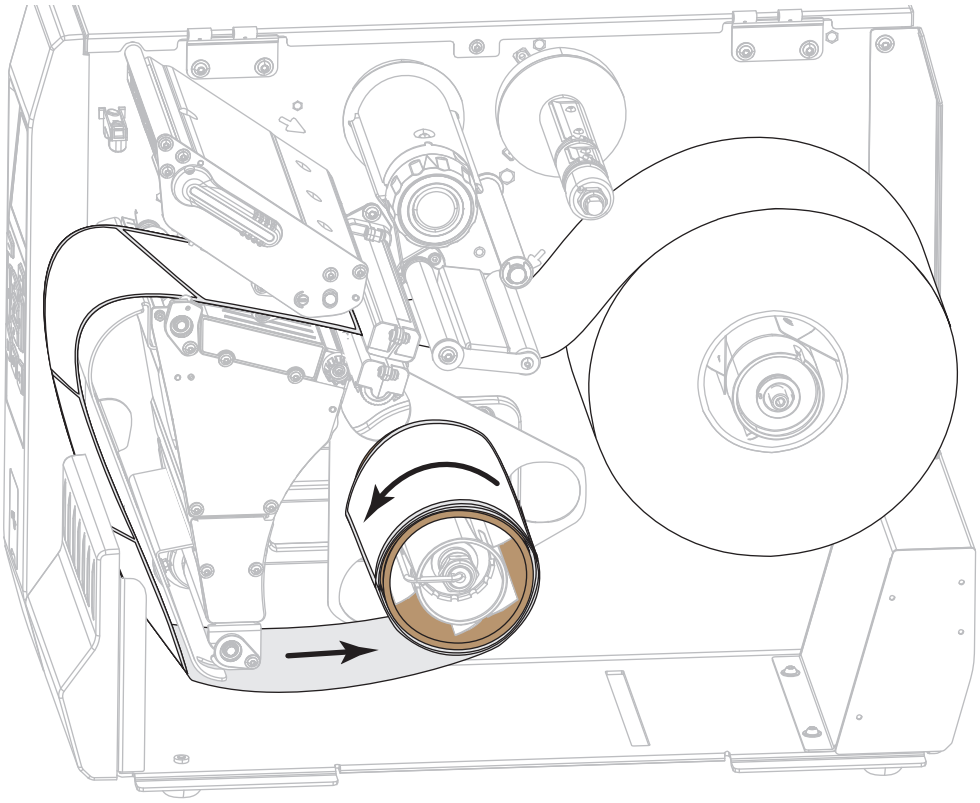

10. Gire o botão de ajuste da guia de mídia conforme mostrado, até que a guia de mídia apenas toque a extremidade da mídia.

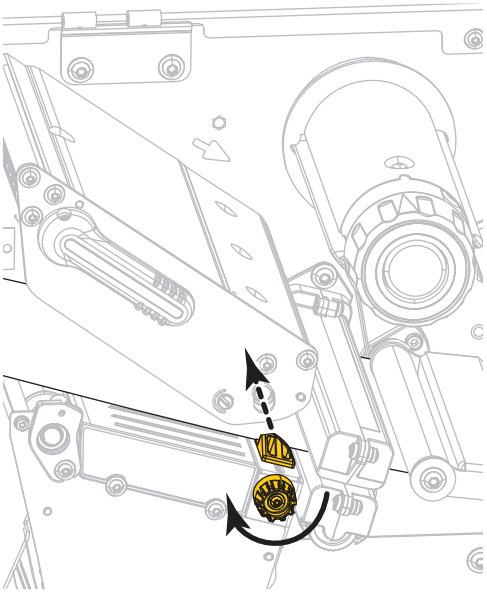

11. A mídia que você está usando requer fita para impressão? Caso não tenha certeza, consulte *Quando usar a fita* na página 24.

Se utilizar…	Então...
Mídia térmica direta (não é necessário fita)	Continue com a etapa 12.
Mídia de transferência térmica (é necessário fita)	**a.** Carregue fita na impressora se ainda não tiver feito isso. Consulte *Carregar a fita* na página 58. **b.** Continue com a etapa 12.

12. Gire a alavanca de abertura do cabeçote de impressão para baixo até travar o cabeçote no lugar.

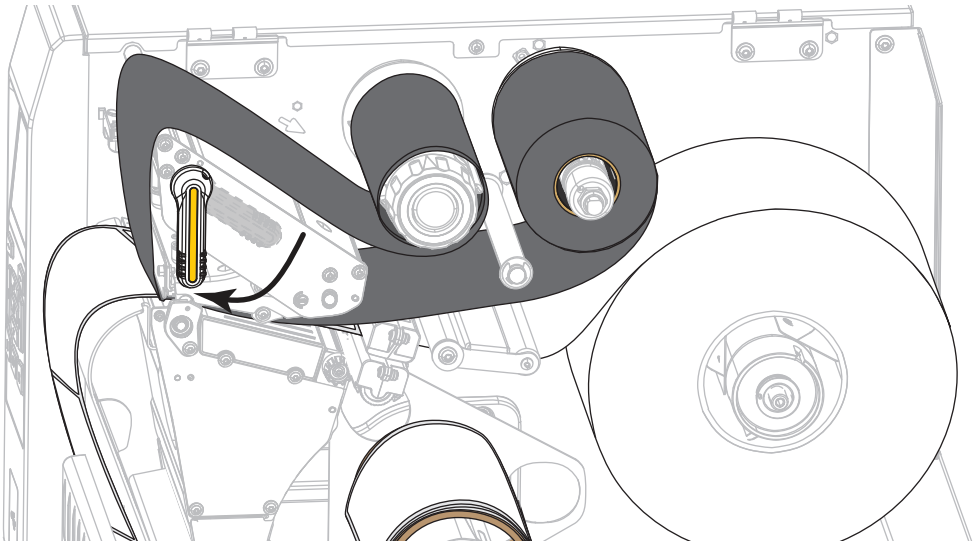

13. Feche a porta de mídia.

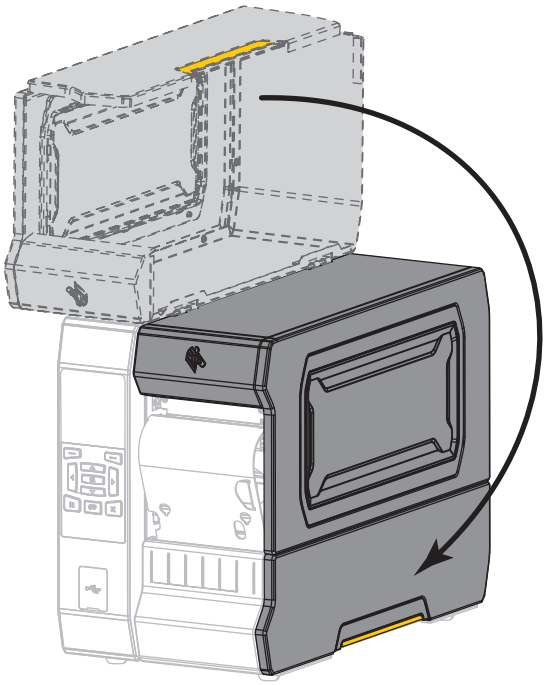

14. Coloque a impressora em modo Rebobinar (para obter mais informações, consulte *MODO IMPRESSÃO* na página 110).

15. Pressione PAUSAR para sair do modo Pausar e ativar a impressão.

    A impressora pode executar a calibração de etiqueta ou avançar uma etiqueta, dependendo da configuração.

16. Para obter melhores resultados, calibre a impressora. Consulte *Calibrar a fita e sensores de mídia* na página 192.

17. Se desejar, imprima uma configuração ou outra etiqueta para verificar se a impressora está pronta para imprimir. (Consulte *INFORMAÇÕES SOBRE A IMPRESSÃO* na página 119).

O carregamento da mídia no modo Rebobinar foi concluído.

Modo Cortador ou Modo Corte demorado

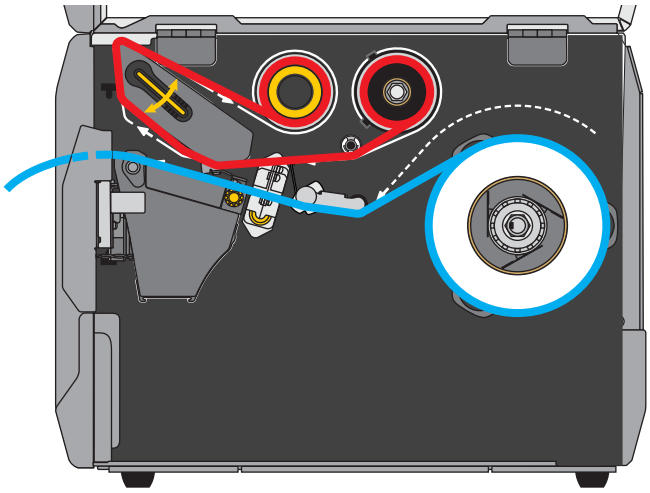

1. Se ainda não o tiver feito, siga as instruções da seção *Inserir a mídia na impressora* na página 32.

2. **Cuidado •** O cabeçote pode estar quente e causar queimaduras graves. Deixe-o esfriar.

   Abra o conjunto do cabeçote de impressão girando a alavanca de abertura do cabeçote para cima.

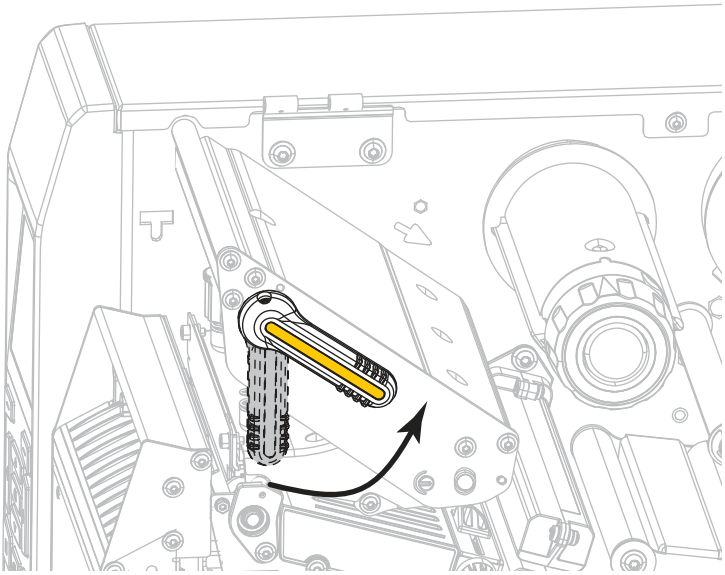

3. Gire o botão de ajuste da guia de mídia conforme mostrado, até que a guia de mídia deslize totalmente para fora.

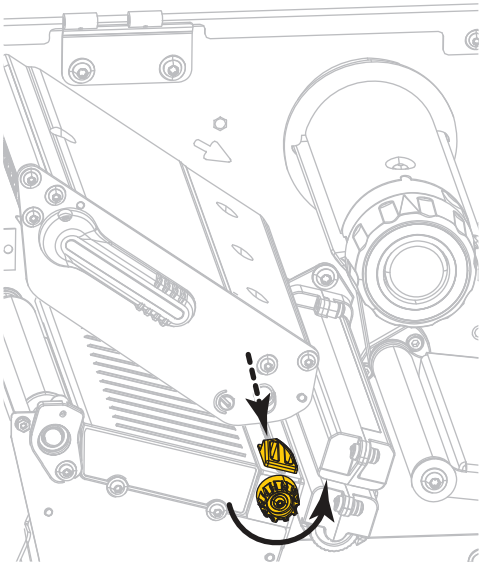

4. **Cuidado •** O cabeçote pode estar quente e causar queimaduras graves. Deixe-o esfriar.

Da bobina de mídia (**1**), insira a mídia sob o rolo oscilante (**2**), passando pelo sensor de mídia (**3**), e sob o conjunto do cabeçote de impressão (**4**). Deslize a mídia para trás até tocar na parede interna posterior do sensor de mídia.

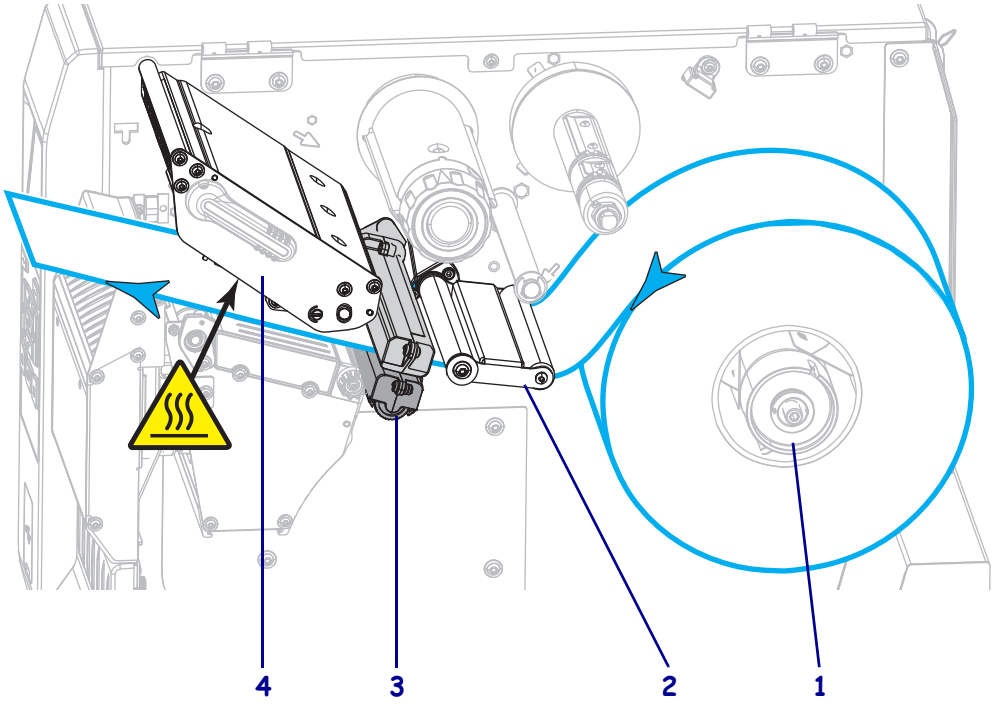

5. **Cuidado •** A lâmina do cortador é afiada. Não toque nem passe os dedos na lâmina.

Insira a mídia através do cortador.

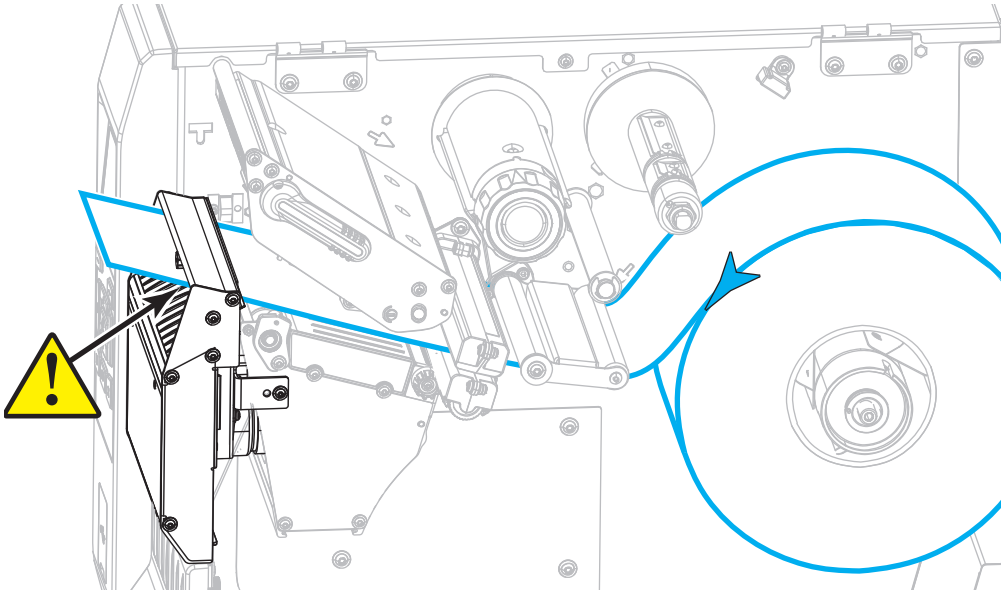

6. Gire o botão de ajuste da guia de mídia conforme mostrado, até que a guia de mídia apenas toque a extremidade da mídia.

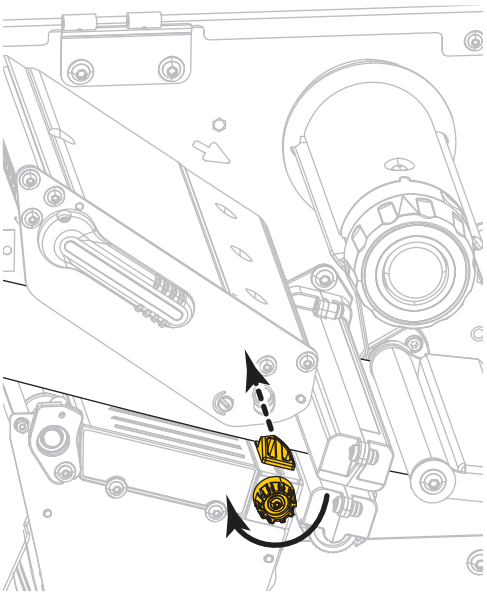

7. A mídia que você está usando requer fita para impressão? Caso não tenha certeza, consulte *Quando usar a fita* na página 24.

Se utilizar…	Então...
Mídia térmica direta (não é necessário fita)	Continue com a etapa 8.
Mídia de transferência térmica (é necessário fita)	**a.** Carregue fita na impressora se ainda não tiver feito isso. Consulte *Carregar a fita* na página 58. **b.** Continue com a etapa 8.

8. Gire a alavanca de abertura do cabeçote de impressão para baixo até travar o cabeçote no lugar.

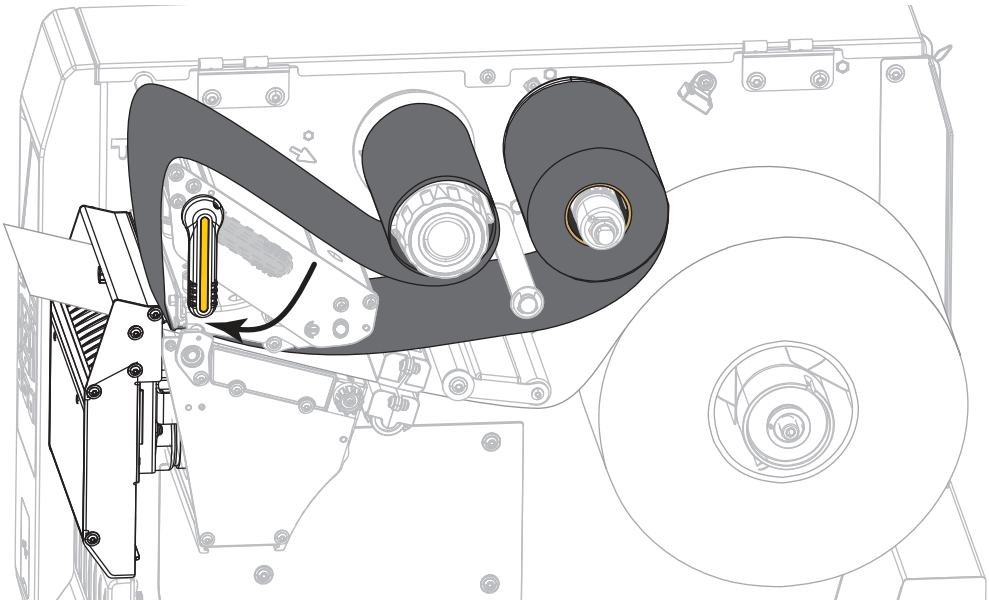

9. Feche a porta de mídia.

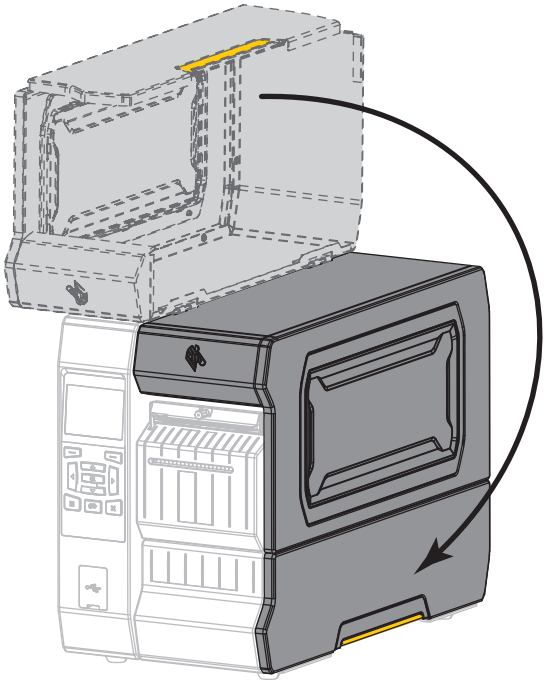

10. Configurar a impressora no modo Imprimir adequado (para obter mais informações, consulte *MODO IMPRESSÃO* na página 110).

11. Pressione PAUSAR para sair do modo Pausar e ativar a impressão.

A impressora pode executar a calibração de etiqueta ou avançar uma etiqueta, dependendo da configuração.

12. Para obter melhores resultados, calibre a impressora. Consulte *Calibrar a fita e sensores de mídia* na página 192.

13. Se desejar, imprima uma configuração ou outra etiqueta para verificar se a impressora está pronta para imprimir. (Consulte *INFORMAÇÕES SOBRE A IMPRESSÃO* na página 119).

O carregamento da mídia no modo Cortador foi concluído.

Carregar a fita

Observação • Esta seção se aplica apenas às impressoras que possuem a opção de transferência térmica instalada.

A fita é utilizada somente com etiquetas de transferência térmica. Para etiquetas térmicas diretas, não carregue a fita na impressora. Para saber se é necessário utilizar a fita com uma determinada mídia, consulte *Quando usar a fita* na página 24.

Cuidado • Ao executar qualquer tarefa próximo de um cabeçote de impressão aberto, tire todos os anéis, relógios, colares pendurados, crachás de identificação ou outros objetos de metal que possam tocar no cabeçote de impressão. Não é necessário desligar a impressora ao trabalhar perto de um cabeçote de impressão aberto, mas a Zebra faz essa recomendação por precaução. Se a impressora for desligada, todas as configurações temporárias, como formatos de etiqueta, serão perdidas e deverão ser recarregadas antes de a impressão ser retomada.

Importante • Para proteger o cabeçote de impressão de desgaste, use fitas que sejam mais largas do que a mídia. A fita deve ser revestida no lado externo.

Para carregar a fita, siga as etapas abaixo:

1. Levante a porta de mídia.

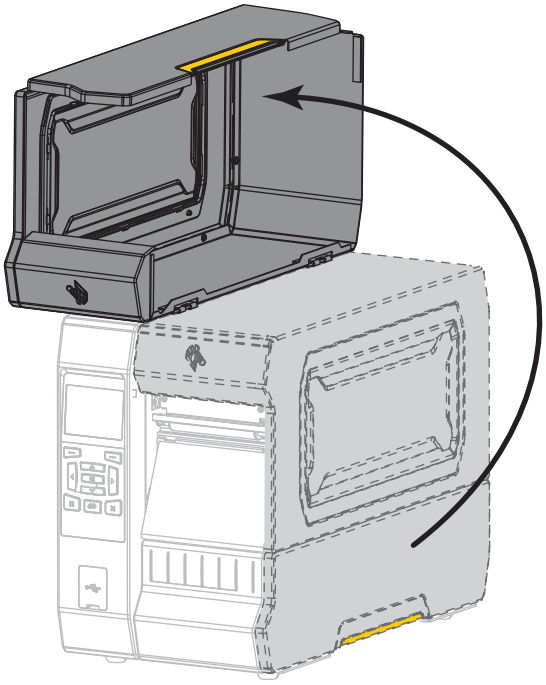

2. **Cuidado •** O cabeçote pode estar quente e causar queimaduras graves. Deixe-o esfriar.

   Abra o conjunto do cabeçote de impressão girando a alavanca de abertura do cabeçote para cima.

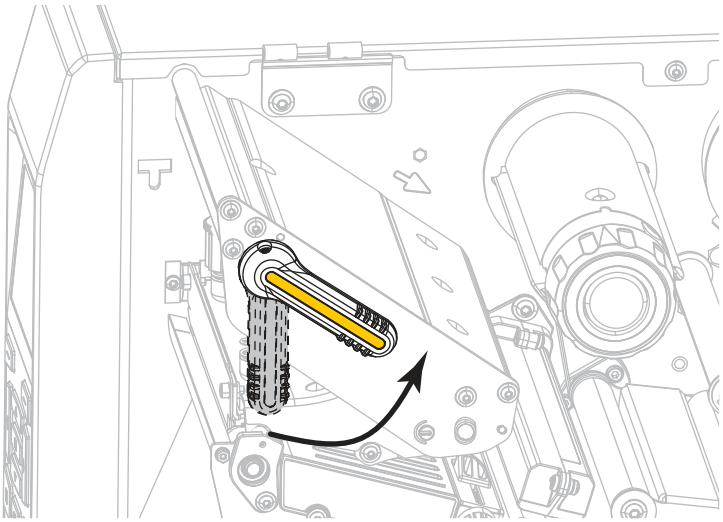

3. Coloque o rolo de fita na bobina de suprimento de fita com a extremidade solta da fita desenrolando como mostrado. Empurre o rolo para trás o máximo possível.

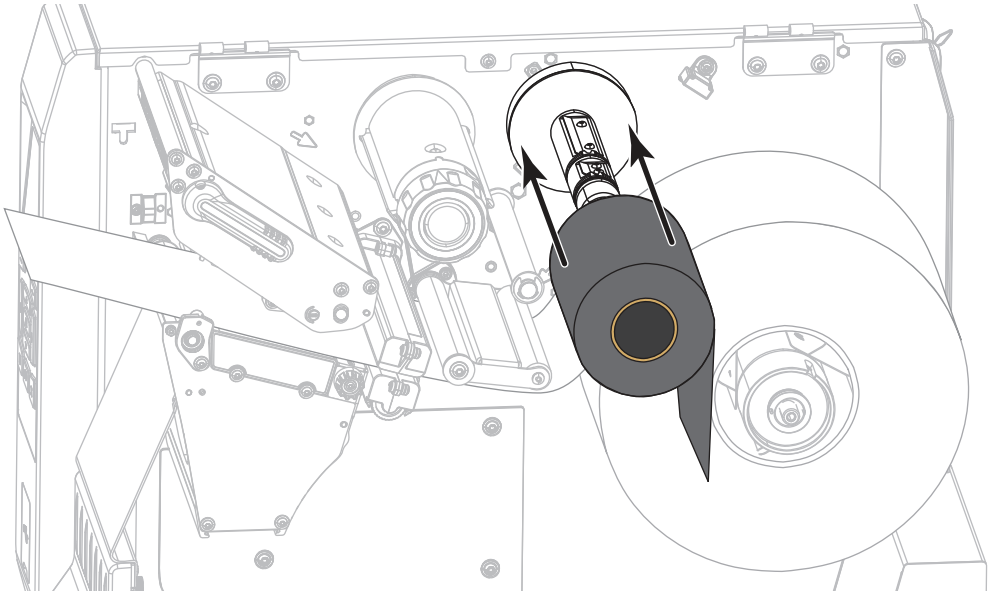

4. Traga a fita para baixo do cabeçote de impressão e ao redor de seu lado esquerdo, como exibido.

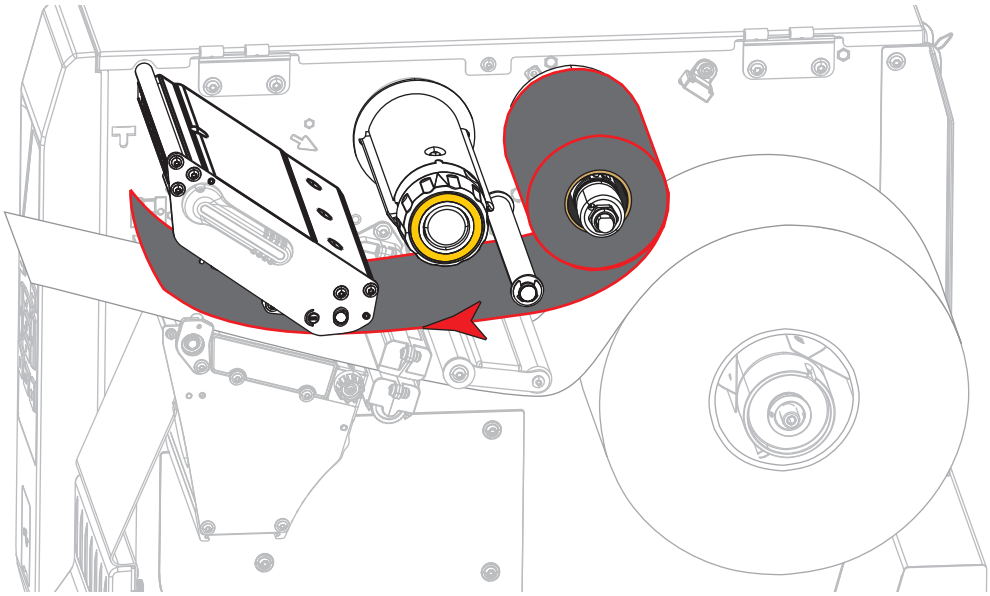

5. Com a trilha da fita tão afastada para trás quanto possível sob o conjunto do cabeçote de impressão, passe a fita ao redor da bobina de recolhimento de fita. Gire a bobina várias vezes na direção indicada para apertar e alinhar a fita.

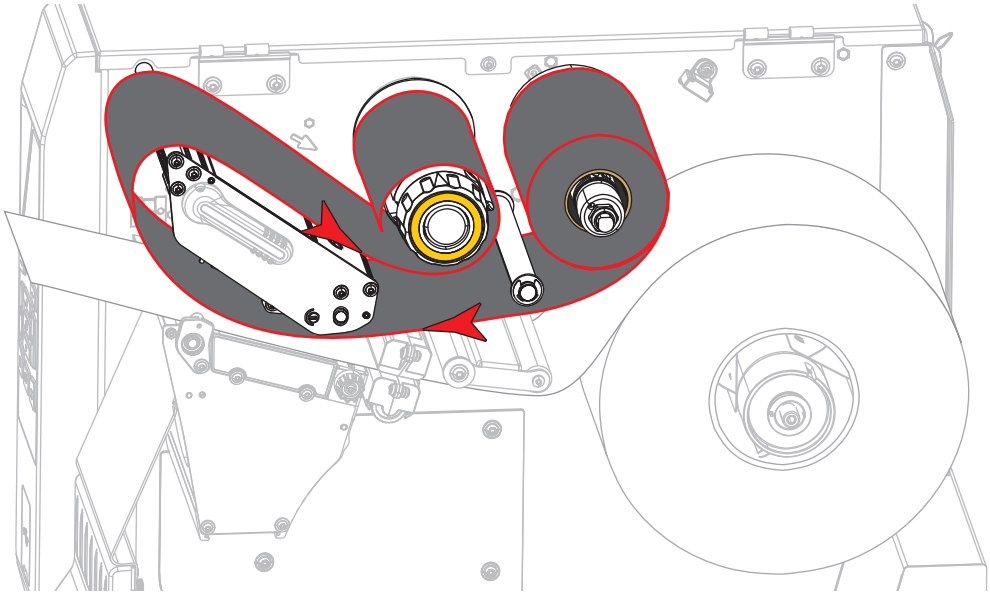

6. A mídia já está carregada na impressora?

Se...	Então...
Não	Continue com a *Carregar a mídia* na página 32 para carregar a mídia na impressora.
Sim	**a.** Gire a alavanca de abertura do cabeçote de impressão para baixo até travar o cabeçote no lugar. 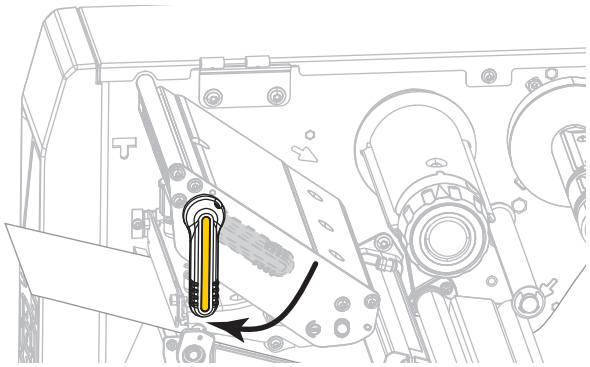 **b.** Feche a porta de mídia. 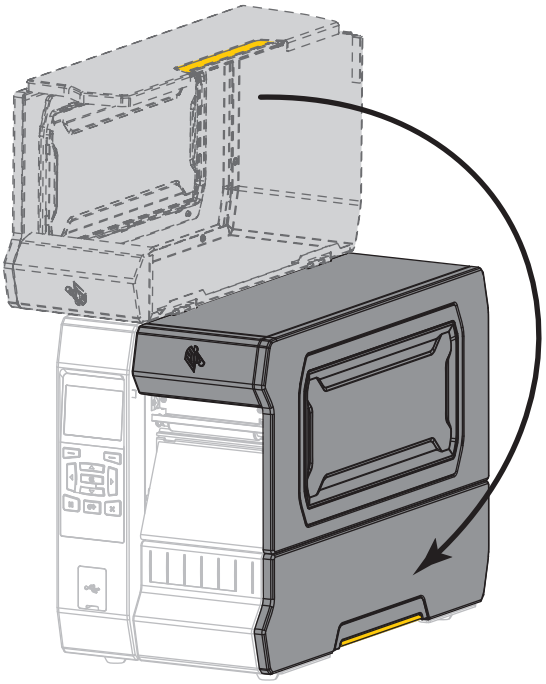 **c.** Se necessário, pressione PAUSAR para ativar a impressão.

Instalar o driver da impressora e conectar a impressora ao computador

Nesta seção, mostramos como usar o programa Zebra Setup Utilities para preparar um computador com o Microsoft Windows® para o driver da impressora antes de conectar a impressora a alguma das interfaces de comunicação de dados. Use esta seção para obter instruções de instalação deste programa se já não tiver feito isso. Você pode conectar a impressora ao computador usando qualquer conexão disponível.

Importante • É preciso usar o programa Zebra Setup Utilities ou o aplicativo Zebra Printer Setup Utility para dispositivos Android (disponível gratuitamente na Google Play™ em https://play.google.com/store/apps/details?id=com.zebra.printersetup) antes de conectar a impressora ao seu computador. Seu computador não instalará os drivers de impressora corretos se você conectar a impressora a ele sem o programa Zebra Setup Utilities ou o aplicativo Zebra Printer Setup Utility.

Instalar o programa Zebra Setup Utilities

Siga as instruções nesta seção se não tiver o Zebra Setup Utilities (Utilitários de configuração Zebra) instalado no computador ou se quiser atualizar uma versão existente do programa. Não é necessário desinstalar nenhuma versão anterior e nenhum driver de impressora da Zebra para fazê-lo.

Para instalar o programa Zebra Setup Utilities, realize as seguintes etapas:

Faça o download do instalador do Zebra Setup Utilities

1. Visite o site http://www.zebra.com/setup.

   A página Zebra Setup Utilities é exibida.

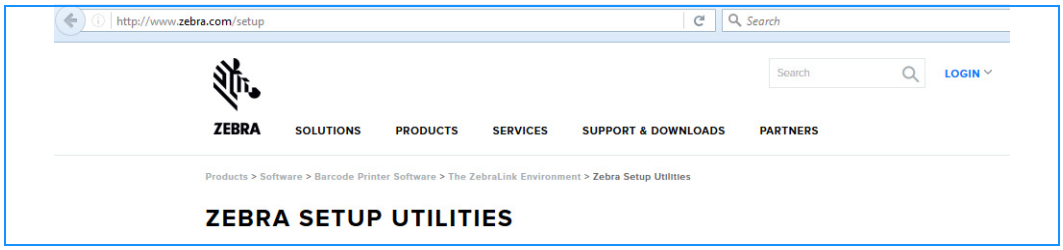

2. Na guia DOWNLOADS, clique em Download na opção ZEBRA SETUP UTILITIES.

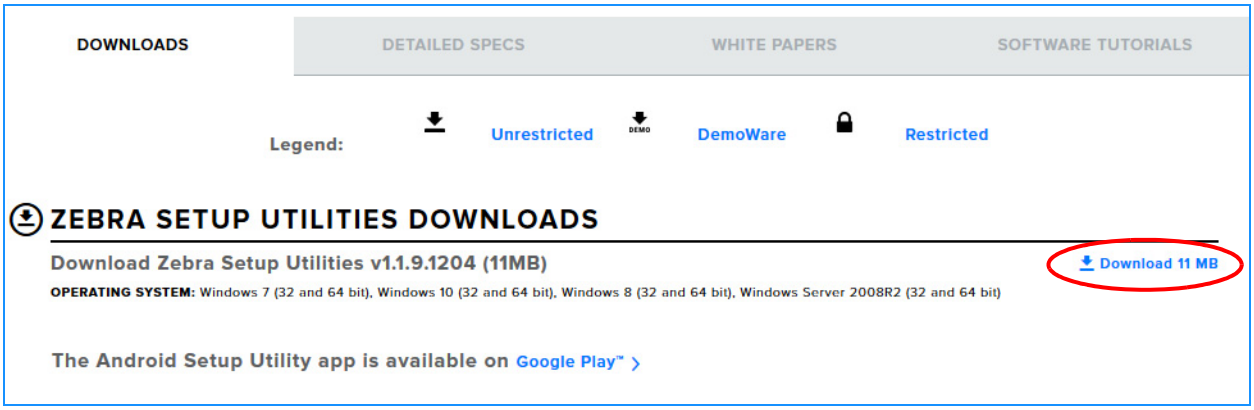

Você é solicitado a ler e aceitar o EULA (Acordo de licença de usuário final).

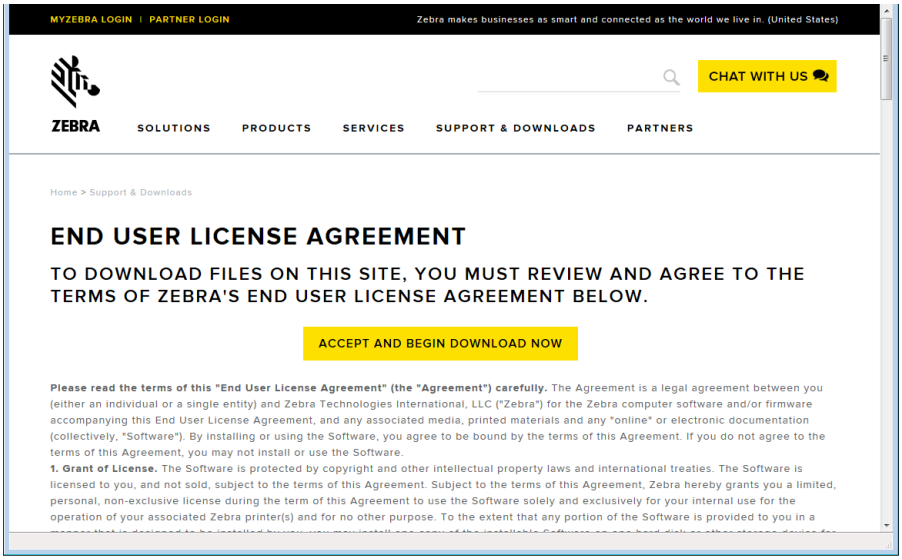

3. Se concordar com os termos do EULA, clique em
ACCEPT AND BEGIN DOWNLOAD NOW (Aceitar e iniciar download agora)
Dependendo do navegador, você poderá executar ou salvar o arquivo executável.

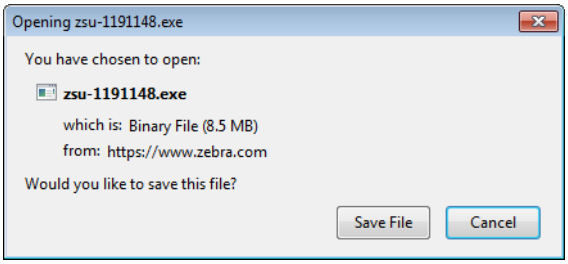

Executar o instalador do Zebra Setup Utilities

4. Salve o programa no seu computador. (Opcional se o navegador lhe der a opção de executar o programa em vez de salvá-lo.)

5. Inicie o arquivo executável. Se o computador solicitar permissão para executar o arquivo, clique no botão apropriado para permitir que ele seja executado.

   O que o computador exibe a seguir depende de o Zebra Setup Utilities estar instalado ou não. Siga as instruções com base no que o computador solicitar.

Se o computador...	Então...
Ainda não tiver o Zebra Setup Utilities instalado	**a.** O assistente do InstallAware - Zebra Setup Utilities exibe o seguinte. 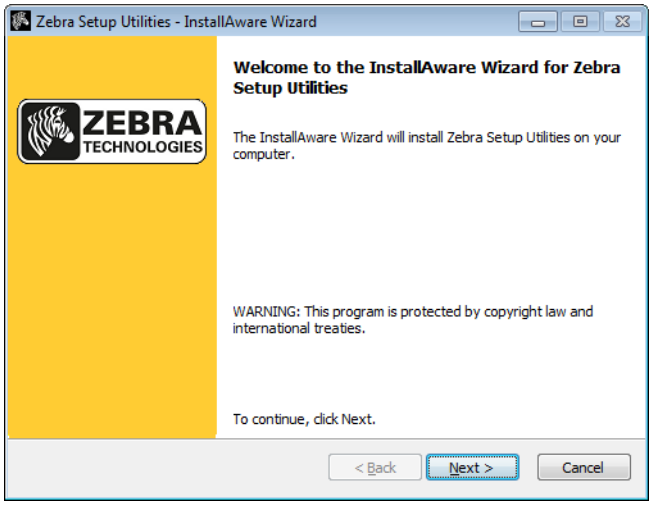 **b.** Continue com a *Novas instalações do Zebra Setup Utilities* na página 65.
Já tiver o Zebra Setup Utilities instalado	**a.** O assistente do InstallAware - Zebra Setup Utilities exibe o seguinte. 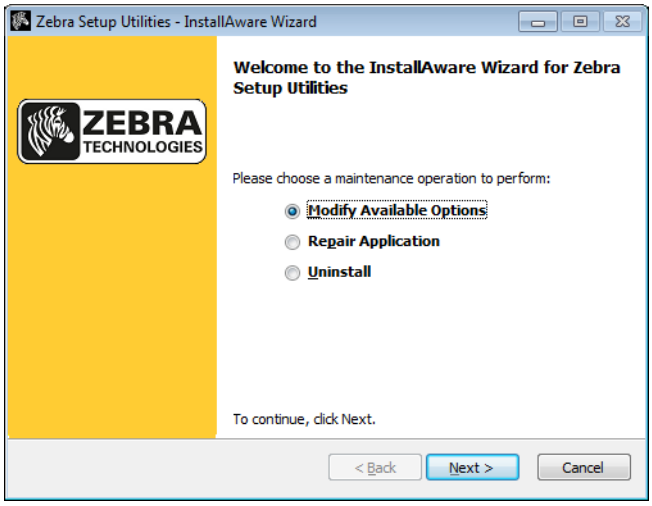 **b.** Continue com a *Atualizar instalações existentes do Zebra Setup Utilities* na página 67.

Novas instalações do Zebra Setup Utilities

6. Clique em "Next" (Avançar).

Você é solicitado novamente a ler e aceitar o EULA (Acordo de licença de usuário final).

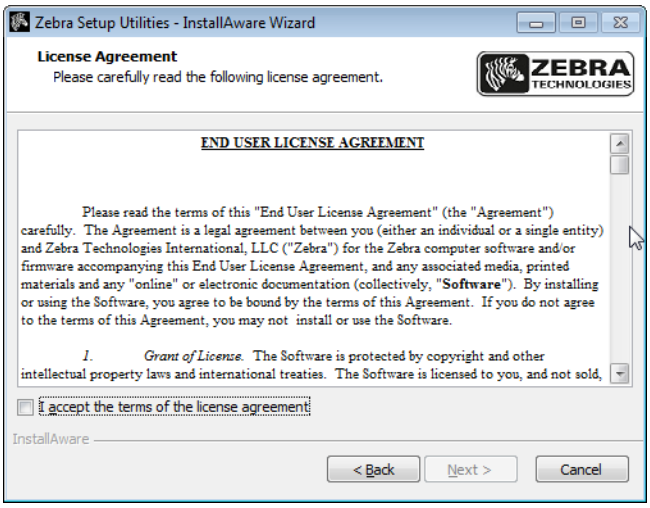

7. Se concordar com os termos do EULA, marque a caixa que diz

I accept the terms of the license agreement (Aceito os termos do acordo de licença)

8. Clique em "Next" (Avançar).

Você é solicitado a selecionar onde os arquivos serão instalados.

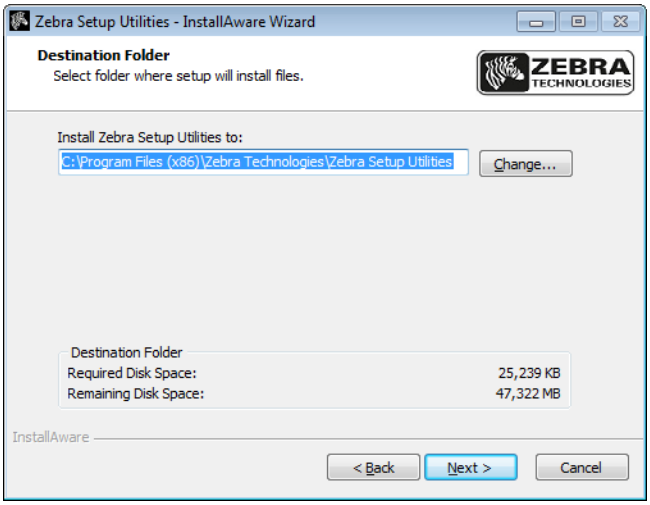

9. Altere a pasta de destino, se necessário, e clique em Next (Avançar).

   Você é solicitado a selecionar um local para os atalhos do programa.

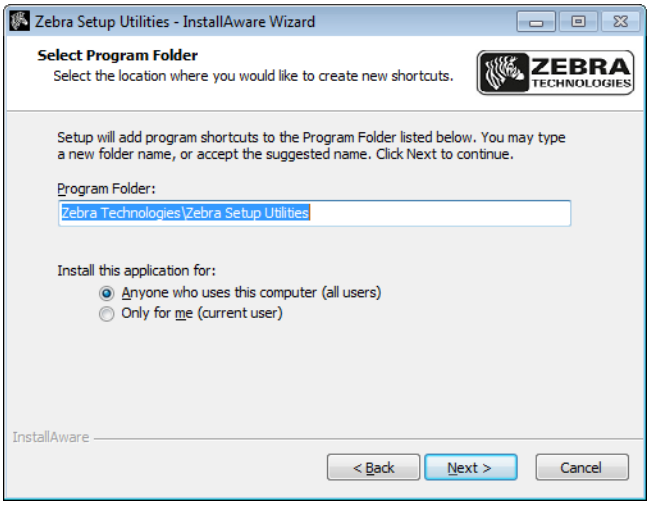

10. Altere o local, se desejar, e clique em Next (Avançar).

    Você é solicitado a concluir o assistente do InstallAware.

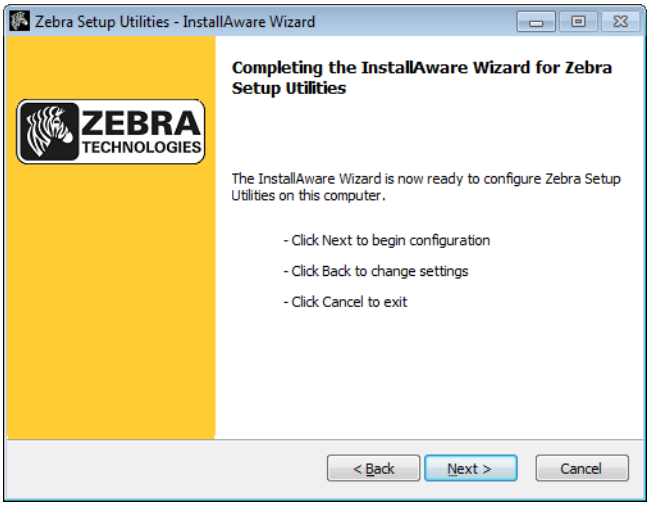

11. Passe para *Continuar com instalações novas ou atualizadas* na página 68.

Atualizar instalações existentes do Zebra Setup Utilities

12. Clique em "Next" (Avançar).

Você é solicitado a escolher os recursos que gostaria de instalar.

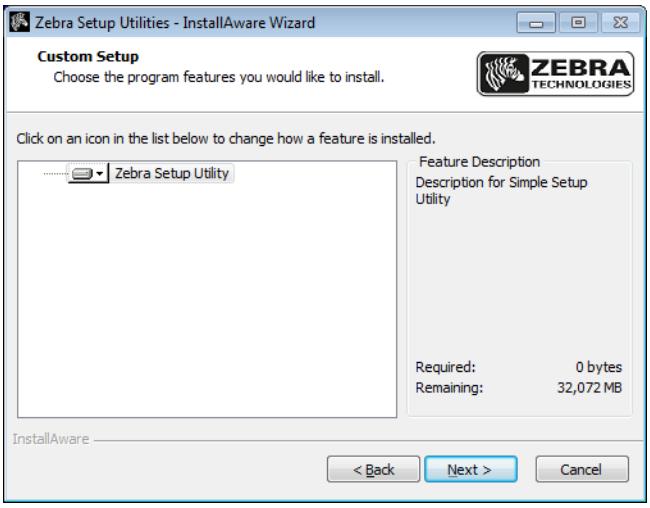

13. Clique em "Next" (Avançar).

Você é solicitado a concluir o assistente do InstallAware.

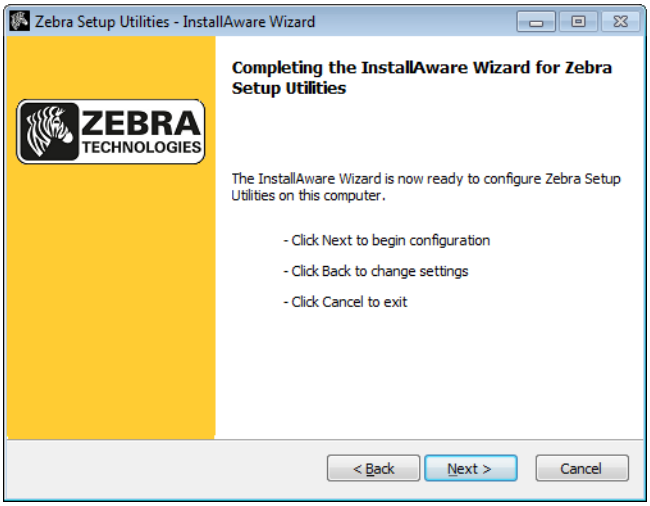

Continuar com instalações novas ou atualizadas

14. Clique em "Next" (Avançar).

A instalação começa.

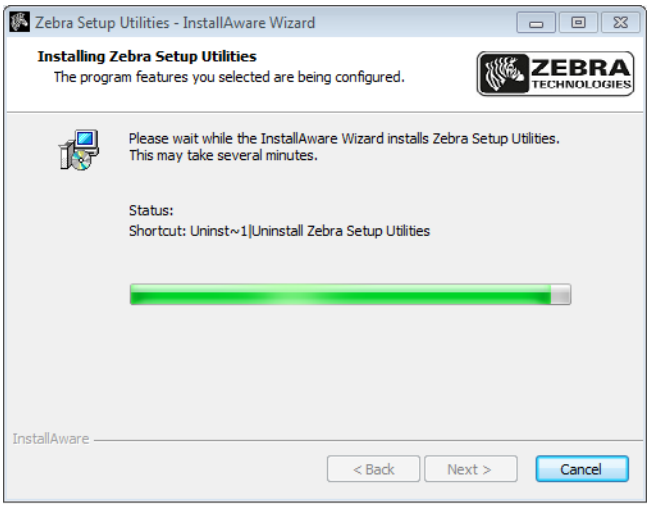

Durante a instalação, são apresentadas informações sobre os drivers.

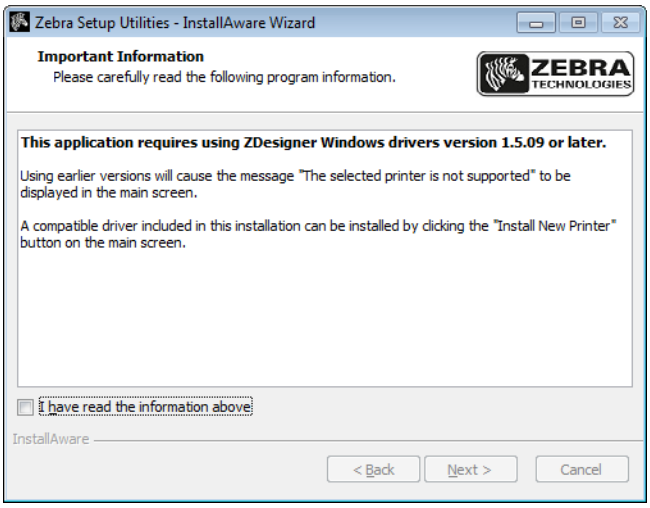

15. Leia as informações e marque a caixa que diz

"I have read the information above" (Li as informações acima).

16. Clique em "Next" (Avançar).

Você verá as opções que podem ocorrer quando o assistente sair da instalação.

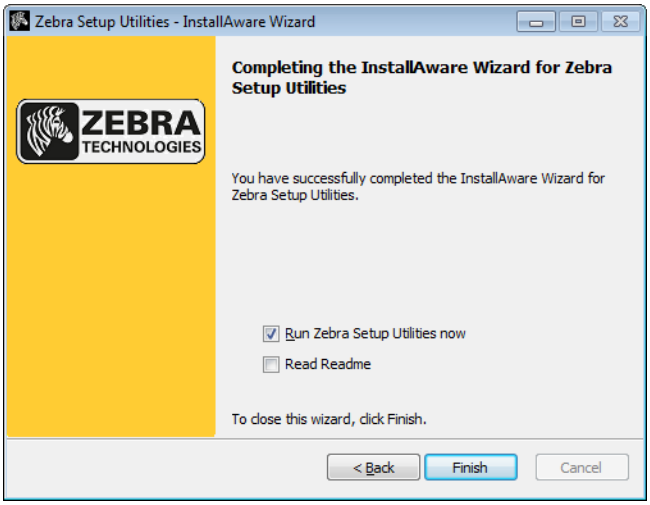

17. Marque a caixa que diz "Run Zebra Setup Utilities now" (Executar o Zebra Setup Utilities agora).

18. Clique em "Finish" (Concluir).

O que o computador exibe a seguir varia, dependendo se já existe algum driver da impressora Zebra instalado no computador. Siga as instruções com base no que o computador exibir.

Se o computador...	Então...
Ainda não tiver nenhum driver da impressora Zebra instalado	O System Prepare Wizard (Assistente de preparação do sistema) é exibido. 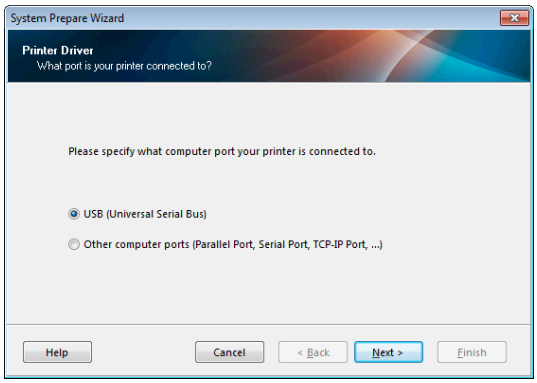
	Para se conectar via... / **Então...**
	Porta USB / Continue com a *Conectar um computador à porta USB da impressora* na página 71.
	Porta serial ou paralela opcional / Continue com a *Conectar um computador à porta serial ou paralela da impressora* na página 75.

Se o computador...	Então...
Já tiver algum driver da impressora Zebra instalado	A tela Zebra Setup Utilities é exibida.

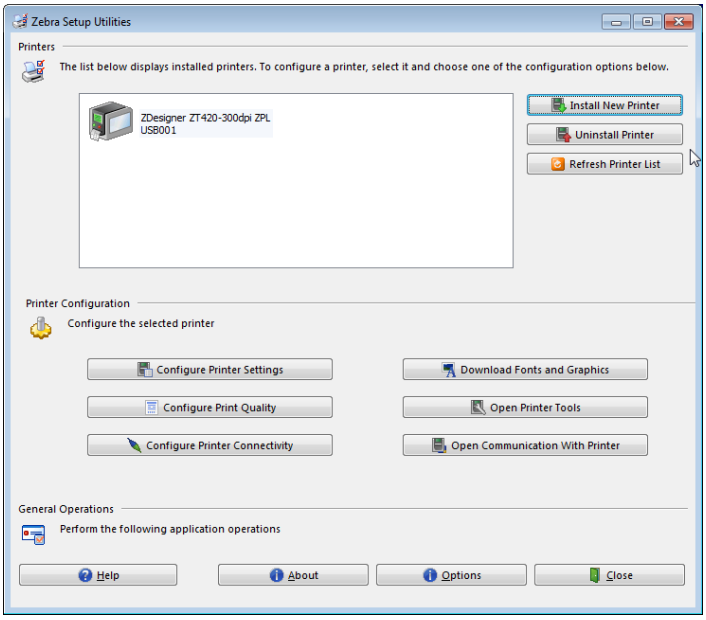

Para se conectar via...	Então...
Porta USB	Continue com a *Conectar a impressora a uma porta USB no computador* na página 72.
Porta serial ou paralela opcional	Continue com a *Adição de uma impressora a partir da tela Zebra Setup Utilities* na página 78.

Conectar um computador à porta USB da impressora

Execute as etapas desta seção somente após instalar o programa Zebra Setup Utilities. Se necessário, execute as etapas em *Instalar o programa Zebra Setup Utilities* na página 62 antes de continuar.

Importante • É necessário instalar o programa Zebra Setup Utilities (Utilitários de configuração Zebra) antes de conectar a impressora ao computador. Seu computador não instalará os drivers de impressora corretos se você conectar a impressora a ele sem o programa Zebra Setup Utilities.

Cuidado • Verifique se a impressora está desligada (**O**) antes de conectar os cabos de comunicação de dados. Conectar um cabo de comunicação de dados enquanto estiver ligada (**I**) pode danificar a impressora.

Para conectar a impressora ao computador via USB, execute estas etapas:

Executar o System Prepare Wizard

Se estiver na tela Zebra Setup Utilities, não é necessário fazer esta seção. Continue com a *Conectar a impressora a uma porta USB no computador* na página 72.

Na primeira vez que instalar o programa Zebra Setup Utilities e os drivers da impressora, aparece um aviso para seguir o System Prepare Wizard (Assistente de preparação do sistema).

Figura 8 • Assistente de preparação do sistema

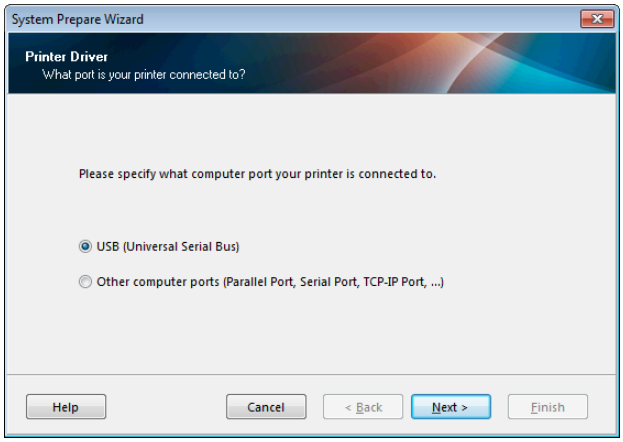

1. Clique em "Next" (Avançar).

   O System Prepare Wizard (Assistente de preparação do sistema) solicita que você conecte a impressora à porta USB do computador.

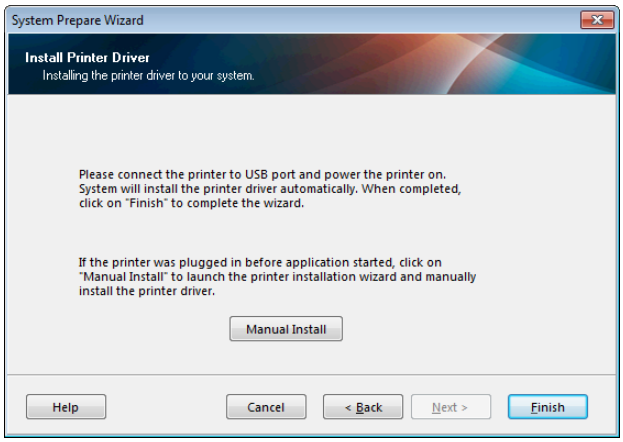

2. Clique em "Finish" (Concluir).

   A tela Zebra Setup Utilities é exibida.

Conectar a impressora a uma porta USB no computador

Execute as etapas nesta seção apenas quando o System Prepare Wizard (Assistente de preparação do sistema) solicitar ou após abrir o programa Zebra Setup Utilities (Utilitários de configuração Zebra). Se necessário, execute as etapas em *Instalar o programa Zebra Setup Utilities* na página 62 antes de continuar.

Figura 9 • Tela Zebra Setup Utilities

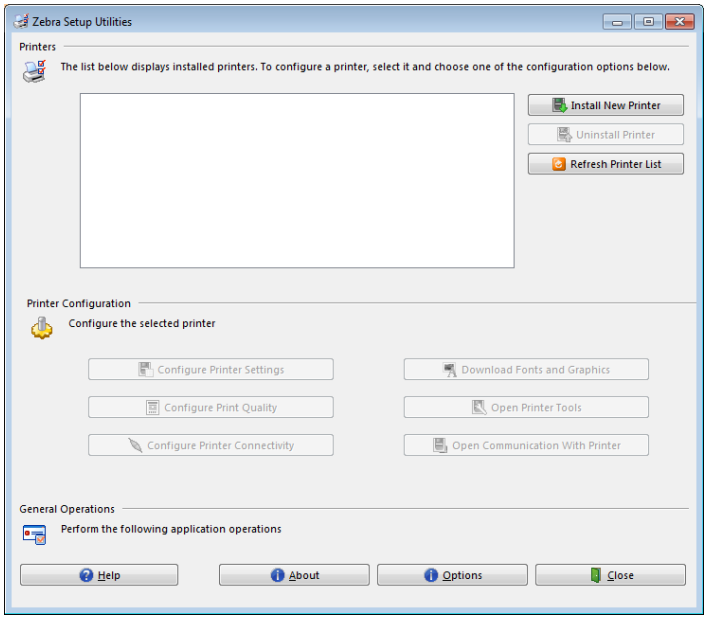

3. Conecte uma extremidade do cabo USB à porta USB da impressora e a outra extremidade ao seu computador.

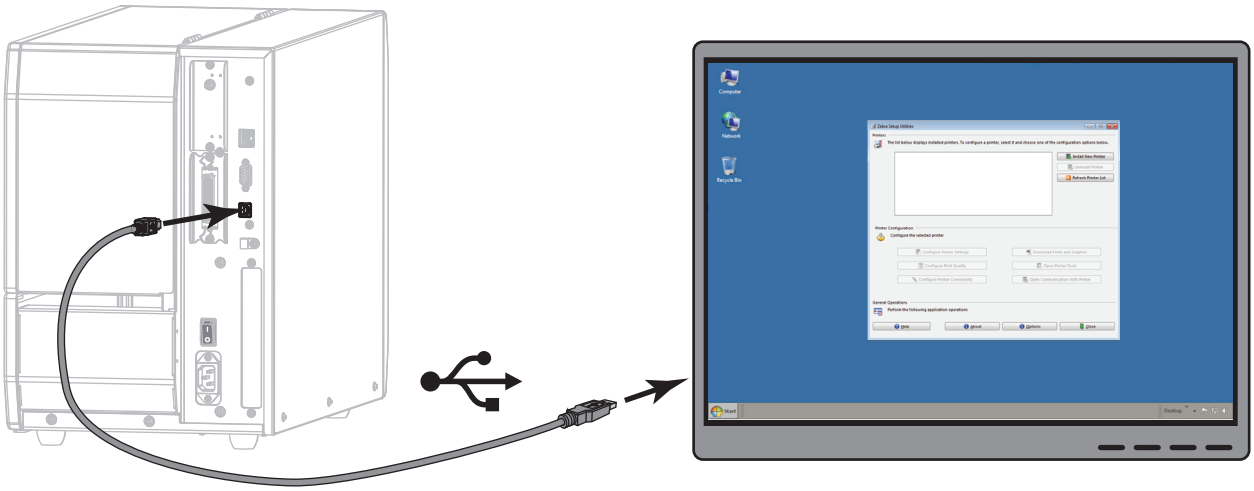

4. Conecte a fêmea do cabo CA no conector de força CA na parte traseira da impressora.

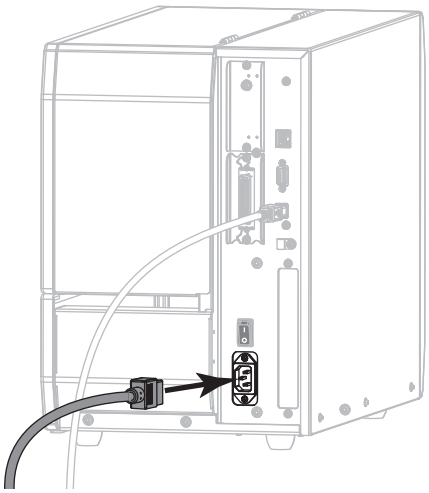

5. Conecte a extremidade macho do cabo de alimentação CA a uma tomada elétrica adequada.

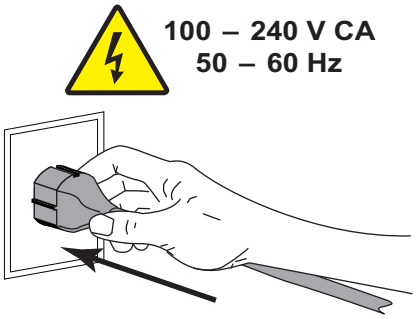

6. Ligue (**I**) a impressora.

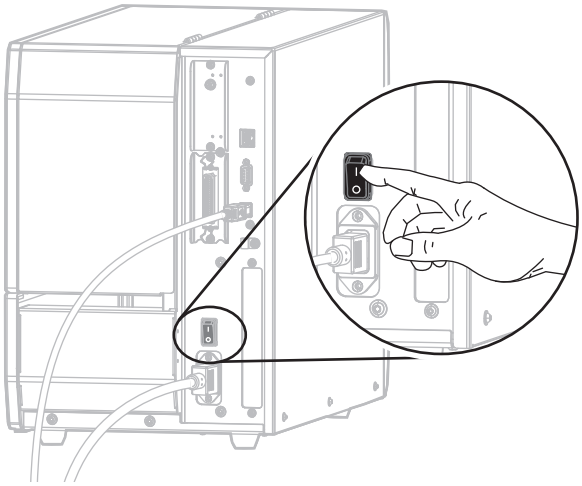

Quando inicializar a impressora, o computador conclui a instalação do driver e reconhece a impressora.

A instalação para a conexão USB está concluída.

Conectar um computador à porta serial ou paralela da impressora

Execute as etapas desta seção somente após instalar o programa Zebra Setup Utilities. Se necessário, execute as etapas em *Instalar o programa Zebra Setup Utilities* na página 62 antes de continuar.

Importante • É necessário instalar o programa Zebra Setup Utilities (Utilitários de configuração Zebra) antes de conectar a impressora ao computador. Seu computador não instalará os drivers de impressora corretos se você conectar a impressora a ele sem o programa Zebra Setup Utilities.

Cuidado • Verifique se a impressora está desligada (**O**) antes de conectar os cabos de comunicação de dados. Conectar um cabo de comunicação de dados enquanto estiver ligada (**I**) pode danificar a impressora.

Para conectar a impressora ao computador via USB, execute estas etapas:

Se estiver na tela Zebra Setup Utilities, não é necessário fazer esta seção. Continue com a *Adição de uma impressora a partir da tela Zebra Setup Utilities* na página 78.

Executar o System Prepare Wizard

Na primeira vez que instalar o programa Zebra Setup Utilities e os drivers da impressora, aparece um aviso para seguir o System Prepare Wizard (Assistente de preparação do sistema).

Figura 10 • Assistente de preparação do sistema

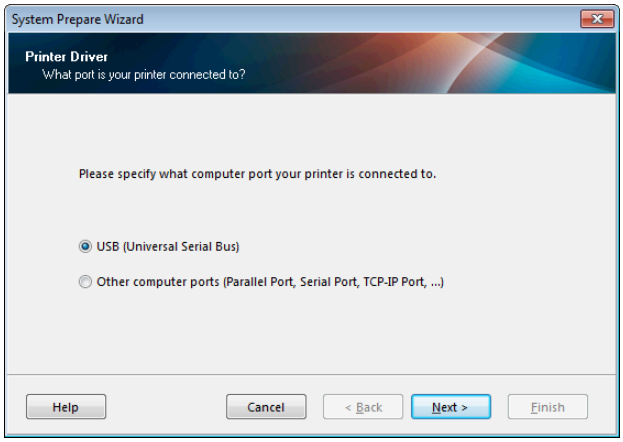

1. Selecione "Other computer ports (Parallel Port, Serial Port, TCP-IP Port, ...)" (Outras portas do computador [porta paralela, porta serial, porta TCP-IP...]) e clique em "Next" (Avançar).

   O novo assistente da impressora solicita que você inicie o procedimento de instalação.

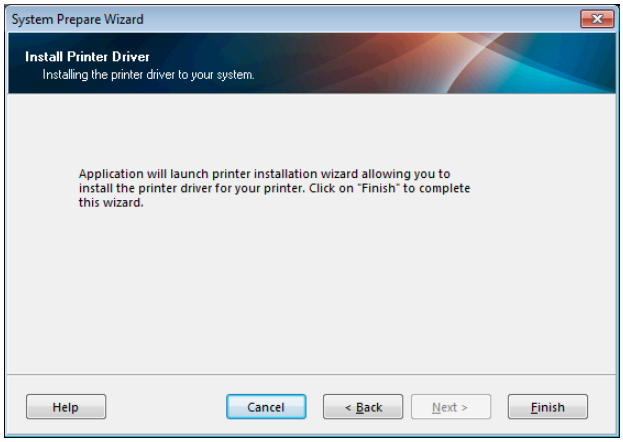

2. Clique em "Finish" (Concluir).

   O assistente do driver da impressora é exibido.

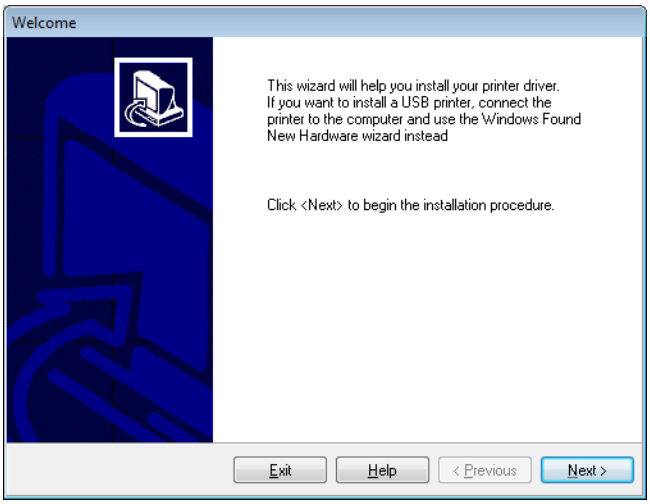

3. Clique em "Next" (Avançar).

   Você é solicitado a selecionar uma opção de instalação.

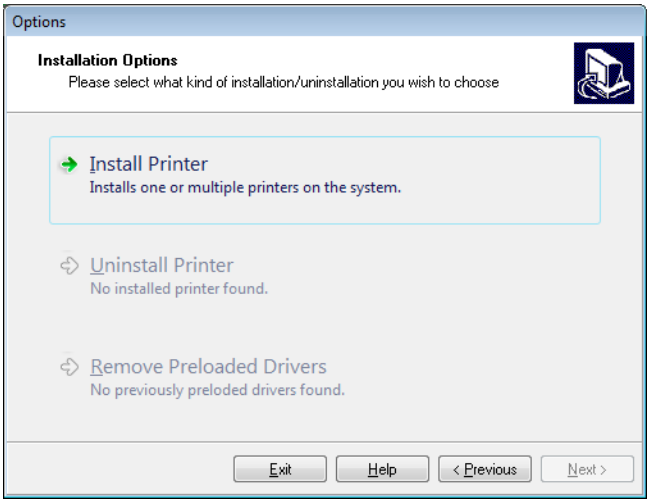

4. Continue com a passo 6 na página 79.

Adição de uma impressora a partir da tela Zebra Setup Utilities

Figura 11 • Tela Zebra Setup Utilities

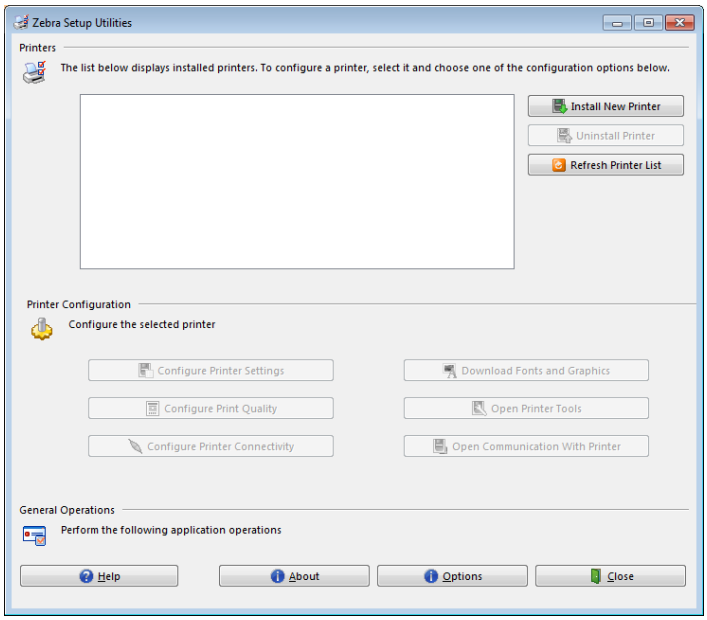

5. Na tela Zebra Setup Utilities, clique em "Install New Printer" (Instalar nova impressora). Você é solicitado a selecionar uma opção de instalação.

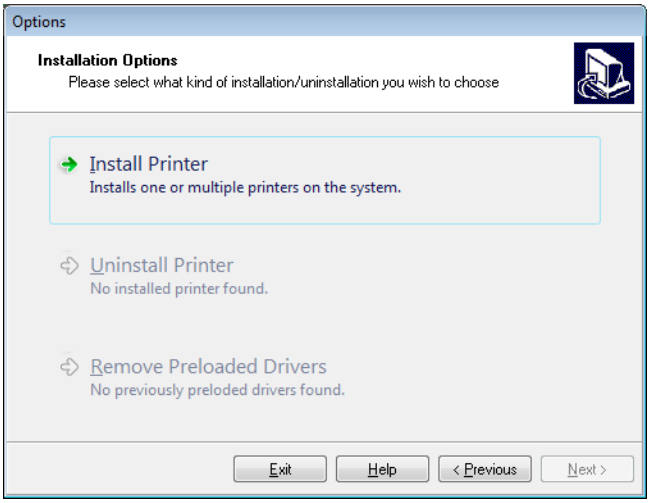

6. Clique em "Install Printer" (Instalar impressora).

   Você é solicitado a selecionar um tipo de impressora.

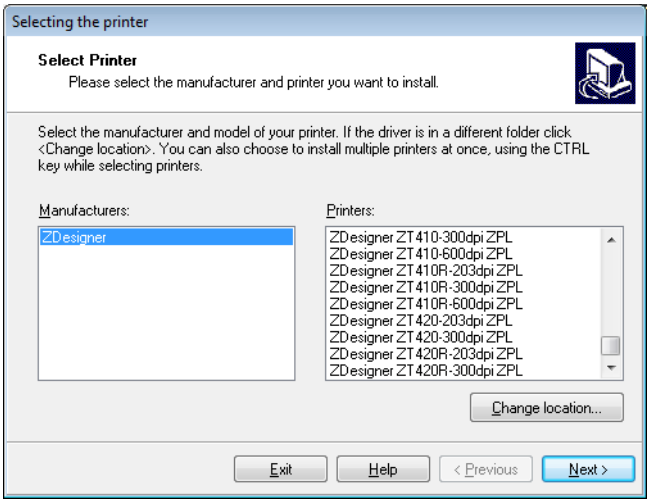

7. Selecione o modelo e a resolução da impressora.

   O modelo e a resolução estão em um adesivo de número de peça da impressora, geralmente localizado abaixo da bobina de mídia. As informações estarão no seguinte formato:

   `Part Number: XXXXXxY - xxxxxxxx`

   em que

   XXXXX = o modelo da impressora

   Y = a resolução da impressora (2 = 203 dpi, 3 = 300 dpi, 6 = 600 dpi)

   Por exemplo, no número de peça **ZT620**x**3** – xxxxxxxx

   ZT620 indica que a impressora é um modelo ZT620

   3 indica que a resolução do cabeçote é de 300 dpi

8. Clique em "Next" (Avançar).

   Você é solicitado a fornecer um nome para a impressora, a porta à qual a impressora será conectada e o idioma do programa.

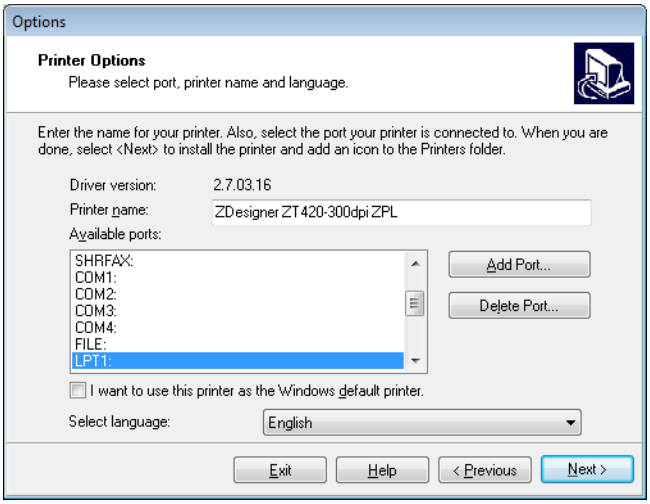

9. Altere o nome da impressora (se desejar) e selecione a porta e o idioma adequados.

10. Clique em "Next" (Avançar).

Você é solicitado a iniciar outros assistentes de configuração.

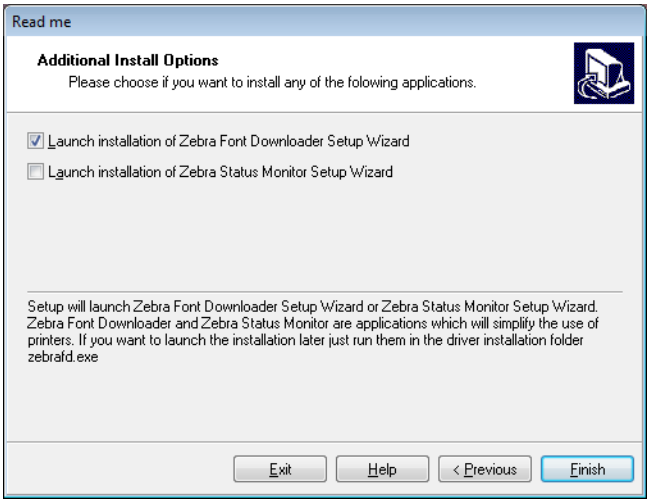

11. Marque as opções desejadas e clique em "Finish" (Concluir).

O driver da impressora é instalado. Se aparecer um aviso de que outros programas podem ser afetados, clique em "Next" (Avançar).

Conexão da impressora a uma porta serial ou paralela no computador

12. Conecte um ou ambos os cabos às portas apropriadas na impressora.

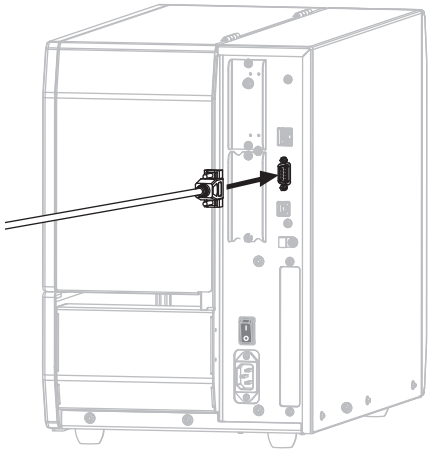

Conector serial

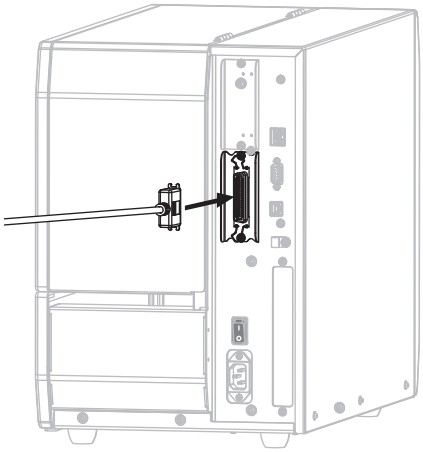

Conector paralelo

13. Conecte a outra extremidade do cabo à porta apropriada no computador.

14. Conecte a fêmea do cabo CA no conector de força CA na parte traseira da impressora.

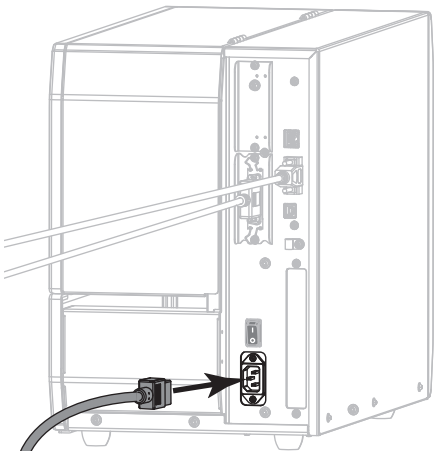

15. Conecte a extremidade macho do cabo de alimentação CA a uma tomada elétrica adequada.

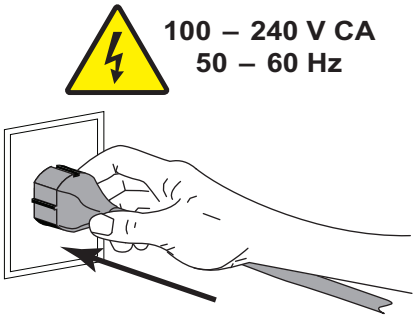

16. Ligue (**I**) a impressora.

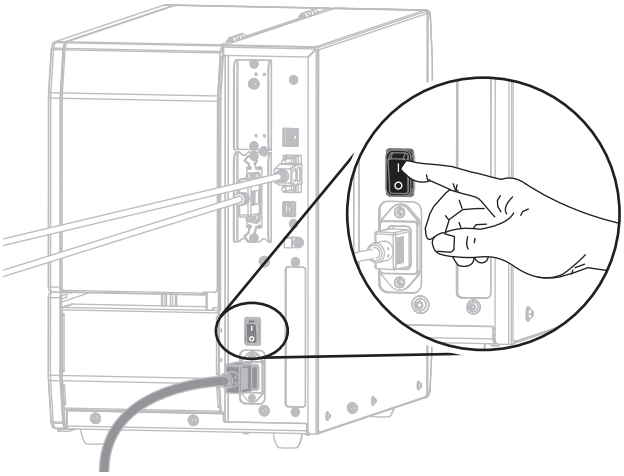

A impressora é iniciada.

Configuração da impressora (se necessário)

17. Se necessário, ajuste as configurações de porta da impressora para corresponderem às do computador. Para obter mais informações, consulte *PORTAS* na página 103.

A instalação para as conexões serial ou paralela está concluída.

Conectar-se à sua rede por meio da porta Ethernet da impressora

Se quiser utilizar uma conexão de servidor de impressão com fio (Ethernet) pode ser necessário conectar a impressora ao computador usando uma das outras conexões disponíveis. Enquanto a impressora estiver conectada por meio de uma dessas conexões, configure a impressora para se comunicar com a sua rede de área local (LAN) por meio do servidor de impressão com fio da impressora.

Para obter informações adicionais sobre os servidores de impressão Zebra, consulte o *ZebraNet Wired and Wireless Print Servers User Guide* (Guia do usuário do servidor de impressão com e sem fio ZebraNet). Para fazer download da última versão deste guia, vá para http://www.zebra.com/zt600-info.

Para conectar a impressora ao computador por meio de um servidor de impressão com fio, execute estas etapas:

1. Instale o Zebra Setup Utilities (Utilitários de configuração Zebra) conforme instruções em *Instalar o programa Zebra Setup Utilities* na página 62.
2. Conecte a fêmea do cabo CA no conector de força CA na parte traseira da impressora.

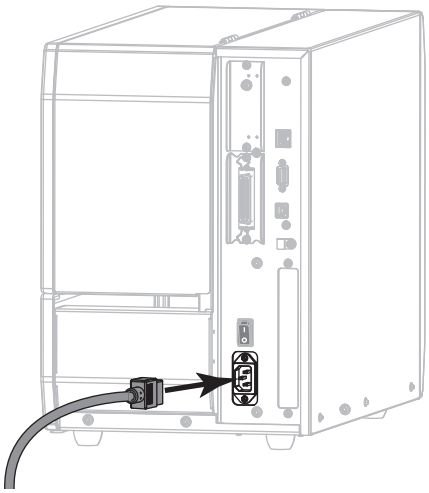

3. Conecte a extremidade macho do cabo de alimentação CA a uma tomada elétrica adequada.

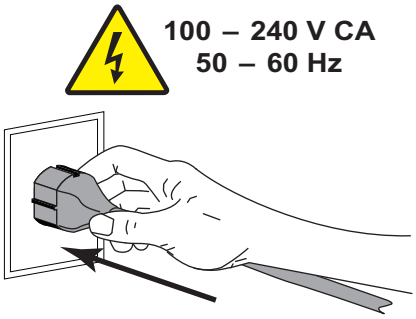

4. Ligue (**I**) a impressora.

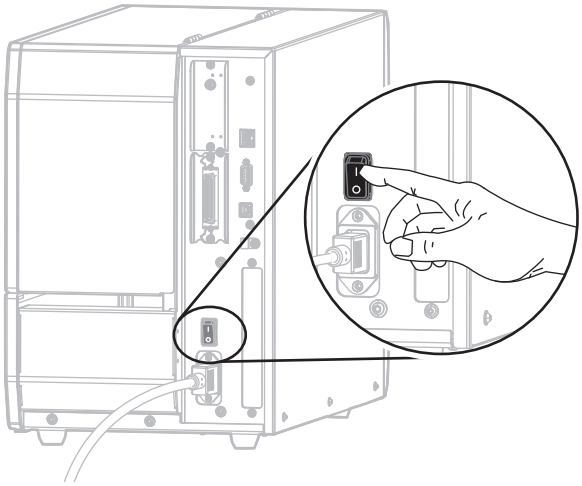

A impressora é iniciada.

5. Conecte a impressora a um cabo Ethernet conectado à sua rede.

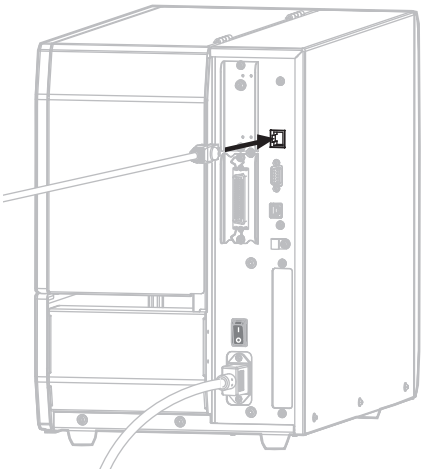

A impressora tenta se comunicar com a rede. Se tiver êxito, ela preenche o gateway e os valores de sub-rede da sua LAN e obtém um endereço IP. O painel da impressora alterna entre a versão de firmware da impressora e o seu endereço IP.

6. Verifique o painel para ver se um endereço IP foi atribuído à impressora. Consulte *ENDEREÇO IP COM FIO* na página 143.

Se o endereço IP da impressora for	Então...
0,0.0,0 **ou** **000.000.000.000**	Continue com a *Configuração da impressora com as suas informações de LAN (se necessário)* na página 85.
algum outro valor	Continue com a *Adição de uma impressora a partir da tela Zebra Setup Utilities* na página 86.

Configuração da impressora com as suas informações de LAN (se necessário)

Se a impressora se conectar à sua rede automaticamente, não é necessário completar esta seção. Continue com a *Adição de uma impressora a partir da tela Zebra Setup Utilities* na página 86.

7. Conecte a impressora ao computador usando uma porta USB, serial ou paralela opcional, conforme instruções em *Conectar um computador à porta USB da impressora* na página 71 ou *Conectar um computador à porta serial ou paralela da impressora* na página 75.

8. Ajuste as configurações da impressora a seguir. Você pode alterar os valores por meio do Zebra Setup Utilities (clique em "Configure Printer Connectivity" [Configurar conectividade da impressora na tela Zebra Setup Utilities]) ou das formas listadas nos links a seguir. Entre em contato com o administrador de rede para obter os valores corretos da sua rede.
   - *PROTOC. IP DE WLAN* na página 151 (alterar o valor de TODOS para PERMANENTE)
   - *GATEWAY COM FIO* na página 145 (corresponder ao valor do gateway da LAN)
   - *MÁSC. SUB-R. CON.* na página 144 (corresponder ao valor de sub-rede da LAN)
   - *END. IP DE WLAN* na página 148 (atribuir um endereço IP único à impressora)

Adição de uma impressora a partir da tela Zebra Setup Utilities

9. Se necessário, abra o programa Zebra Setup Utilities (Utilitários de configuração Zebra).
A tela Zebra Setup Utilities é exibida.

Figura 12 • Tela Zebra Setup Utilities

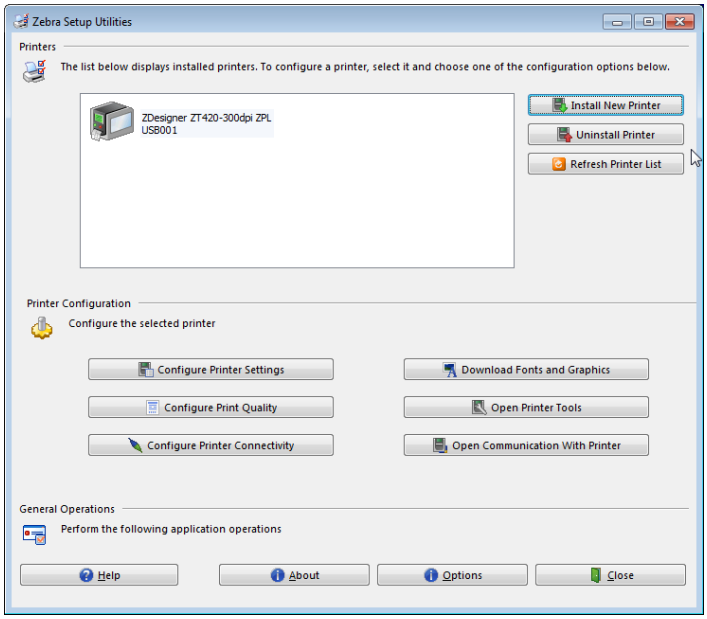

10. Clique em "Install New Printer" (Instalar nova impressora).
O assistente do driver da impressora é exibido.

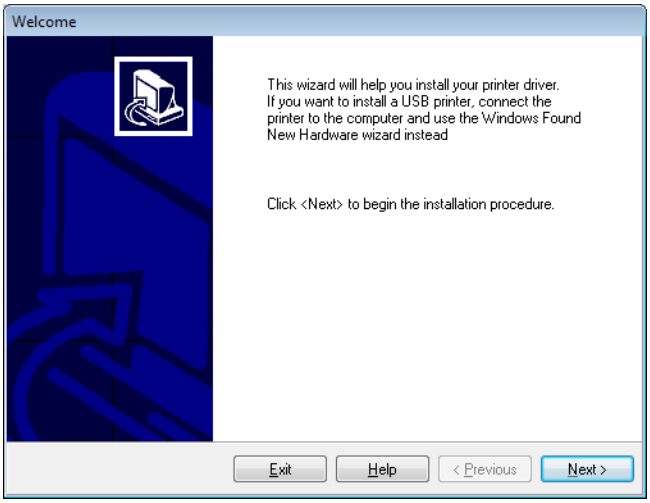

11. Clique em "Next" (Avançar).

Você é solicitado a selecionar uma opção de instalação.

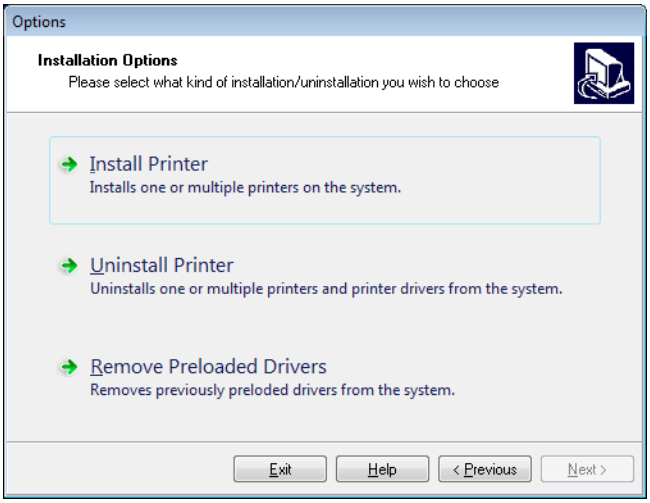

12. Clique em "Install Printer" (Instalar impressora).

Você é solicitado a selecionar um tipo de impressora.

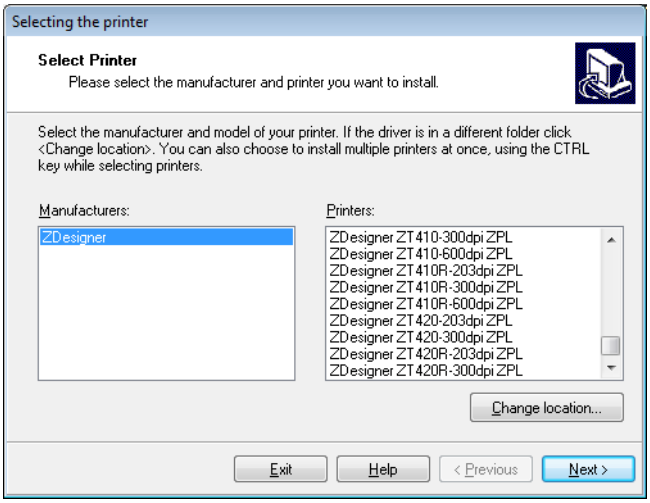

13. Selecione o modelo e a resolução da impressora.

O modelo e a resolução estão em um adesivo de número de peça da impressora, geralmente localizado abaixo da bobina de mídia. As informações estarão no seguinte formato:

`Part Number: XXXXXxY - xxxxxxxx`

em que

XXXXX = o modelo da impressora

Y = a resolução da impressora (2 = 203 dpi, 3 = 300 dpi, 6 = 600 dpi)

Por exemplo, no número de peça **ZT620**x**3** – xxxxxxxx

ZT620 indica que a impressora é um modelo ZT620

3 indica que a resolução do cabeçote é de 300 dpi

14. Clique em "Next" (Avançar).

Você recebe uma notificação de que a impressora já está instalada.

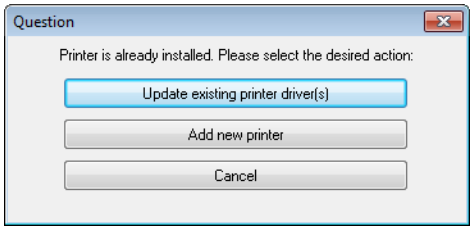

15. Clique em "Add new Printer" (Adicionar nova impressora).

Você é solicitado a fornecer um nome para a impressora, a porta à qual a impressora será conectada e o idioma do painel da impressora.

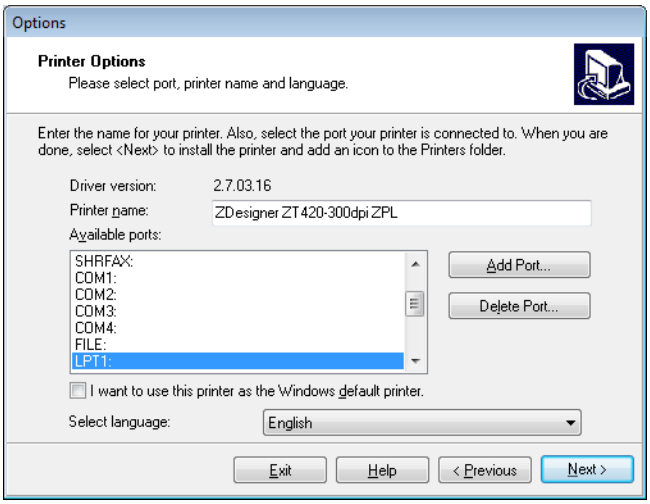

16. Clique em "Add Port" (Adicionar porta).

O assistente solicita um nome para a porta e o endereço IP da impressora.

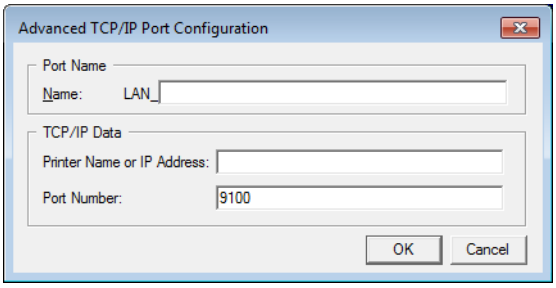

Observação • Se outros aplicativos estiverem abertos, o assistente pode exibir um aviso de que o driver está sendo bloqueado por algum outro processo. Clique em "Next" (Avançar) para continuar ou "Exit" (Sair) para poder salvar o seu trabalho antes de prosseguir com a instalação.

17. Dê à porta um nome que você possa reconhecer quando aparecer na lista de portas disponíveis.

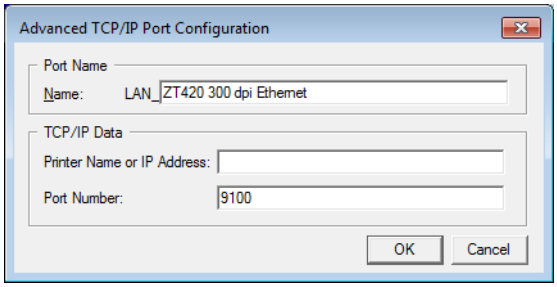

18. Insira o endereço IP da impressora. Pode ser um atribuído automaticamente ou outro que você tiver especificado manualmente na seção anterior.

19. Clique em "OK".

Um driver da impressora é criado com o nome de porta atribuído. A nova porta da impressora aparece na lista de portas disponíveis.

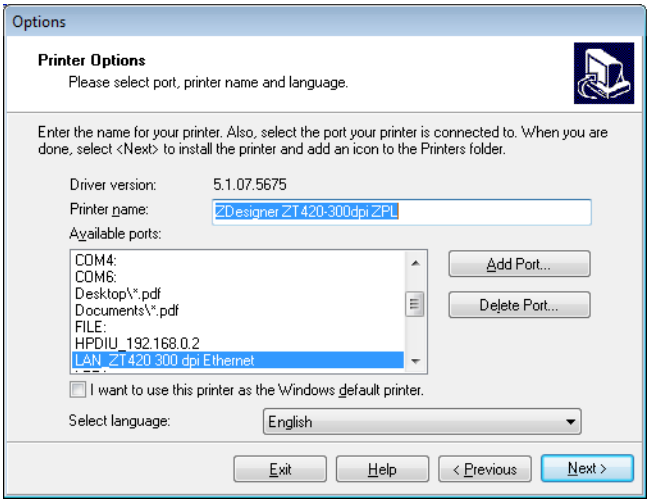

20. Clique em "Next" (Avançar).

Você é solicitado a iniciar outros assistentes de configuração.

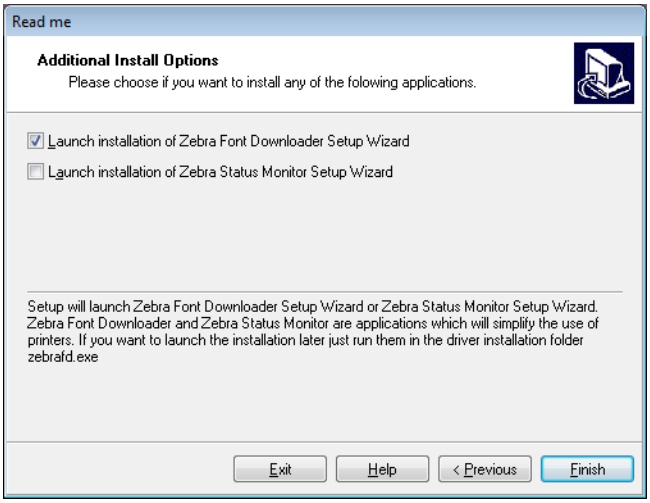

21. Marque as opções desejadas e clique em "Finish" (Concluir).

O driver da impressora é instalado. Se aparecer um aviso de que outros programas podem ser afetados, clique na opção apropriada para continuar.

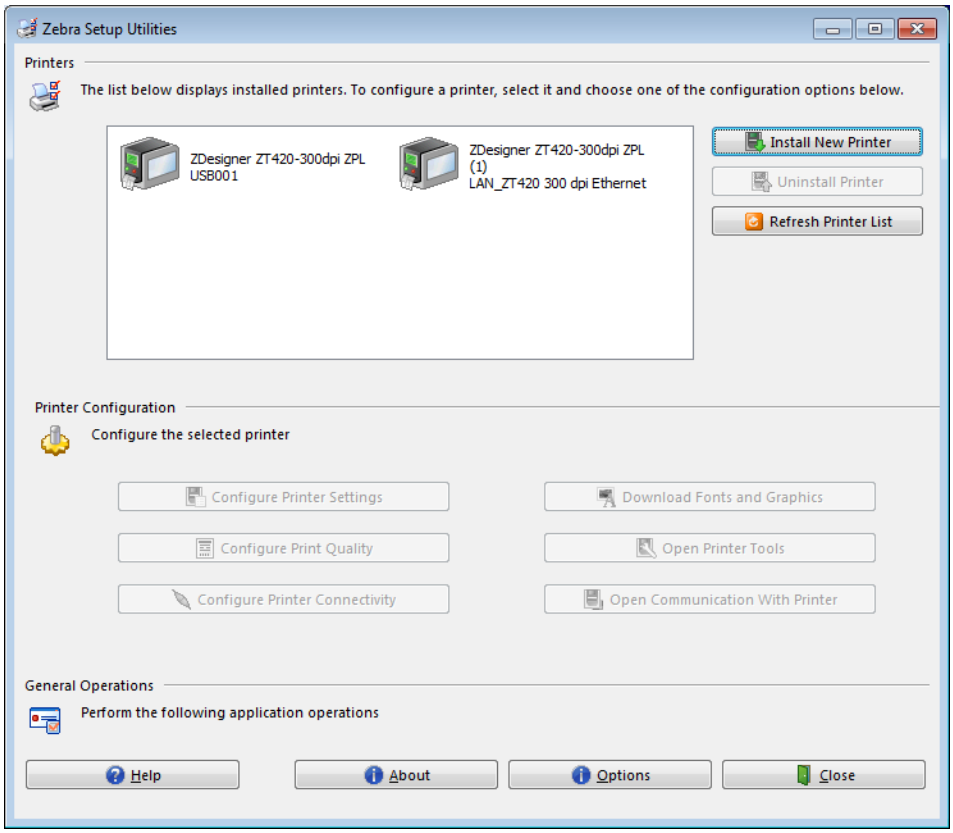

A instalação para as conexões com fio (Ethernet) está concluída.

Conectar a impressora à sua rede sem fio

Se você quiser utilizar o servidor de impressão sem fio opcional da impressora, será necessário primeiramente conectar a impressora ao computador usando uma das outras conexões disponíveis. Enquanto a impressora estiver conectada por meio de uma dessas conexões, configure a impressora para se comunicar com a sua rede local sem fio (WLAN) por meio do servidor de impressão sem fio.

Para obter informações adicionais sobre os servidores de impressão Zebra, consulte o *ZebraNet Wired and Wireless Print Servers User Guide* (Guia do usuário do servidor de impressão com e sem fio ZebraNet). Para fazer download da última versão deste guia, vá para http://www.zebra.com/zt600-info.

Para conectar a impressora ao computador por meio de um servidor de impressão sem fio opcional, execute estas etapas:

1. Instale o Zebra Setup Utilities (Utilitários de configuração Zebra) conforme instruções em *Instalar o programa Zebra Setup Utilities* na página 62.

2. Conecte a impressora ao computador usando uma porta USB, serial ou paralela opcional, conforme instruções em *Conectar um computador à porta USB da impressora* na página 71 ou *Conectar um computador à porta serial ou paralela da impressora* na página 75.

3. Ajuste as configurações da impressora a seguir. Você pode alterar os valores por meio do Zebra Setup Utilities (clique em "Configure Printer Connectivity" [Configurar conectividade da impressora na tela Zebra Setup Utilities]) ou das formas listadas nos links a seguir. Entre em contato com o administrador de rede para obter os valores corretos da sua rede.

   - *PROTOC. IP DE WLAN* na página 151 (alterar o valor de TODOS para PERMANENTE)
   - *GATEWAY DE WLAN* na página 150 (corresponder ao valor do gateway da WLAN)
   - *MÁSC. SUB-R. WLAN* na página 149 (corresponder ao valor de sub-rede da WLAN)
   - *END. IP DE WLAN* na página 148 (atribuir um endereço IP único à impressora)

Adição de uma impressora a partir da tela Zebra Setup Utilities

4. Se necessário, abra o programa Zebra Setup Utilities (Utilitários de configuração Zebra).
   A tela Zebra Setup Utilities é exibida.

Figura 13 • Tela Zebra Setup Utilities

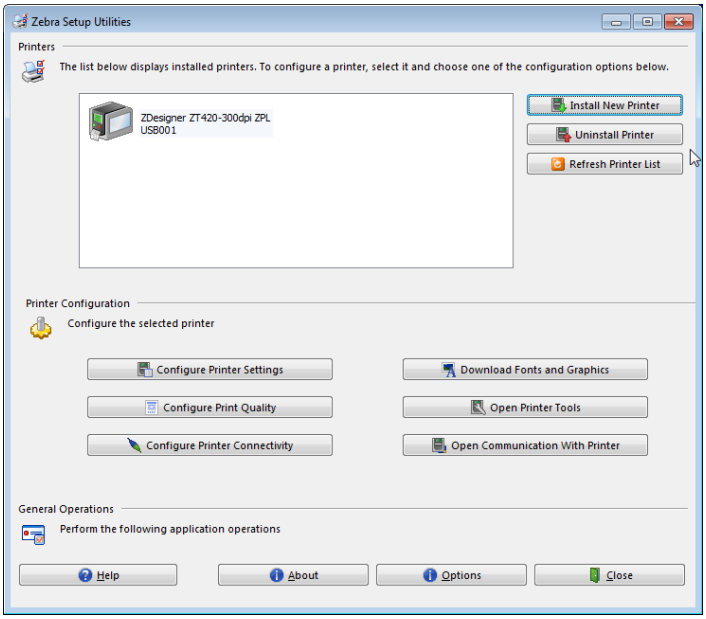

5. Clique em "Install New Printer" (Instalar nova impressora).
   O assistente do driver da impressora é exibido.

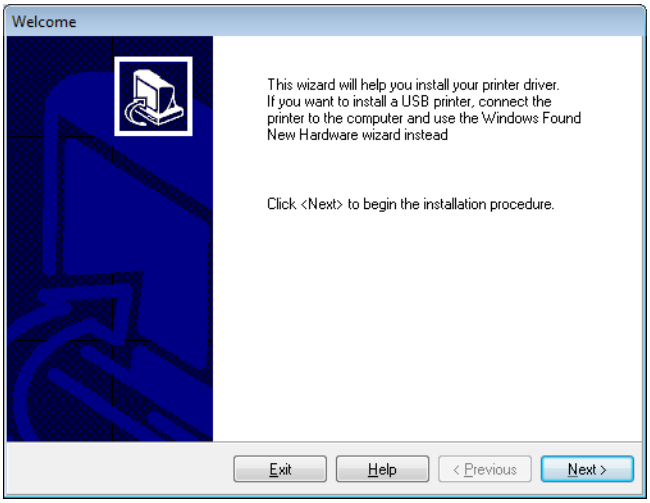

6. Clique em "Next" (Avançar).

Você é solicitado a selecionar uma opção de instalação.

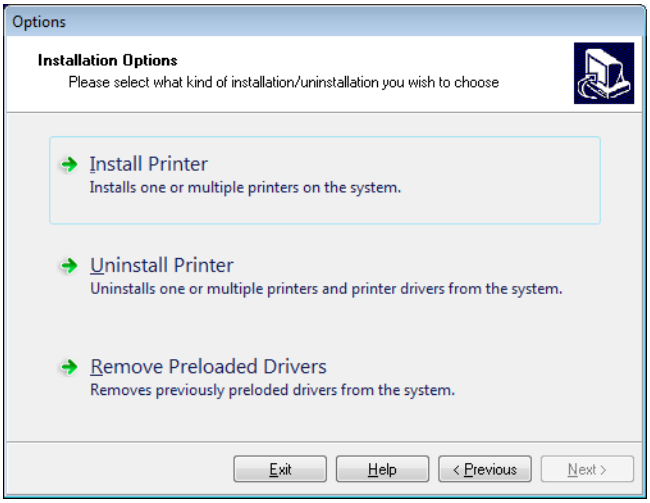

7. Clique em "Install Printer" (Instalar impressora).

Você é solicitado a selecionar um tipo de impressora.

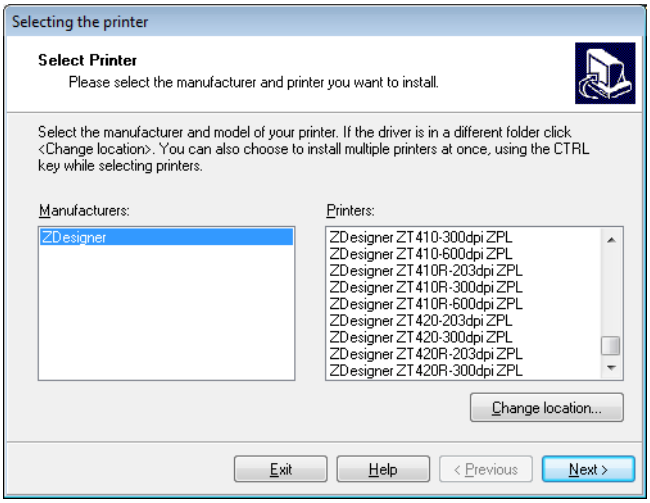

8. Selecione o modelo e a resolução da impressora.

O modelo e a resolução estão em um adesivo de número de peça da impressora, geralmente localizado abaixo da bobina de mídia. As informações estarão no seguinte formato:

`Part Number: XXXXXxY - xxxxxxxx`

em que

XXXXX = o modelo da impressora

Y = a resolução da impressora (2 = 203 dpi, 3 = 300 dpi, 6 = 600 dpi)

Por exemplo, no número de peça **ZT620**x**3** – xxxxxxxx

ZT620 indica que a impressora é um modelo ZT620

3 indica que a resolução do cabeçote é de 300 dpi

9. Clique em "Next" (Avançar).

Você recebe uma notificação de que a impressora já está instalada.

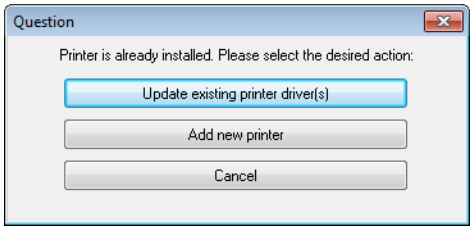

10. Clique em "Add new Printer" (Adicionar nova impressora).

Você é solicitado a fornecer um nome para a impressora, a porta à qual a impressora será conectada e o idioma do painel da impressora.

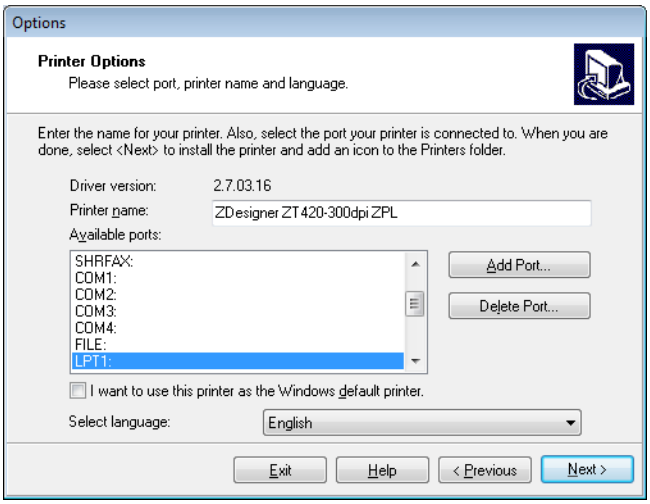

11. Clique em "Add Port" (Adicionar porta).

O assistente solicita um nome para a porta e o endereço IP da impressora.

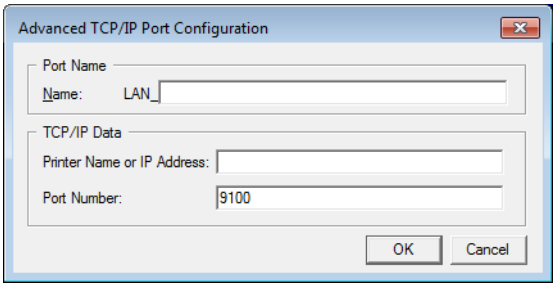

Observação • Se outros aplicativos estiverem abertos, o assistente pode exibir um aviso de que o driver está sendo bloqueado por algum outro processo. Clique em "Next" (Avançar) para continuar ou "Exit" (Sair) para poder salvar o seu trabalho antes de prosseguir com a instalação.

12. Dê à porta um nome que você possa reconhecer quando aparecer na lista de portas disponíveis.

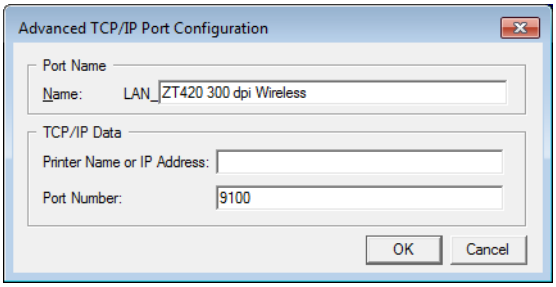

13. Insira o endereço IP da impressora. Pode ser um atribuído automaticamente ou outro que você tiver especificado manualmente na seção anterior.

14. Clique em "OK".

Um driver da impressora é criado com o nome de porta atribuído. A nova porta da impressora aparece na lista de portas disponíveis.

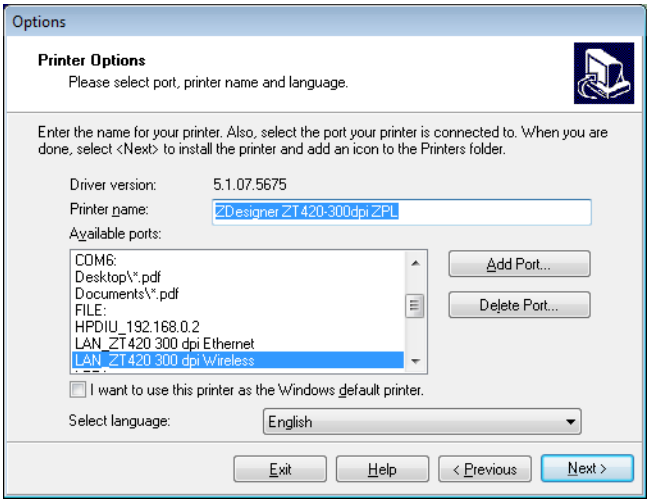

15. Clique em "Next" (Avançar).

Você é solicitado a iniciar outros assistentes de configuração.

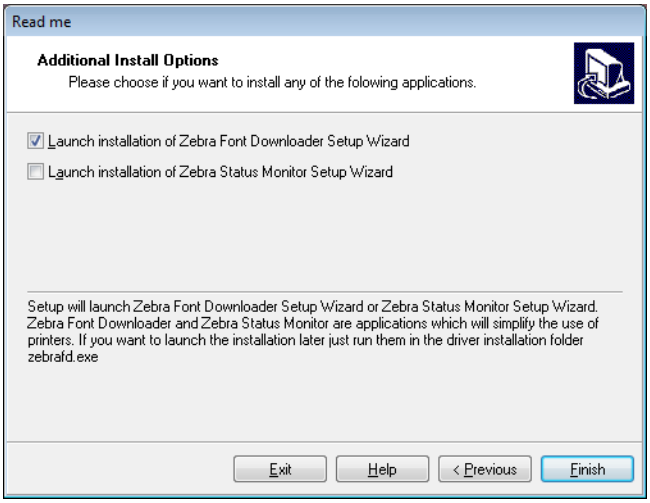

16. Marque as opções desejadas e clique em "Finish" (Concluir).

O driver da impressora é instalado. Se aparecer um aviso de que outros programas podem ser afetados, clique na opção apropriada para continuar.

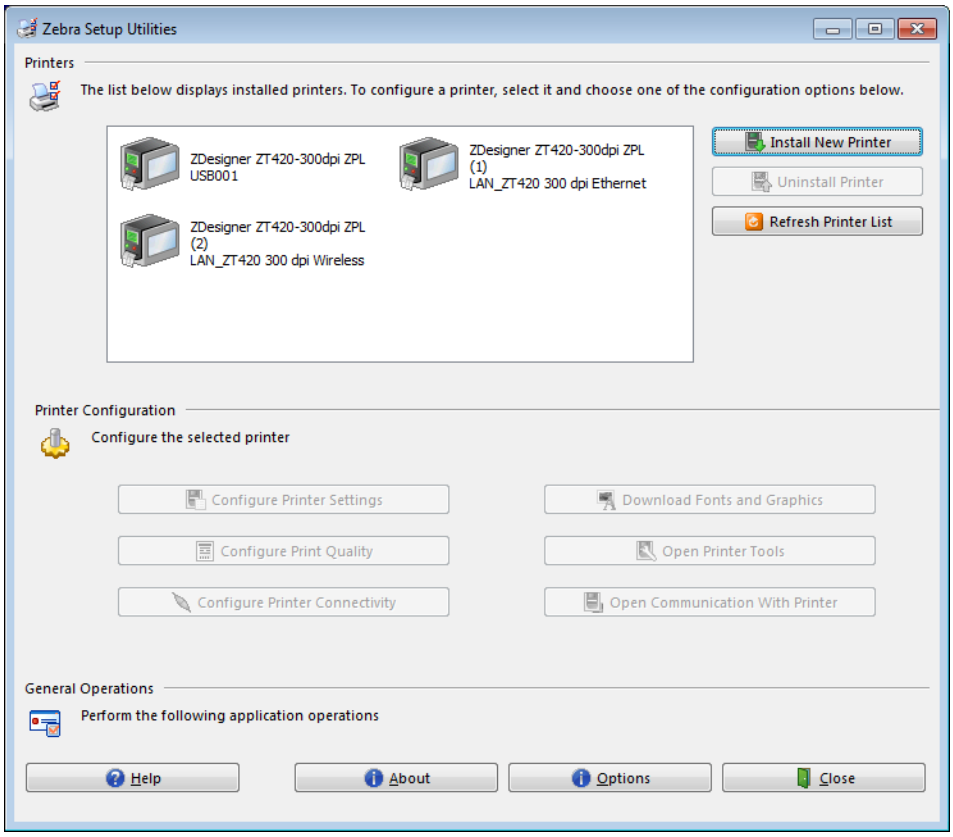

A instalação para a comunicação sem fio está concluída.

Imprimir uma etiqueta de teste e fazer ajustes

Depois de carregar a mídia e a fita (se estiver usando mídia de transferência térmica), de instalar o driver da impressora e de conectar a impressora ao computador, siga as instruções nesta seção para imprimir uma etiqueta de teste. Imprimir esta etiqueta permite ver se sua conexão está funcionando e se alguma configuração da impressora precisa ser ajustada.

Para imprimir uma etiqueta de teste e ajustar a impressora (se necessário), execute as seguintes etapas:

1. Abra os utilitários de configuração Zebra para retornar à tela "Zebra Setup Utilities" (Utilitários de configuração Zebra).

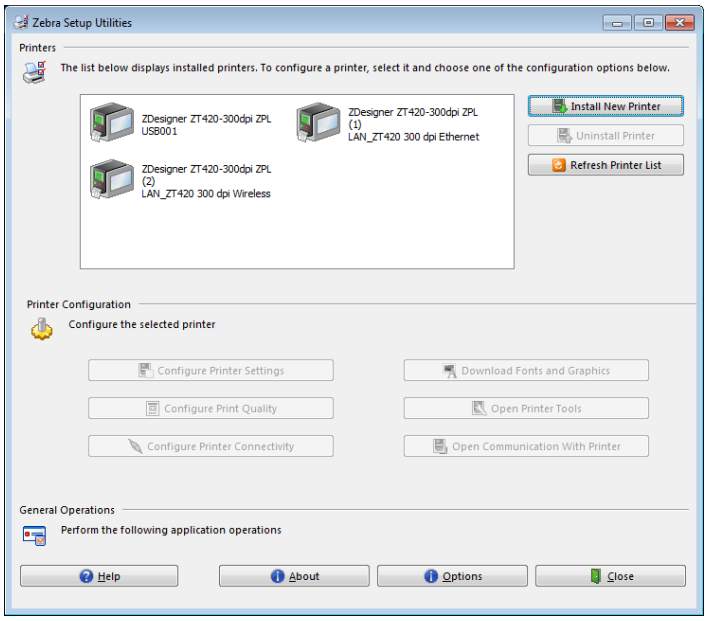

2. Clique em um dos drivers de impressora disponíveis para a impressora.

3. Clique em "Open Printer Tools" (Abrir ferramentas da impressora).
   A janela "Tools" (Ferramentas) exibe os comandos de impressora disponíveis.

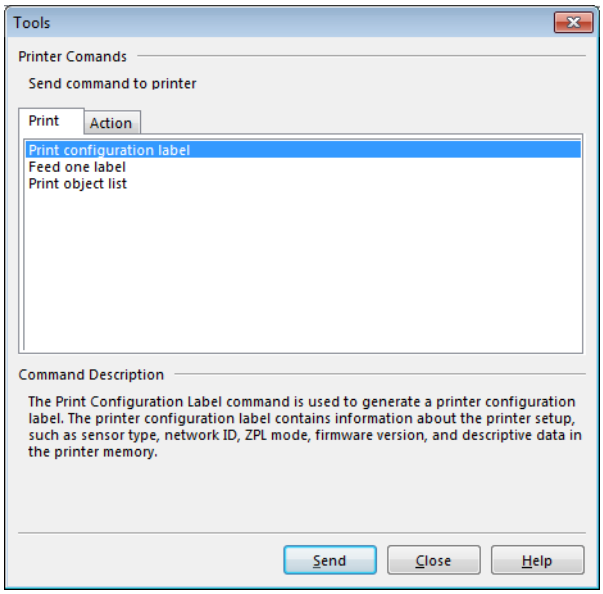

4. Clique em "Send" (Enviar) para imprimir uma etiqueta de configuração da impressora:

   Se a conexão estiver funcionando corretamente e a impressora estiver devidamente carregada com mídia e fita (se usada), uma etiqueta de configuração da impressora é impressa.

Figura 14 • Exemplo de etiqueta de configuração de impressora

```
        CONFIGURAÇÃO IMPRESSORA

Zebra Technologies
ZTC ZT620R-203dpi ZPL
76J162700886

+30.0............... TON.ESCURO
6.0 IPS............. VELOC.IMPRES.
-007................ RASGAR
RASGAR.............. IMPRIMIR
CONTÍNUO............ TIPO PAPEL
TRANSMISSIVO........ SELEC. SENSOR
TERM.DIRECT......... MÉTODO IMPR.
1344................ LARG.IMPRES.
2000................ COMPR.ETIQUETA
P1085892/000005 2... ID DO CABEÇOTE
15.0IN   380MM..... LARG.MÁX.
MANUT. DSCTVDA..... ADVERT. PRÉVIA
CONECTADO........... COM. VIA USB
BIDIRECIONAL........ COMUNIC PARALELA
RS232............... COMUNIC SERIAL
9600................ BAUD
8 BITS.............. BITS DADOS
NENHUMA............. PARIDADE
XON/XOFF............ HANDSHAKE
NENHUMA............. PROTOCOLO
NORMAL.............. COMUNICAÇÃO
<~>  7EH........... PREFIXO CONTR.
<^>  5EH........... PREFIXO FORMAT.
<,>  2CH........... CARAC. DELIMIT.
ZPL II.............. MODO ZPL
INATIVO............. SUBST DE COMANDO
AVANÇAR............. FORÇA ROLO
COMPRIM............. CAB. FECHADO
PADRÃO.............. RETROC. ALIM
+000................ TOPO ETIQ.
+0000............... POS. ESQUERDA
DESLIG.............. PORTA APLICADOR.
ACTIVATO............ ERRO AO PAUSAR
MODO PULSAÇÃO...... SINAL INIC.IMPR.
DESACTIVADO......... MODO REIMPR.
080................. ESPAÇO
090................. ROLO ETIQ.
255................. RETIRAR ETIQ
027................. MARCAÇÃO
027................. MARC. ROLO
000................. TRANS-GANHO
005................. TRANS-BASE
060................. TRANS-BRILHO
002................. GANHO-MARCA
100................. LED MARC.
DPCSWFXM........... MOD. ACTIVADA
.................... MOD. DESACTIVADA
1344 8/MM TOTAL.... RESOLUÇÃO
4.0................. VERSÃO DO LINK-OS
V80.20.03 <-....... FIRMWARE
1.3................. ESQUEMA XML
6.6.0 22.89........ IDENT.HARDWARE
32768k...........R: RAM
524288k..........E: FLASH INTEGRADA
NENHUMA............ CONVERSÃO
MES/DIA/ANO 24..... MOSTR. PAUSA
05/11/17............ DATA TMPO REAL
06:35............... HORA TMPO REAL
ACTIVATO............ ZBI
2.1................. VERSÃO DO ZBI
EM AGUARDO......... STATUS DO ZBI
TM:M6E MICRO....... LEITOR DE RFID
20.00.00.01........ VERSÃO HW RFID
01.03.00.18........ VERSÃO FW RFID
USA/CANADA......... CÓD. REGIÃO RFID
USA/CANADA......... CÓD. PAÍS RFID
RFID OK............ STATUS ERRO RFID
16.................. CAP LEITURA RFID
16.................. CAP GRAV RFID
F0.................. POSIÇÃO PROGRAMA
0................... CONT RFID VÁLID
0................... CONT RFID DEFEIT
NENHUMA............ ANTENA ADAPTÁVEL
A4.................. ANTENA RFID
556 RÓTULOS........ CONT Ñ REIN.
556 RÓTULOS........ REINIC. CNTDR1
556 RÓTULOS........ REINIC CONTDR2
2,643 IN........... CONT NÃO REINIC
2,643 IN........... REIN. CONT.1
2,643 IN........... REIN. CONT.2
6,713 CM........... CONT NÃO REINIC
6,713 CM........... REIN. CONT.1
6,713 CM........... REIN. CONT.2
001 SEM FIO........ FENDA 1
*** VAZIO.......... FENDA 2
0................... CONT ARMAZ MASSA
0................... CONT OCULTA
DESLIG.............. BLOQ. HOST USB
FIRMWARE DE PROPRIEDADE AUTORAL
```

5. A etiqueta de configuração da impressora foi impressa e a qualidade de impressão é aceitável?

Se...	Então...
A etiqueta foi impressa e a qualidade de impressão é aceitável	A impressora está pronta para imprimir. Prossiga com o programa de criação de etiquetas de sua preferência. Você pode usar o ZebraDesigner™, que está disponível para download em http://www.zebra.com.
A etiqueta não foi impressa	**a.** Feche a janela "Tools" (Ferramentas) e verifique se selecionou o driver de impressora correto antes de clicar em "Open Printer Tools" (Abrir ferramentas da impressora). Tente imprimir a etiqueta novamente. **b.** Se a etiqueta ainda não tiver sido impressa, verifique as conexões entre a impressora e o computador ou a impressora e a rede. **c.** Se necessário, modifique as configurações da impressora de forma que correspondam às configurações do computador.
A etiqueta é impressa, mas com baixa qualidade ou outros problemas	Consulte *Diagnóstico e solução de problemas* na página 227.

Observações • _____

_____

_____

_____

_____

_____

_____

_____

_____

_____

3

Configuração e ajuste da impressora

Esta seção auxilia na configuração e ajuste da impressora.

Sumário

Ajustar as configurações da impressora 102
Calibrar a fita e sensores de mídia 192
Ajuste da pressão do cabeçote e da posição de transferência 198
Ajustar a posição do sensor. 204
Remover a fita usada. 205
Instalar a placa de rebobinamento/avanço do revestimento 207

Ajustar as configurações da impressora

Esta seção apresenta as configurações da impressora que podem ser alteradas e identifica as ferramentas utilizadas para essa finalidade. Essas ferramentas incluem, entre outras:

- Os **Menus do usuário**
  Veja as informações apresentadas nesta seção.
- Os comandos ZPL e SGD (Set/Get/Do)
  Consulte o *Zebra® Programming Guide (Guia de programação da Zebra)* para mais informações.
- As **páginas da Web** da impressora, se a impressora tiver uma conexão de servidor de impressão com fio ou sem fio ativa
  Consulte o *ZebraNet Wired and Wireless Print Servers User Guide (Guia do usuário do servidor de impressão com e sem fio da ZebraNet)* para mais informações.

As cópias dos manuais mencionados estão disponíveis em http://www.zebra.com/manuals.

Menus do usuário A seguir estão os menus do usuário e os itens de menu do usuário que aparecem em cada um. Clique em qualquer item do menu para acessar a sua descrição. Para obter instruções de navegação, consulte *Navegação pelas telas do visor padrão* na página 19.

CONFIGURAÇÕES

- TON.ESCURO
- VELOCIDADE DE IMPRESSÃO
- TIPO DE MÍDIA
- MÉTODO DE IMPRESSÃO
- DESTACAR
- LARGURA DE IMPRESSÃO
- MODO IMPRESSÃO
- TOPO DA ETIQUETA
- POS. ESQUERDA
- MODO REIMPRIMIR
- TAM. MÁX. ETIQ. (COMPR. MÁX. ETIQ.)
- LUZ DE TAMPA ABERTA
- LUZES DO CAMINHO DA MÍDIA
- LUZES DO CAMINHO DA FITA
- IDIOMA**
- MENU FERRAMENTAS*

FERRAMENTAS

- INFORMAÇÕES SOBRE A IMPRESSÃO**
- VISOR OCIOSO
- AÇÃO ALIMENTAR (AÇÃO INICIALIZAR)
- AÇÃO DE CABEÇOTE FECHADO
- CARREGAR PADRÕES
- CAL. MÍDIA/FITA**
- MODO DIAGNÓSTICO
- ENERGY STAR
- CONF. INFO. NO USB
- ZBI ATIVADO?
- EXEC. PROG. ZBI
- PARAR PROGRAMA
- IMPR. ARQUIVO USB
- COP. A. USB P/ E:
- ARMAZENAR E: ARQUIVO PARA USB
- EST. IMPRESSORA
- PROTEÇÃO DA SENHA
- ERR. APP: PAUSAR
- IMPRIMIR FORMATO DE TESTE
- MENU REDE*

REDE

- SERV. IMP. ATIVO
- REDE PRINCIPAL
- ENDEREÇO IP COM FIO
- MÁSC. SUB-R. CON.
- GATEWAY COM FIO
- PROTOCOLO IP CON.
- END. MAC CONECTADO
- END. IP DE WLAN
- MÁSC. SUB-R. WLAN
- GATEWAY DE WLAN
- PROTOC. IP DE WLAN
- END. MAC DE WLAN
- ESSID
- CANAL
- SINAL
- PORTA IP
- PORTA ALTER. IP
- INFORMAÇÕES SOBRE A IMPRESSÃO**
- REINIC. CARTÃO (REINIC. REDE)
- AGENTE DE VISIBILIDADE
- CARREGAR PADRÕES
- MENU RFID*

RFID

- STATUS DE RFID
- RFID CALIBRADO
- LER DADOS RFID
- TESTE RFID
- POS. PROG. RFID
- ANTENA RFID
- POT. LEIT. RFID
- POT. GRAV. RFID
- CONT. VÁL. RFID
- CONT. INV. RFID
- MENU IDIOMAS*

* Indica um atalho para o próximo menu do usuário.

** Aparece em diversos menus de usuário para sua conveniência.

IDIOMA

- IDIOMA**
- IDIOMA DE COMANDO
- CAR. COMANDO
- CAR. CONTROLE
- CARAC. DELIM.
- MODO ZPL
- DISPOSITIVO VIRTUAL
- MENU SENSORES*

SENSORES

- TIPO SENSOR
- CAL. MÍDIA/FITA**
- INFORMAÇÕES SOBRE A IMPRESSÃO**
- SENSOR AUTOAJUSTE
- SENSOR DE ETIQ.
- RETIRAR ETIQ
- MENU PORTAS*

PORTAS

- TAXA BAUD
- BITS DE DADOS
- PARIDADE
- HANDSHAKE DO HOST
- WML
- MENU BLUETOOTH*

BLUETOOTH

- END. BLUETOOTH
- MODO
- DESCOBERTA
- CONECTADO
- VERSÃO ESP. BLUET.
- MODO SEG. MÍNIMO
- MENU CONFIGURAÇÕES*

* Indica um atalho para o próximo menu do usuário.

** Aparece em diversos menus de usuário para sua conveniência.

CONFIGURAÇÕES > TON.ESCURO

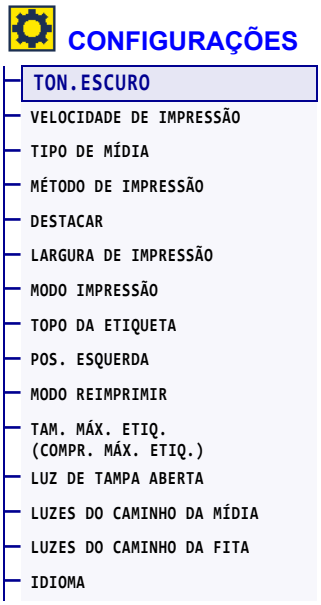

Defina a tonalidade de escuro da impressão com a configuração mais baixa, o que proporciona uma boa qualidade de impressão. Se a configuração de tonalidade de escuro for muito alta, a impressão da imagem da etiqueta poderá ficar comprometida, os códigos de barra poderão não ser digitalizados corretamente, a fita poderá queimar ou o cabeçote de impressão se desgastar prematuramente.

Se desejar, utilize o *Tonalidade de escuro ideal e teste de velocidade* na página 237 para determinar a melhor configuração de tonalidade de escuro.

Valores aceitos:	`0,0` a `30,0`
Comando(s) relacionado(s) ao ZPL:	`^MD`, `~SD`
Comandos SGD usados:	`print.tone`
Página web da impressora:	Exibir e modificar a opção Configurações de impressora > Configuração Geral > Tonalidade de escuro

CONFIGURAÇÕES > VELOCIDADE DE IMPRESSÃO

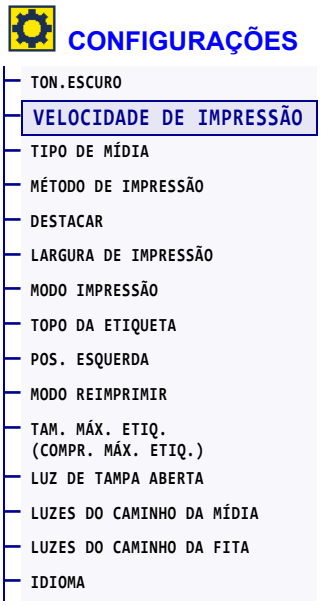

Selecione a velocidade, em ips (polegadas por segundo), da impressão de uma etiqueta. Velocidades de impressão mais lentas normalmente produzem uma qualidade de impressão melhor.

Valores aceitos:	ZT610 203 dpi = 2 a 14 ips ZT610 300 dpi = 2 a 12 ips ZT610 600 dpi = 1 a 6 ips ZT620 203 dpi = 2 a 12 ips ZT620 300 dpi = 2 a 8 ips
Comando(s) relacionado(s) ao ZPL:	^PR
Comandos SGD usados:	media.speed

CONFIGURAÇÕES > TIPO DE MÍDIA

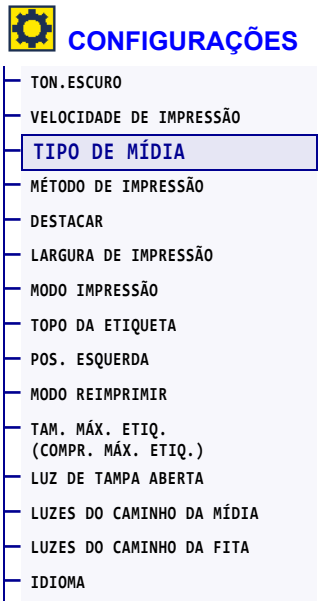

Selecione o tipo de mídia de impressão que está em uso.

Valores aceitos:	• CONTÍNUA • ESPAÇO/RANHURA • MARCA Ao selecionar o tipo CONTÍNUA, é necessário incluir o comprimento da etiqueta no formato da etiqueta (^LL se estiver utilizando ZPL). Ao selecionar ESPAÇO/RANHURA ou MARCA para várias mídias não contínuas, a impressora avança a mídia para calcular o comprimento da etiqueta. Consulte *Tipos de mídia* na página 22 para obter mais informações.
Comando(s) relacionado(s) ao ZPL:	^MN
Comandos SGD usados:	ezpl.media_type
Página web da impressora:	Exibir e modificar a opção Configurações da impressora > Configuração de mídia > Tipo de mídia

CONFIGURAÇÕES > MÉTODO DE IMPRESSÃO

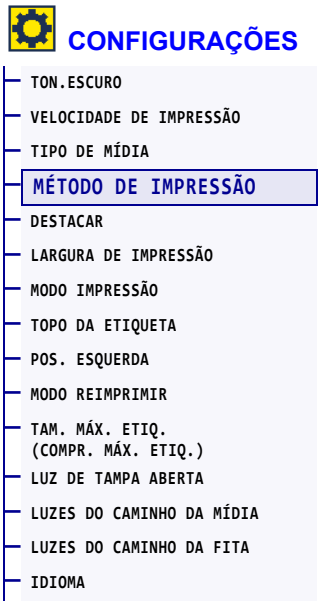

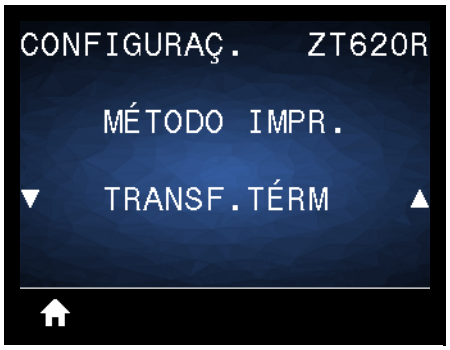

Especifique se a impressora precisa de fita para a impressão.

Valores aceitos:	• `TRANSF. TÉRM`—Usa fita e mídia de transferência térmica. • `TÉRMICA DIRETO`—Usa mídia térmica direta e nenhuma fita.
Comando(s) relacionado(s) ao ZPL:	`^MT`
Comandos SGD usados:	`ezpl.print_method`
Página web da impressora:	Exibir e modificar Configurações de impressora > Configuração de mídia > Método de impressão

CONFIGURAÇÕES > DESTACAR

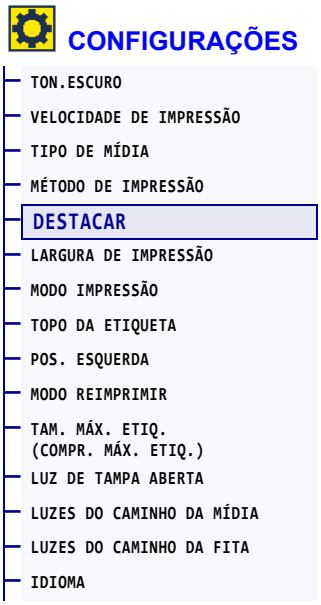

Se necessário, ajuste a posição da mídia sobre a barra de destaque após a impressão.

- Números negativos movem a mídia para dentro da impressora de acordo com o número especificado de pontos (a linha de destaque se aproxima da borda da etiqueta que acabou de ser impressa).
- Números positivos movem a mídia para fora da impressora (a linha de destaque se aproxima da borda inicial da próxima etiqueta).

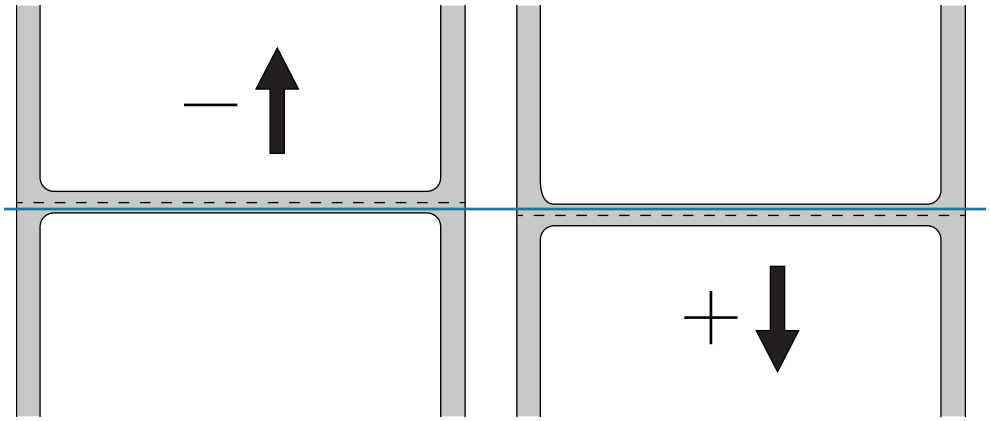

Valores aceitos:	`-120` a `120`
Comando(s) relacionado(s) ao ZPL:	`~TA`
Comandos SGD usados:	`ezpl.tear_off`
Página web da impressora:	Exibir e modificar Configurações de impressora > Configuração geral > Destacar

CONFIGURAÇÕES > LARGURA DE IMPRESSÃO

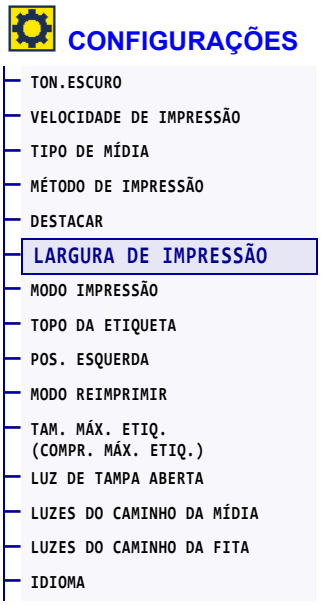

Especifique a largura das etiquetas em uso, em pontos. O valor padrão é a largura máxima da impressora, de acordo com o valor DPI do cabeçote de impressão.

Valores aceitos:	**Observação •** Larguras muito estreitas podem fazer com que partes do formato da etiqueta não sejam impressos na mídia. Larguras muito grandes desperdiçam a memória de formatação e podem fazer com que a impressora não imprima a etiqueta na íntegra e imprima no rolo de impressão. Esta configuração pode afetar a posição horizontal do formato da etiqueta caso a imagem tenha sido invertida com o comando `^POI` ZPL II. ZT610 203 dpi = `0002` a `832` ZT610 300 dpi = `0002` a `1248` ZT610 600 dpi = `0002` a `2496` ZT610 203 dpi = `0002` a `1344` ZT610 300 dpi = `0002` a `1984`
Comando(s) relacionado(s) ao ZPL:	`^PW`
Comandos SGD usados:	`ezpl.print_width`
Página web da impressora:	Exibir e modificar a opção Configurações da impressora > Configuração de mídia > Largura de impressão

CONFIGURAÇÕES > MODO IMPRESSÃO

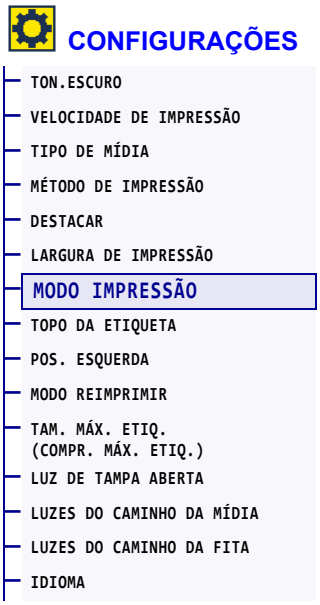

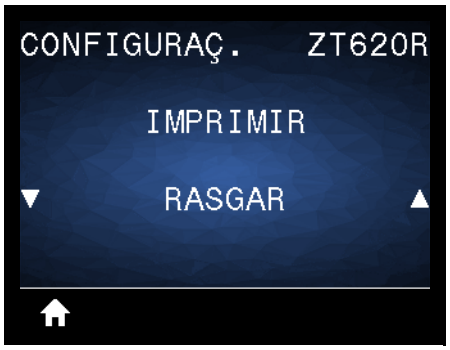

Selecione um modo Imprimir compatível com as opções da impressora. Para obter informações sobre como os modos de seleção da impressora funcionam com opções diferentes da impressora, consulte *Selecionar o modo Imprimir* na página 31.

Valores aceitos:	• DESTACAR • REMOVER • REBOBINAR • CORTADOR • CORTE DEMORADO • REMOVER SEM REVESTIMENTO • REBOBINAR SEM REVESTIMENTO • DESTACAR SEM REVESTIMENTO • APLICADOR
Comando(s) relacionado(s) ao ZPL:	^MM
Comandos SGD usados:	media.printmode
Página web da impressora:	Exibir e modificar Configurações de impressora > Configuração geral > Modo de impressão

CONFIGURAÇÕES > TOPO DA ETIQUETA

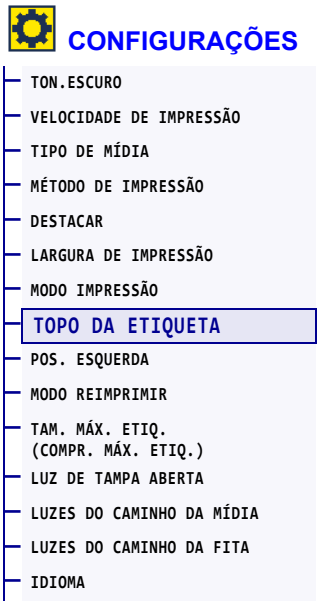

Se necessário, ajuste a posição da imagem verticalmente na etiqueta.

- Números negativos movem a imagem para cima na etiqueta (na direção do cabeçote de impressão).
- Números positivos movem a imagem mais para baixo na etiqueta (na direção contrária ao cabeçote de impressão) de acordo com o número de pontos especificado.

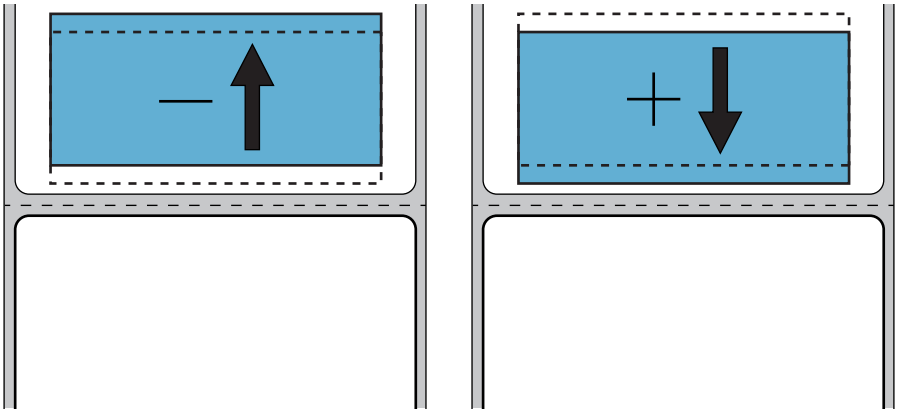

Valores aceitos:	`-120` a `+120`
Comando(s) relacionado(s) ao ZPL:	`^LT`
Comandos SGD usados:	`media.printmode`
Página web da impressora:	Exibir e modificar Configurações de impressora > Configuração geral > Modo de impressão

CONFIGURAÇÕES > POS. ESQUERDA

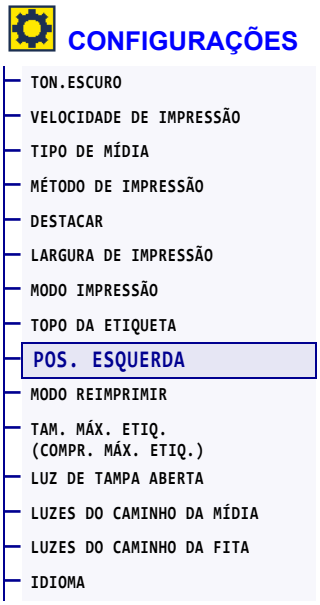

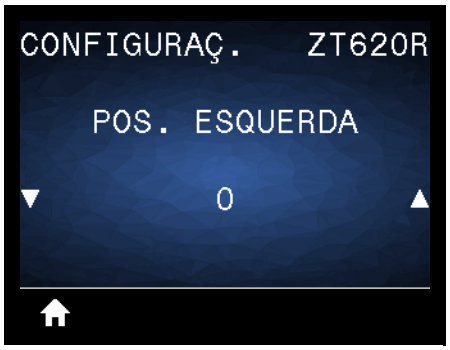

Se necessário, ajuste a posição da imagem horizontalmente na etiqueta.

- Números negativos movem a borda esquerda da imagem em direção à borda esquerda da etiqueta, de acordo com o número de pontos selecionado.
- Números positivos movem a borda esquerda da imagem em direção à borda direita da etiqueta.

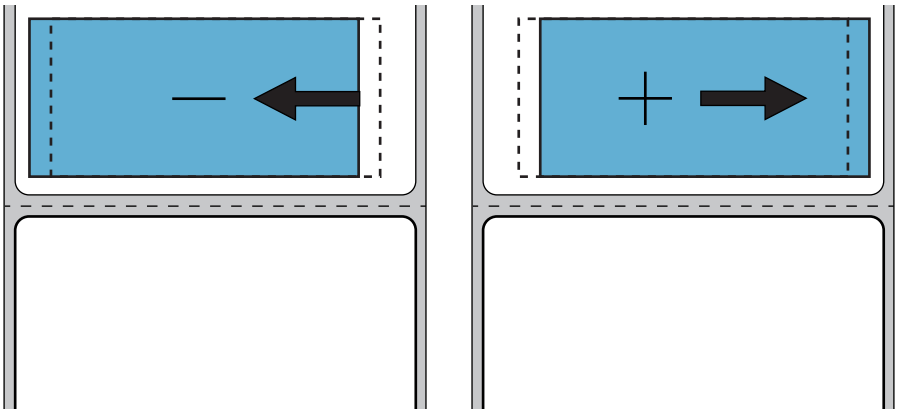

Valores aceitos:	`-9999` a `9999`
Comando(s) relacionado(s) ao ZPL:	`^LS`
Comandos SGD usados:	`zpl.left_position`
Página web da impressora:	Exibir e modificar a opção Configurações da impressora > Configuração avançada > Posição esquerda

CONFIGURAÇÕES > MODO REIMPRIMIR

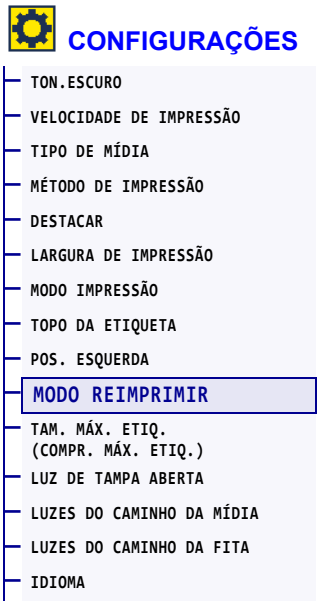

Quando o modo Reimprimir está ativado, é possível reimprimir a última etiqueta impressa mantendo PAUSE + CANCEL (Pausa + Cancelar) pressionados ou pressionando a SETA PARA BAIXO quando estiver no visor ocioso da impressora.

Valores aceitos:	• `LIGADO` • `DESLIGADO`
Comando(s) relacionado(s) ao ZPL:	`^JZ`
Comandos SGD usados:	`ezpl.reprint_mode`

CONFIGURAÇÕES > TAM. MÁX. ETIQ. (COMPR. MÁX. ETIQ.)

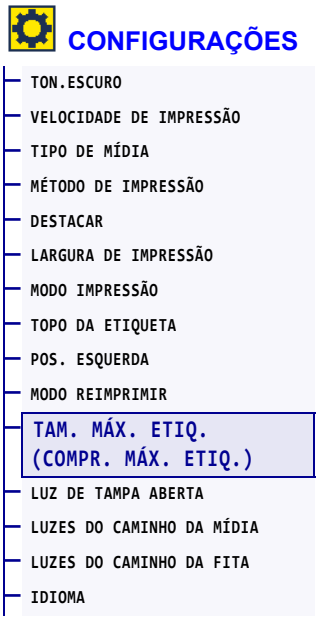

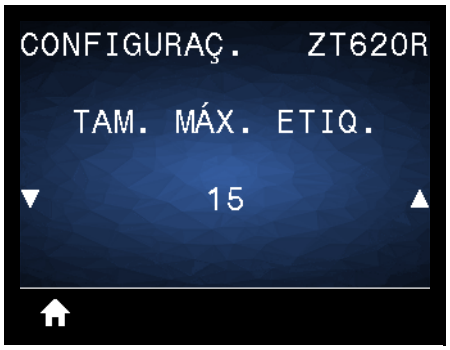

Defina o comprimento máximo da etiqueta com um valor pelo menos 25,4 mm (1 pol.) maior do que o comprimento real da etiqueta mais o espaço entre as etiquetas. Se o valor definido for muito baixo, a impressora entenderá que a mídia contínua está carregada e não será possível calibrar.

Valores aceitos:	`0` até o comprimento máximo da etiqueta aceito pela impressora Por exemplo, se o comprimento da etiqueta for 152 mm (6,0 pol.), incluindo o espaço entre as etiquetas, configure o parâmetro no mínimo com 178 mm (7,0 pol.). 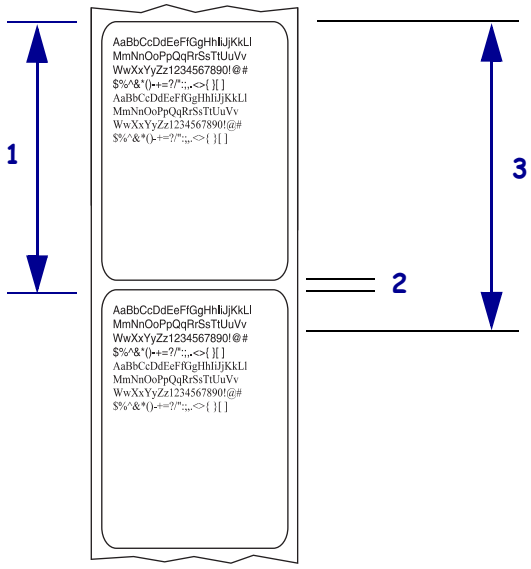
	1 Comprimento da etiqueta (incluindo o espaço entre as etiquetas) **2** Espaço entre as etiquetas **3** Valor mínimo do comprimento da etiqueta
Comando(s) relacionado(s) ao ZPL:	`^ML`
Comandos SGD usados:	`ezpl.label_length_max`
Página web da impressora:	Exibir e modificar a opção Configurações da impressora > Configuração de mídia > Comprimento Máximo

CONFIGURAÇÕES > LUZ DE TAMPA ABERTA

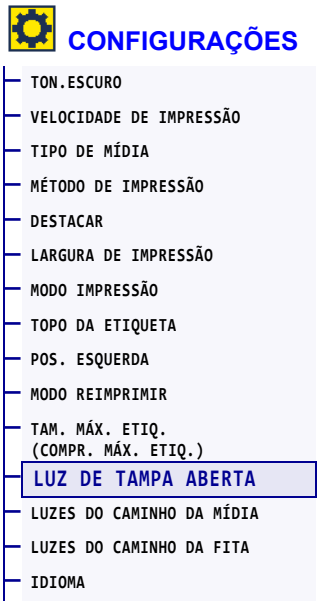

Ajuste o brilho da luz que se acende quando a porta de mídia é aberta.

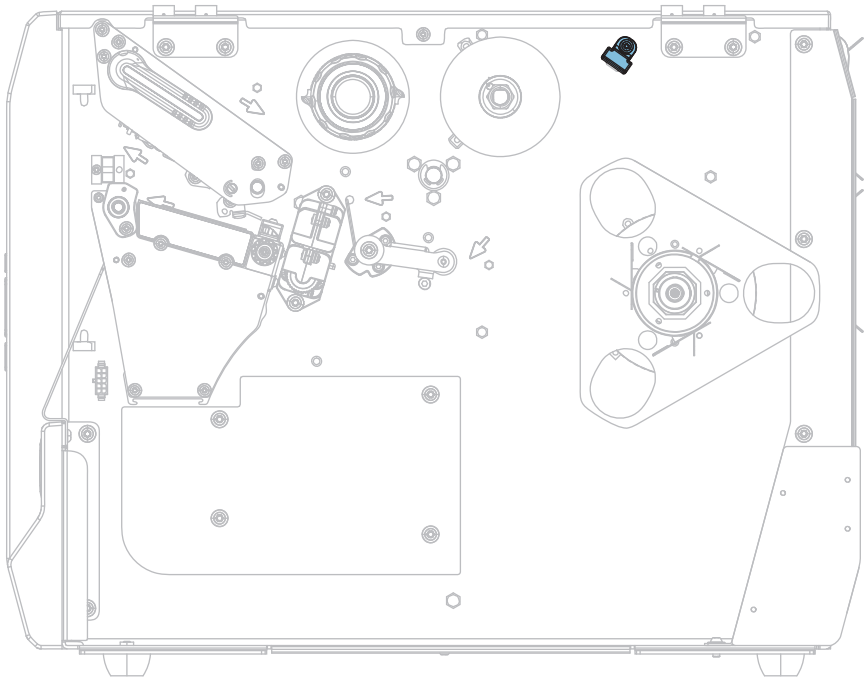

Valores aceitos:	• ALTA • MÉDIA • BAIXA • DESLIGADO
Comandos SGD usados:	device.light.cover_open_brightness

CONFIGURAÇÕES > LUZES DO CAMINHO DA MÍDIA

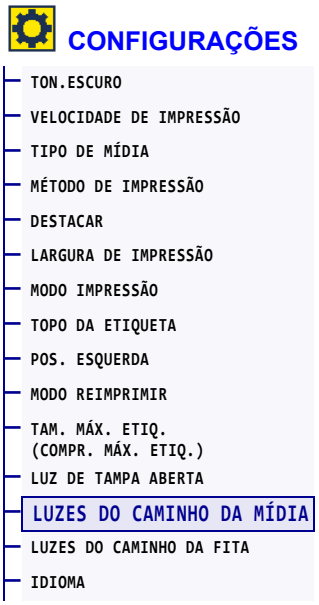

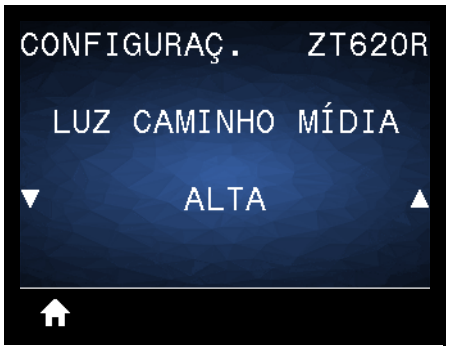

Defina o brilho das luzes que iluminam o caminho da mídia quando não há mídia.

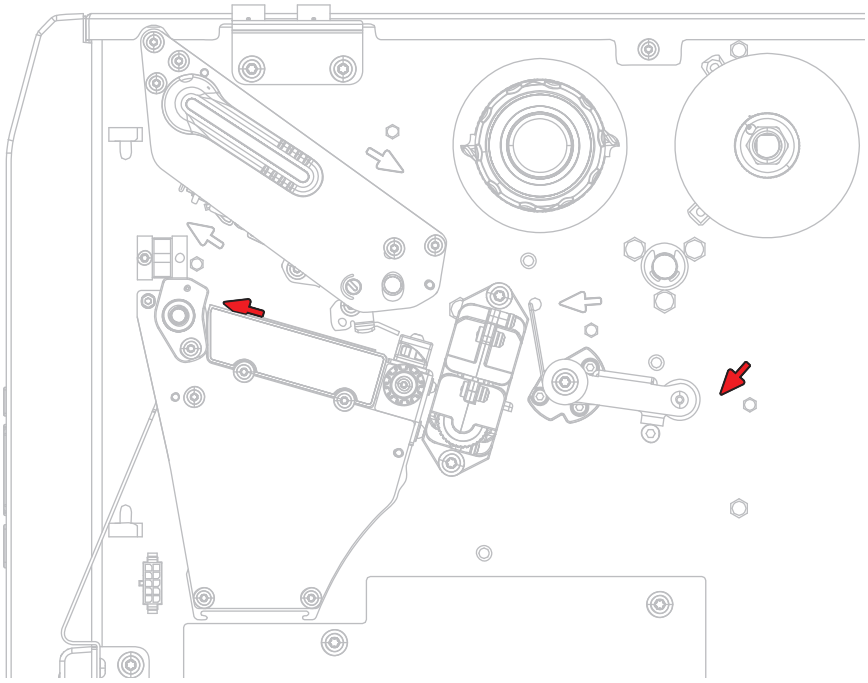

Valores aceitos:	• ALTA • MÉDIA • BAIXA • DESLIGADO
Comandos SGD usados:	`device.light.media_path_brightness`

CONFIGURAÇÕES > LUZES DO CAMINHO DA FITA

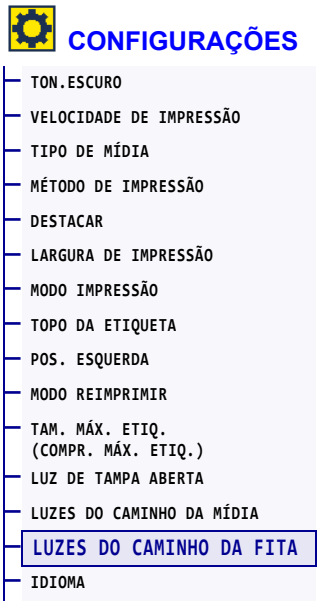

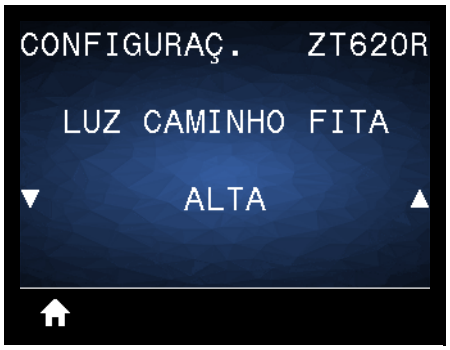

Defina o brilho das luzes que iluminam o caminho da fita quando não há fita.

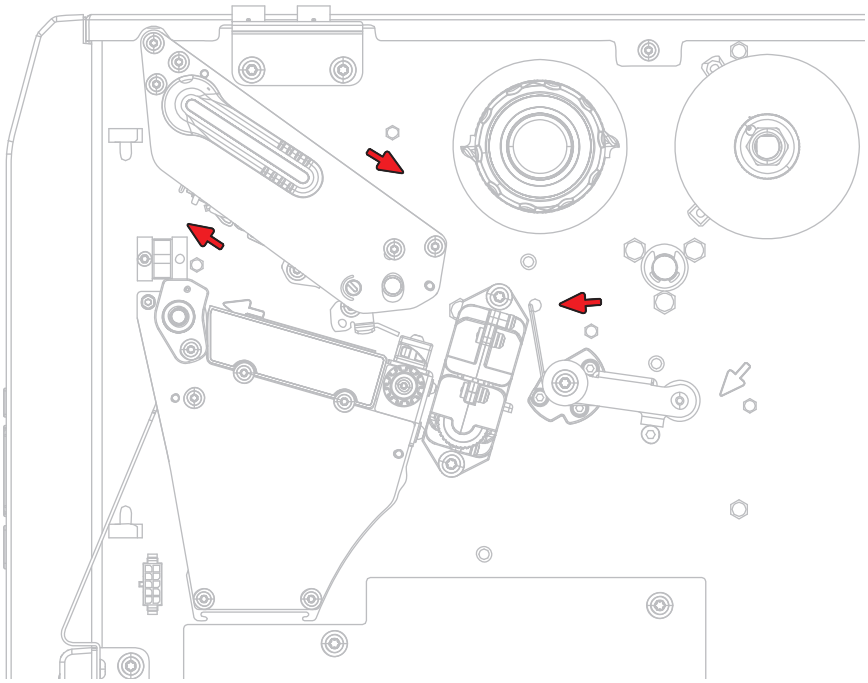

Valores aceitos:	• ALTA • MÉDIA • BAIXA • DESLIGADO
Comandos SGD usados:	`device.light.ribbon_path_brightness`

FERRAMENTAS > INFORMAÇÕES SOBRE A IMPRESSÃO

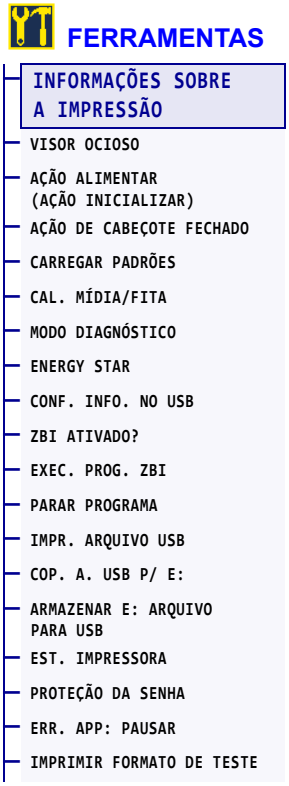

Imprima as informações específicas em uma ou mais etiquetas. Este item do menu está disponível por meio de três menus do usuário com diferentes valores padrão para cada um.

Valores aceitos:	• CONFIGURAÇÕES—Imprime uma etiqueta de configuração da impressora. (Consulte *CONF. INFO. NO USB* na página 130 para ver outras maneiras de exibir estas informações). Um exemplo de etiqueta é mostrado na Figura 15 na página 121. • REDE—Imprime as configurações para qualquer servidor de impressão ou dispositivo Bluetooth instalado. Um exemplo de etiqueta é mostrado na Figura 16 na página 121. • FORMATOS—Imprime os formatos disponíveis armazenados na RAM, memória Flash ou cartão de memória opcional da impressora. • IMAGENS—Imprime as imagens disponíveis armazenadas na RAM, memória Flash ou cartão de memória opcional da impressora. • FONTES—Imprime as fontes disponíveis na impressora, incluindo as fontes padrão da impressora, além de quaisquer fontes opcionais. As fontes podem estar armazenadas na RAM ou na memória Flash. • CÓD. BARRAS—Imprime os códigos de barras disponíveis na impressora. Os códigos de barras podem estar armazenados na RAM ou na memória Flash. • TODOS—Imprime as seis etiquetas anteriores. • PERFIL SENSOR—Mostra as configurações do sensor comparadas às leituras reais. Para interpretar os resultados, consulte *Perfil do sensor* na página 240.

Comando(s) relacionado(s) ao ZPL:	CONFIGURAÇÕES: ~WC REDE: ~WL PERFIL DO SENSOR: ~JG Outros: ^WD
Tecla(s) do painel de controle:	CONFIGURAÇÕES e REDE: Execute uma das opções a seguir: • Pressione CANCELAR durante a inicialização da impressora. (Anteriormente chamado de autoteste CANCELAR. • Pressione AVANÇAR + CANCELAR por 2 segundos quando a impressora estiver no modo Pronto. PERFIL DO SENSOR: Pressione AVANÇAR + CANCELAR durante a inicialização da impressora.
Página web da impressora:	Exibir e modificar a opção Configurações da impressora > Imprimir Listagens na Etiqueta

Figura 15 • Exemplo de etiqueta de configuração de impressora

```
CONFIGURAÇÃO IMPRESSORA

Zebra Technologies
ZTC ZT620R-203dpi ZPL
76J162700886

+30.0............... TON.ESCURO
6.0 IPS............. VELOC.IMPRES.
-007................ RASGAR
RASGAR.............. IMPRIMIR
CONTÍNUO............ TIPO PAPEL
TRANSMISSIVO........ SELEC. SENSOR
TERM.DIRECT......... MÉTODO IMPR.
1344................ LARG.IMPRES.
2000................ COMPR.ETIQUETA
P1085892/000005 2... ID DO CABEÇOTE
15.0IN   380MM...... LARG.MÁX.
MANUT. DSCTVDA...... ADVERT. PRÉVIA
CONECTADO........... COM. VIA USB
BIDIRECIONAL........ COMUNIC PARALELA
RS232............... COMUNIC SERIAL
9600................ BAUD
8 BITS.............. BITS DADOS
NENHUMA............. PARIDADE
XON/XOFF............ HANDSHAKE
NENHUMA............. PROTOCOLO
NORMAL.............. COMUNICAÇÃO
<~>  7EH............ PREFIXO CONTR.
<^>  5EH............ PREFIXO FORMAT.
<,>  2CH............ CARAC. DELIMIT.
ZPL II.............. MODO ZPL
INATIVO............. SUBST DE COMANDO
AVANÇAR............. FORÇA ROLO
COMPRIM............. CAB. FECHADO
PADRÃO.............. RETROC. ALIM
+000................ TOPO ETIQ.
+0000............... POS. ESQUERDA
DESLIG.............. PORTA APLICADOR.
ACTIVATO............ ERRO AO PAUSAR
MODO PULSAÇÃO....... SINAL INIC.IMPR.
DESACTIVADO......... MODO REIMPR.
080................. ESPAÇO
090................. ROLO ETIQ.
255................. RETIRAR ETIQ
027................. MARCAÇÃO
027................. MARC. ROLO
000................. TRANS-GANHO
005................. TRANS-BASE
060................. TRANS-BRILHO
002................. GANHO-MARCA
100................. LED MARC.
DPCSWFXM............ MOD. ACTIVADA
.................... MOD. DESACTIVADA
1344 8/MM TOTAL..... RESOLUÇÃO
4.0................. VERSÃO DO LINK-OS
V80.20.03 <-........ FIRMWARE
1.3................. ESQUEMA XML
6.6.0 22.89......... IDENT.HARDWARE
32768k...........R: RAM
524288k..........E: FLASH INTEGRADA
NENHUMA............. CONVERSÃO
MES/DIA/ANO 24...... MOSTR. PAUSA
05/11/17............ DATA TMPO REAL
06:35............... HORA TMPO REAL
ACTIVATO............ ZBI
2.1................. VERSÃO DO ZBI
EM AGUARDO.......... STATUS DO ZBI
TM:M6E MICRO........ LEITOR DE RFID
20.00.00.01......... VERSÃO HW RFID
01.03.00.18......... VERSÃO FW RFID
USA/CANADA.......... CÓD. REGIÃO RFID
USA/CANADA.......... CÓD. PAÍS RFID
RFID OK............. STATUS ERRO RFID
16.................. CAP LEITURA RFID
16.................. CAP GRAV RFID
F0.................. POSIÇÃO PROGRAMA
0................... CONT RFID VÁLID
0................... CONT RFID DEFEIT
NENHUMA............. ANTENA ADAPTÁVEL
A4.................. ANTENA RFID
556 RÓTULOS......... CONT Ñ REIN.
556 RÓTULOS......... REINIC. CNTDR1
556 RÓTULOS......... REINIC CONTDR2
2,643 IN............ CONT NÃO REINIC
2,643 IN............ REIN. CONT.1
2,643 IN............ REIN. CONT.2
6,713 CM............ CONT NÃO REINIC
6,713 CM............ REIN. CONT.1
6,713 CM............ REIN. CONT.2
001 SEM FIO......... FENDA 1
*** VAZIO........... FENDA 2
0................... CONT ARMAZ MASSA
0................... CONT OCULTA
DESLIG.............. BLOQ. HOST USB
FIRMWARE DE PROPRIEDADE AUTORAL
```

Figura 16 • Exemplo de etiqueta de configuração de rede

```
CONFIGURAÇÃO REDE

Zebra Technologies
ZTC ZT620R-203dpi ZPL
76J162700886

Com fio............. REDE PRINCIPAL
PrintServer......... CARREGAR LAN DE?
INTERNAL WIRED...... SERV IMPR ATIVO

Com fio*
ALL................. PROTOCOLO IP
192.168.000.017.... ENDEREÇO IP
255.255.255.000.... SUB-REDE
192.168.000.254.... GATEWAY
000.000.000.000.... WINS SERVER IP
SIM................. TIMEOUT CHECKING
300................. TIMEOUT VALUE
000................. ARP INTERVAL
9100................ BASE RAW PORT
9200................ PORTA CONF. JSON

Sem fio
ALL................. PROTOCOLO IP
000.000.000.000.... ENDEREÇO IP
255.255.255.000.... SUB-REDE
000.000.000.000.... GATEWAY
000.000.000.000.... WINS SERVER IP
SIM................. TIMEOUT CHECKING
300................. TIMEOUT VALUE
000................. ARP INTERVAL
9100................ BASE RAW PORT
9200................ PORTA CONF. JSON
INSERTED............ CARTÃO INSERIDO
02dfH............... ID FABR.CARTÃO
9134H............... ID PROD.CARTÃO
ac:3f:a4:82:05:9c.. ENDEREÇO MAC
SIM................. DRIVER INSTALADO
INFRASTRUCTURE...... MODO OPERAÇÃO
125................. ESSID
1.0................. TAXA ATUAL TRANS
OPEN................ TIPO AUT.
WPA PSK............. SEGURANÇA WLAN
1................... INDICE CRIPT
000................. SINAL FRACO
LONG................ PREÂMBULO
NO.................. ASSOCIADO
ON.................. PULSO ATIVADO
15.................. TAXA PULSO
OFF................. MODO INTERNAC
USA/CANADA.......... CÓDIGO DA REGIÃO
USA/CANADA.......... CÓDIGO DO PAÍS
0x7FF............... MÁSCARA CANAL

Bluetooth
4.3.1p1............. FIRMWARE
02/13/2015.......... DATA
on.................. DETECTÁVEL
3.0/4.0............. VERSÃO RÁDIO
on.................. ACTIVATO
AC:3F:A4:82:05:9D.. ENDEREÇO MAC
76J162700886........ NOME DE EXIBIÇÃO
no.................. CONECTADO
1................... MODO SEG. MÍNIMO
nc.................. MODO SEG. CONEC.
compatível.......... iOS

FIRMWARE DE PROPRIEDADE AUTORAL
```

FERRAMENTAS > VISOR OCIOSO

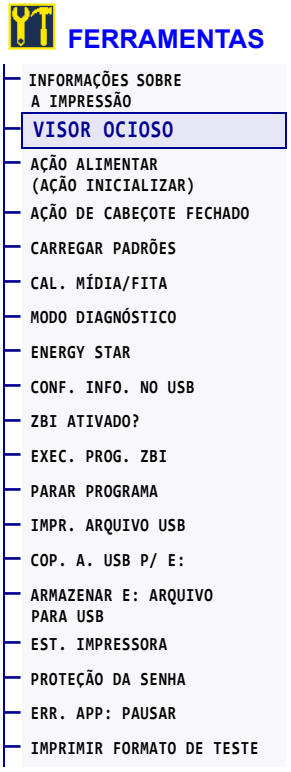

Selecione as informações exibidas no visor da impressora quando ela estiver ociosa.

Valores aceitos:	• VERSÃO FW • ENDEREÇO IP • MM/DD/AA 24 H • MM/DD/AA 12 H • DD/MM/AA 24 H • DD/MM/AA 12 H
Comandos SGD usados:	device.idle_display_format device.idle_display_value

FERRAMENTAS > AÇÃO ALIMENTAR (AÇÃO INICIALIZAR)

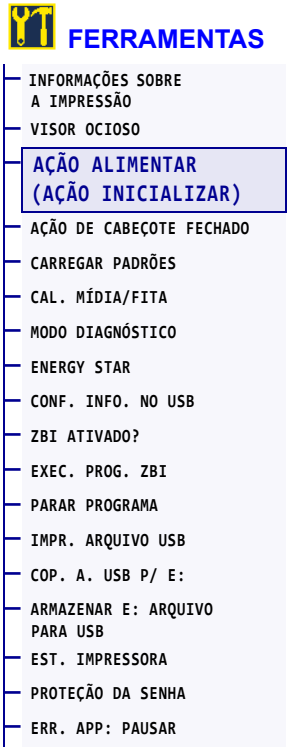

Configure a ação que será tomada pela impressora durante a sequência de inicialização.

Valores aceitos:	• CALIBRAR—Ajusta os níveis e os limites do sensor, determina o comprimento da etiqueta e avança a mídia até o próximo rolo. • AVANÇAR—Avança as etiquetas até o primeiro ponto de registro. • COMPRIMENTO—Determina o comprimento da etiqueta utilizando os valores atuais do sensor e avança a mídia até o próximo rolo. • SEM MOVIMENTO—Informa à impressora para não mover a mídia. É necessário verificar manualmente se o rolo está posicionado corretamente ou pressionar Avançar para posicionar o próximo rolo. • CAL. RÁPIDA—Configura os limites da mídia e do rolo sem ajustar o ganho do sensor, determina o comprimento da etiqueta e avança a mídia até o próximo rolo.
Comando(s) relacionado(s) ao ZPL:	^MF
Comandos SGD usados:	ezpl.power_up_action
Página web da impressora:	Exibir e modificar a opção Configurações da impressora > Calibração

FERRAMENTAS > AÇÃO DE CABEÇOTE FECHADO

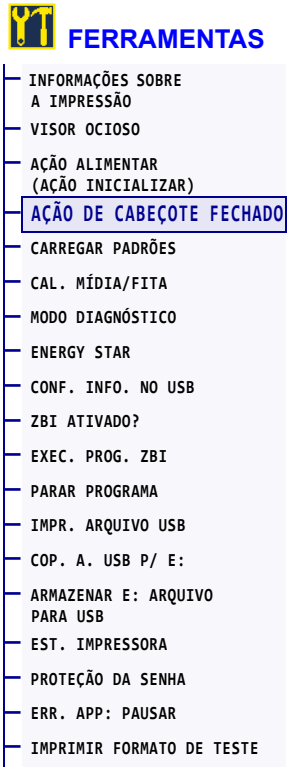

Configure a ação que será executada pela impressora quando o cabeçote de impressão for fechado.

Valores aceitos:	• `CALIBRAR`—Ajusta os níveis e os limites do sensor, determina o comprimento da etiqueta e avança a mídia até o próximo rolo. • `AVANÇAR`—Avança as etiquetas até o primeiro ponto de registro. • `COMPRIMENTO`—Determina o comprimento da etiqueta utilizando os valores atuais do sensor e avança a mídia até o próximo rolo. • `SEM MOVIMENTO`—Informa à impressora para não mover a mídia. É necessário verificar manualmente se o rolo está posicionado corretamente ou pressionar Avançar para posicionar o próximo rolo. • `CAL. RÁPIDA`—Configura os limites da mídia e do rolo sem ajustar o ganho do sensor, determina o comprimento da etiqueta e avança a mídia até o próximo rolo.
Comando(s) relacionado(s) ao ZPL:	`^MF`
Comandos SGD usados:	`ezpl.head_close_action`
Página web da impressora:	Exibir e modificar a opção Configurações da impressora > Calibração

FERRAMENTAS > CARREGAR PADRÕES

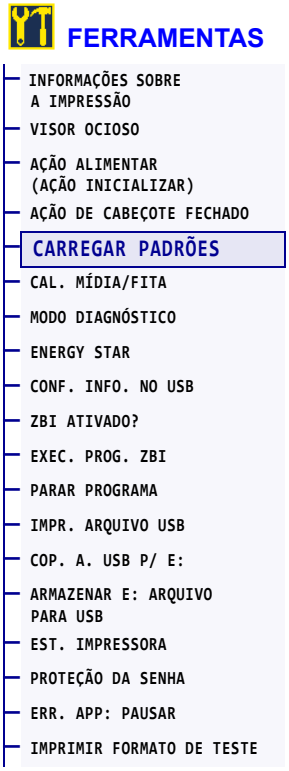

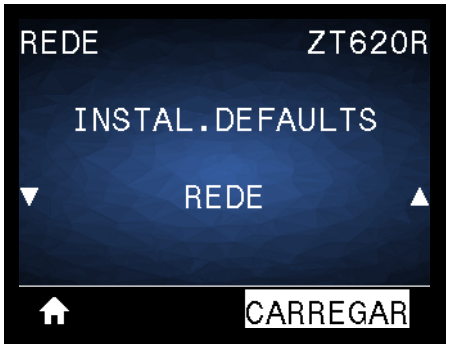

Restaure configurações específicas da impressora, do servidor de impressão e de rede de volta para os padrões de fábrica. Tenha cuidado ao carregar os padrões porque todas as configurações alteradas manualmente devem ser recarregadas. Este item do menu está disponível por meio de dois menus do usuário com diferentes valores padrão para cada um.

Valores aceitos:	• FÁBRICA—Restaura todas as configurações da impressora, exceto as configurações de rede, para os padrões de fábrica. Tenha cuidado ao carregar os padrões porque todas as configurações alteradas manualmente devem ser recarregadas. • REDE—Reinicializa o servidor de impressão com ou sem fio da impressora. Com um servidor de impressão sem fio, a impressora se reassocia à sua rede sem fio. • ÚLTIMO SALVO—Carrega as configurações do último salvamento permanente.
Comando(s) relacionado(s) ao ZPL:	FÁBRICA: ^JUF REDE: ^JUN ÚLTIMO SALVO: ^JUR

Tecla(s) do painel de controle:	FÁBRICA: Pressione AVANÇAR + PAUSAR durante a inicialização da impressora para redefinir os parâmetros aos valores da fábrica. (Anteriormente chamado de autoteste AVANÇAR + PAUSAR). REDE: Pressione CANCELAR + PAUSAR durante a inicialização da impressora para redefinir os parâmetros aos valores da fábrica. (Anteriormente chamado de autoteste CANCELAR + PAUSAR). ÚLTIMO SALVO: N/A
Página web da impressora:	FÁBRICA: Exibir e modificar a opção Configurações de impressora > Restaurar Configuração padrão REDE: Configurações do servidor de impressão > Redefinir servidor de impressão ÚLTIMO SALVO: Exibir e modificar a opção Configurações de impressora > Restaurar a Configuração salva

FERRAMENTAS > CAL. MÍDIA/FITA

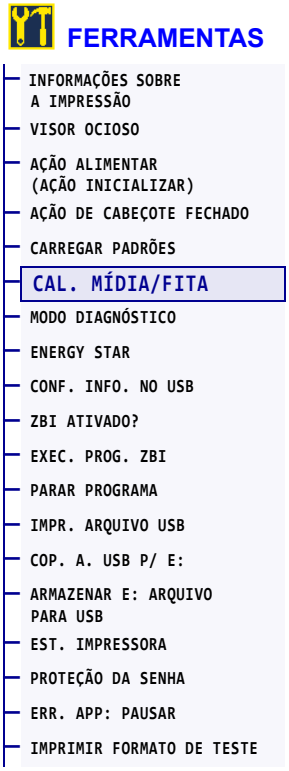

Calibre a impressora para ajustar a sensibilidade dos sensores de mídia e fita.

Para obter instruções completas sobre a execução do procedimento de calibração, consulte *Calibrar a fita e sensores de mídia* na página 192.

Comando(s) relacionado(s) ao ZPL:	`~JC`
Comandos SGD usados:	`ezpl.manual_calibration`
Tecla(s) do painel de controle:	Pressione PAUSAR + AVANÇAR + CANCELAR por 2 segundos para iniciar a calibração.
Página web da impressora:	O procedimento de calibração não pode ser iniciado pelas páginas da web. Consulte as páginas da web a seguir para as configurações que são feitas durante a calibração do sensor: Exibir e modificar a opção Configurações da impressora > Calibração **Importante** • Estas configurações não devem ser alteradas a menos que tenha sido solicitado pelo suporte técnico da Zebra Technical ou por um técnico de manutenção autorizado.

FERRAMENTAS > MODO DIAGNÓSTICO

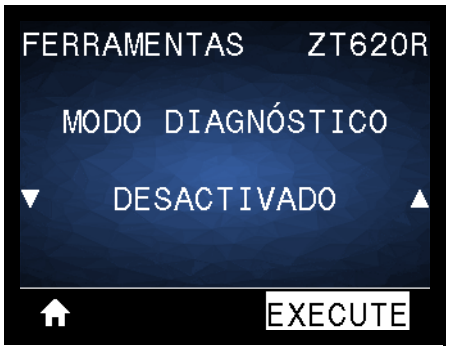

Use esta ferramenta de diagnóstico para que a impressora forneça valores hexadecimais para todos os dados que ela recebe. Para obter mais informações, consulte *Teste de diagnóstico de comunicação* na página 239.

Valores aceitos:	• DESATIVADO • ATIVADO
Comando(s) relacionado(s) ao ZPL:	~JD para iniciar, ~JE para desativar
Comandos SGD usados:	device.diagnostic_print
Tecla(s) do painel de controle:	Pressione PAUSAR + AVANÇAR por 2 segundos quando a impressora estiver no modo Pronto.

FERRAMENTAS > ENERGY STAR

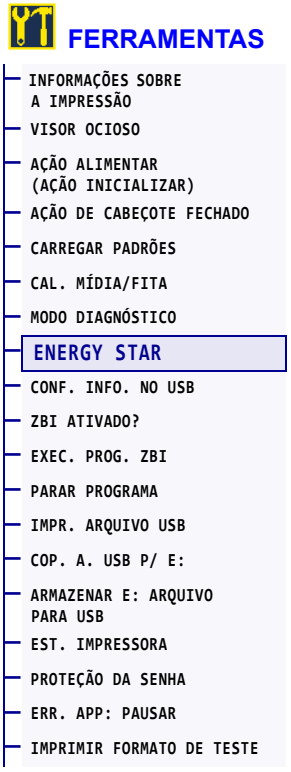

Quando o modo Energy Star está ativado, a impressora entra em um modo de “espera” após um período de inatividade, reduzindo, assim, o consumo de energia. Pressione qualquer botão do painel de controle para que a impressora volte ao estado ativo.

Valores aceitos:	• `LIGADO` • `DESLIGADO`

Comandos SGD usados:	`power.energy_star.enable`
	`power.energy_star_timeout`
	(para definir o tempo ocioso que ativará o modo Energy Star)

FERRAMENTAS > CONF. INFO. NO USB

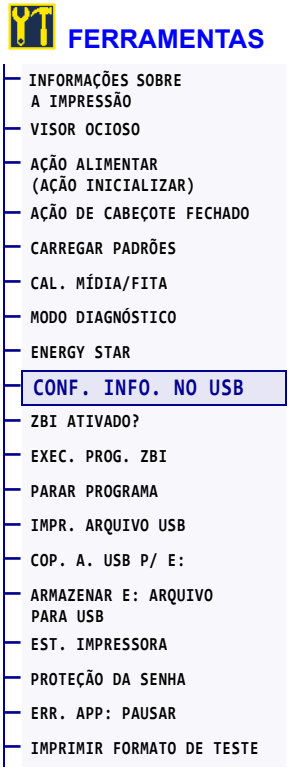

Use esta função para copiar informações de configuração da impressora em um dispositivo de armazenamento em massa USB, como uma unidade flash USB, que está conectado em uma das portas USB da impressora. Isso torna as informações acessíveis sem precisar imprimir etiquetas físicas. Para imprimir as informações em etiquetas, consulte *INFORMAÇÕES SOBRE A IMPRESSÃO* na página 119.

Comando(s) relacionado(s) ao ZPL:	^HH—Retorna as informações de configuração da impressora devolvidas ao computador host.
Página web da impressora:	Printer Home Page (Página inicial da impressora) > View Printer Configuration (Exibir configuração da impressora) (para exibir as informações de configuração da impressora no seu navegador) View and Modify Printer Settings (Exibir e modificar a opção Configurações da impressora) > Print Listings on Label (Imprimir listagens na etiqueta) (para imprimir as informações de configuração em etiquetas)

FERRAMENTAS > ZBI ATIVADO?

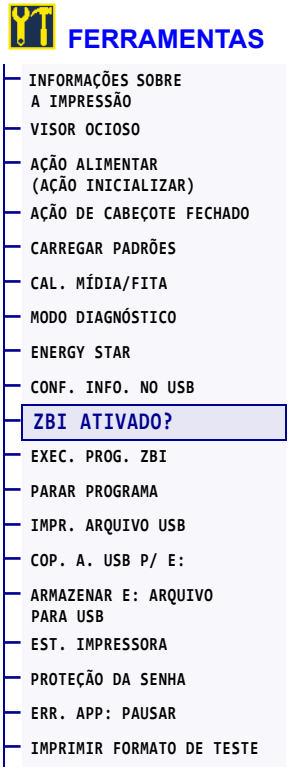

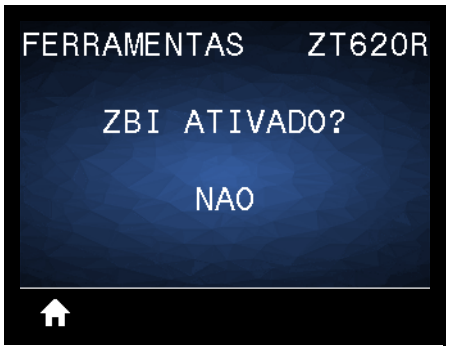

O Zebra Basic Interpreter (ZBI 2.0™) é uma opção de programa que pode ser adquirido para a impressora. Se desejar adquirir esta opção, entre em contato com o revendedor Zebra para obter informações.

Comandos SGD usados:	`zbi.key` (identifica se a opção ZBI 2.0 está ativada ou desativada na impressora)

FERRAMENTAS > EXEC. PROG. ZBI

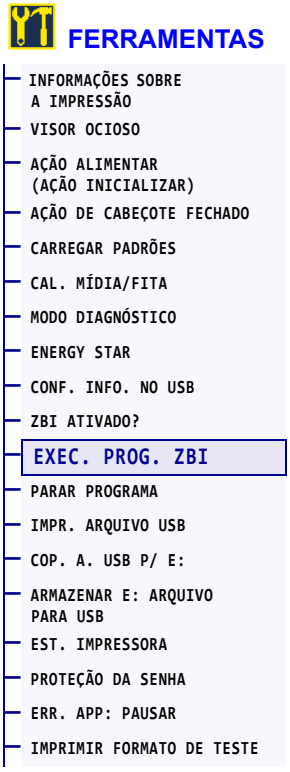

* *Este item de menu é exibido somente se o ZBI estiver ativado na impressora.*

Se programas ZBI tiverem sido transferidos por download para sua impressora, será possível selecionar um deles para executar com este item do menu. Se não houver nenhum programa na sua impressora, NENHUM será listado.

Para executar um programa ZBI transferido por download para a impressora:

1. Use a SETA PARA CIMA ou PARA BAIXO para selecionar um arquivo deste menu.
2. Pressione SELECIONAR NA DIREITA para selecionar **EXECUTAR**. Se não houver nenhum programa, a opção **EXECUTAR** não executa esta ação.

Comando(s) relacionado(s) ao ZPL:	`^JI`, `~JI`
Comandos SGD usados:	`zbi.control.run`
Página web da impressora:	Printer Home Page (Página inicial da impressora) > Directory Listing (Listagem de diretórios)

FERRAMENTAS > PARAR PROGRAMA

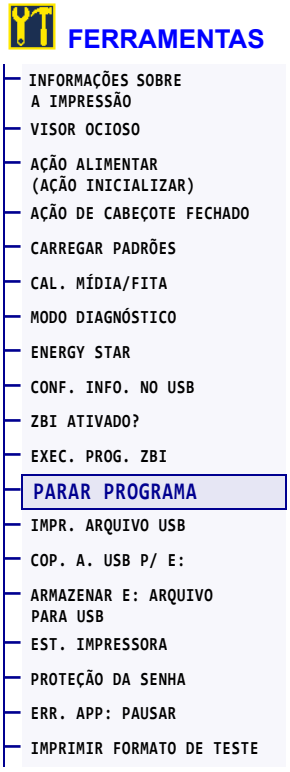

* *Este item de menu é exibido somente se um programa ZBI estiver em execução na impressora.*

Use este item do menu para interromper um programa ZBI. A impressora lista apenas os programas em execução.

Parar um programa ZBI:

1. Se necessário, use a SETA PARA CIMA ou a SETA PARA BAIXO para selecionar o arquivo a partir deste menu.
2. Pressione SELECIONAR NA DIREITA para selecionar **PARAR**.

Comando(s) relacionado(s) ao ZPL:	`~JQ`
Comandos SGD usados:	`zbi.control.terminate`
Página web da impressora:	Printer Home Page (Página inicial da impressora) > Directory Listing (Listagem de diretórios)

FERRAMENTAS > IMPR. ARQUIVO USB

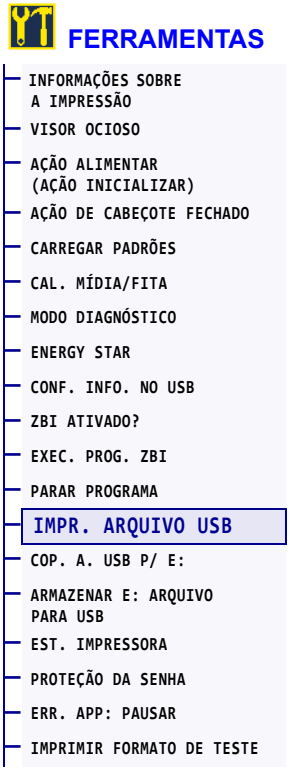

* *Este item do menu só pode ser usado se uma unidade flash USB estiver inserida na porta USB da impressora.*

Selecione os arquivos a serem impressos a partir de uma unidade flash USB. Consulte os exercícios em *Uso da porta USB e dos recursos de NFC* na página 261 para ver um exercício que utiliza este recurso.

Imprimir arquivos de uma unidade flash USB:

1. Insira uma unidade flash USB na porta USB da impressora.

   A impressora lista os arquivos disponíveis. **SELECIONAR** está disponível para imprimir todos os arquivos disponíveis na unidade flash USB.

2. Use a SETA PARA CIMA ou PARA BAIXO para selecionar um arquivo deste menu.

3. Pressione SELECIONAR NA DIREITA para selecionar **IMPRIMIR**.

Comandos SGD usados:	`usb.host.read_list`

FERRAMENTAS > COP. A. USB P/ E:

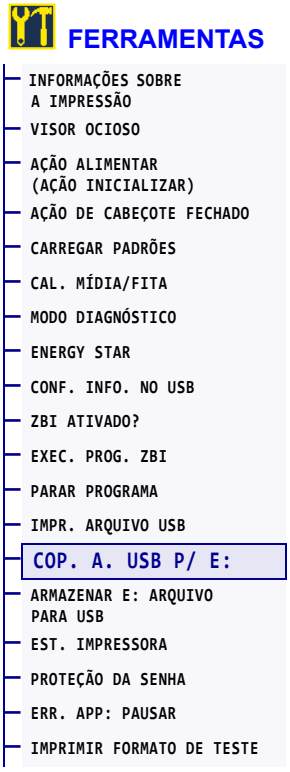

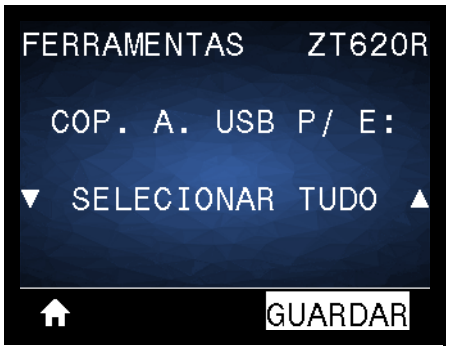

* *Este item do menu só pode ser usado se uma unidade flash USB estiver inserida na porta USB da impressora.*

Selecione os arquivos a serem copiados a partir de uma unidade flash USB para a impressora. Consulte os exercícios em *Uso da porta USB e dos recursos de NFC* na página 261 para ver um exercício que utiliza este recurso.

Copiar arquivos a partir de uma unidade flash USB para a impressora:

1. Insira uma unidade flash USB na porta USB da impressora.

   A impressora lista os arquivos disponíveis. **SELECIONAR TUDO** está disponível para copiar todos os arquivos disponíveis da unidade flash USB.

2. Use a SETA PARA CIMA ou PARA BAIXO para selecionar um arquivo deste menu.

3. Pressione SELECIONAR NA DIREITA para selecionar **ARMAZENAR**.

Comandos SGD usados:	`usb.host.read_list`

FERRAMENTAS > ARMAZENAR E: ARQUIVO PARA USB

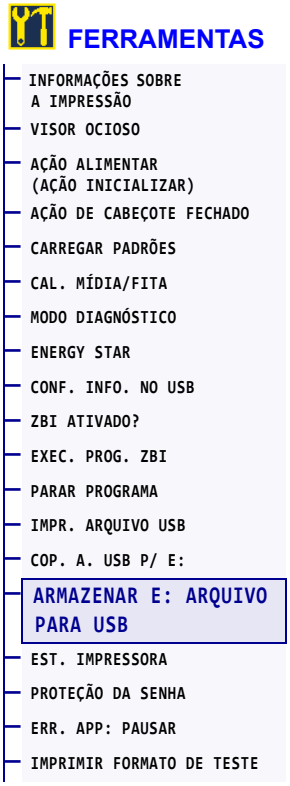

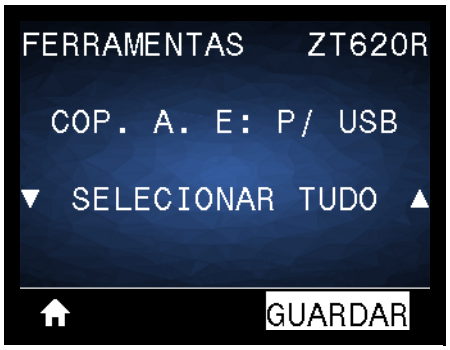

* *Este item do menu só pode ser usado se uma unidade flash USB estiver inserida na porta USB da impressora.*

Selecione os arquivos da impressora a serem armazenados em uma unidade flash USB. Consulte os exercícios em *Uso da porta USB e dos recursos de NFC* na página 261 para ver um exercício que utiliza este recurso.

Copiar arquivos a partir da impressora para uma unidade flash USB:

1. Insira uma unidade flash USB na porta USB da impressora.

   A impressora lista os arquivos disponíveis. **SELECIONAR TUDO** está disponível para armazenar todos os arquivos disponíveis da impressora na unidade flash USB.

2. Use a SETA PARA CIMA ou PARA BAIXO para selecionar um arquivo deste menu.

3. Pressione SELECIONAR NA DIREITA para selecionar **ARMAZENAR**.

Comandos SGD usados:	`usb.host.write_list`

FERRAMENTAS > EST. IMPRESSORA

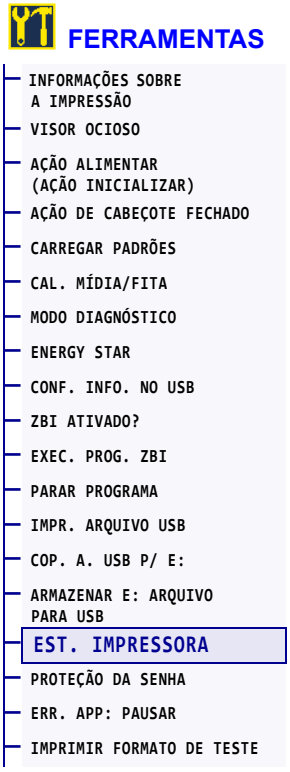

* *Este item do menu só pode ser usado se uma unidade flash USB com um formato de etiqueta compatível estiver inserida na porta USB da impressora.*

Utilize este item do menu para preencher campos variáveis de um formato de etiqueta e imprimir a etiqueta com um dispositivo de interface humana (HID), como um teclado, balança ou scanner de código de barras USB. Para utilizar essa opção, um formato de etiqueta compatível deve estar armazenado na unidade E: da impressora. Consulte os exercícios em *Uso da porta USB e dos recursos de NFC* na página 261 para ver um exercício que utiliza este recurso.

Ao inserir um HID em uma das portas USB da impressora, utilize esse menu de usuário para selecionar um formulário na unidade E: da impressora. Após a solicitação para preencher todos os campos variáveis de `^FN` no formulário, você pode especificar a quantidade desejada de etiquetas a serem impressas.

Para obter mais informações sobre a utilização do comando `^FN` ou dos comandos SGD relacionados a este recurso, consulte o *Zebra Programming Guide* (Guia de programação da Zebra). Você pode baixar uma versão do manual em http://www.zebra.com/manuals.

Comandos SGD usados:	`usb.host.keyboard_input` (deve estar LIGADO)
	`usb.host.template_list`
	`usb.host.fn_field_list`
	`usb.host.fn_field_data`
	`usb.host.fn_last_field`
	`usb.host.template_print_amount`

FERRAMENTAS > PROTEÇÃO DA SENHA

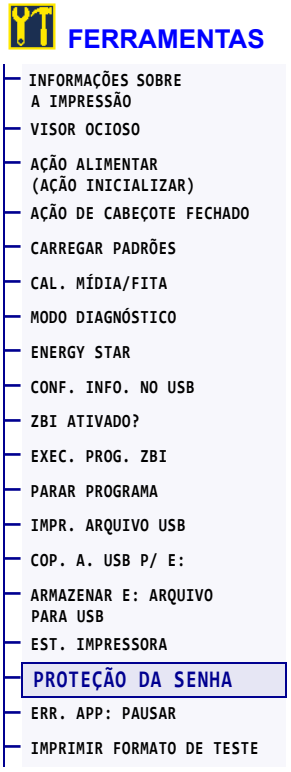

Selecione o nível de proteção da senha para os itens do menu de usuário. A senha padrão da impressora é `1234`.

Valores aceitos:	• `NENHUM` • `SELECIONADO` • `TODOS`
Comando(s) relacionado(s) ao ZPL:	`^KP` (para alterar a senha da impressora)

FERRAMENTAS > ERR. APP: PAUSAR

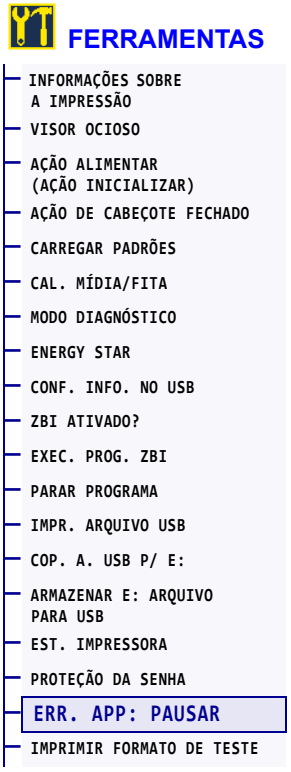

Quando esta opção está ativada e a impressora pausada, a impressora define o status de erro do aplicador.

Valores aceitos:	• ATIVADO • DESATIVADO
Comando(s) relacionado(s) ao ZPL:	~JJ
Página web da impressora:	Exibir e Modificar as Configurações da impressora > Configurações avançadas > Erro em pausa

FERRAMENTAS > IMPRIMIR FORMATO DE TESTE

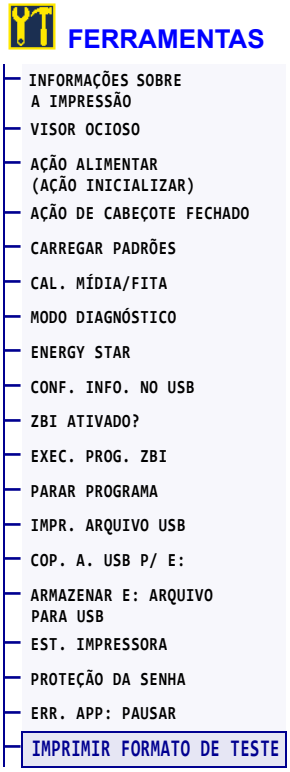

Use esta opção do menu para iniciar sequências de teste que imprimem tipos específicos de etiquetas e que vão ajudar você a solucionar problemas de impressão. Consulte *Opção imprimir formato de teste* na página 232 para ver exemplos de etiquetas e outras informações.

Valores aceitos:	• `TONALIDADE DE ESCURO`—Executa uma imagem repetida em diferentes níveis de tonalidade de escuro. • `1º LOCAL DO PONTO`—Identifica o primeiro local do ponto e o topo da etiqueta para ajudar você a ajustar a posição da etiqueta. • `LINHA DE IMPRESSÃO`—Inicia uma sequência de testes. Consulte *`LINHA DE IMPRESSÃO`* na página 234 para mais detalhes.* • `CONPRES. DE IMAGEM`—Imprime uma imagem com linhas e círculos para auxiliar nos problemas que envolvem a compressão ou o alongamento de uma imagem. • `SEM ELEMENTO`—Imprime uma imagem horizontal criada para mostrar se um elemento do cabeçote de impressão não está funcionando.
Comandos SGD usados:	`print.troubleshooting_label_choices` (especifica o tipo de etiqueta) `print.troubleshooting_label_print` (imprime a etiqueta)
Tecla(s) do painel de controle:	Como um modo alternativo de iniciar a sequência de testes LINHA DE IMPRESSÃO, reinicialize a impressora enquanto mantém PAUSA pressionado. Pressione PAUSAR até a primeira luz do painel de controle apagar. (Anteriormente chamado de autoteste PAUSAR)*

* Esta sequência de testes imprime um grande número de etiquetas. Consulte *`LINHA DE IMPRESSÃO`* na página 234 para mais informações.

REDE > SERV. IMP. ATIVO

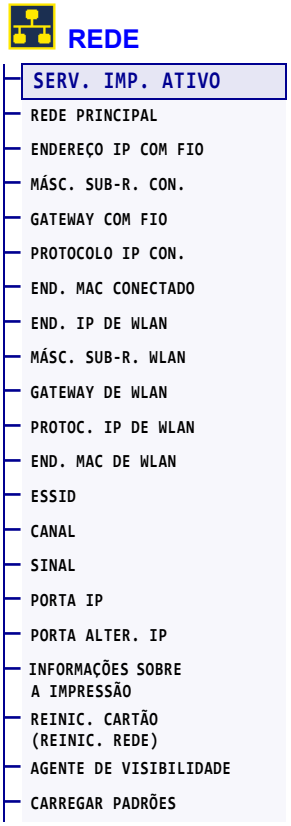

Exibir se o servidor de impressão com ou sem fio está ativo.

REDE > REDE PRINCIPAL

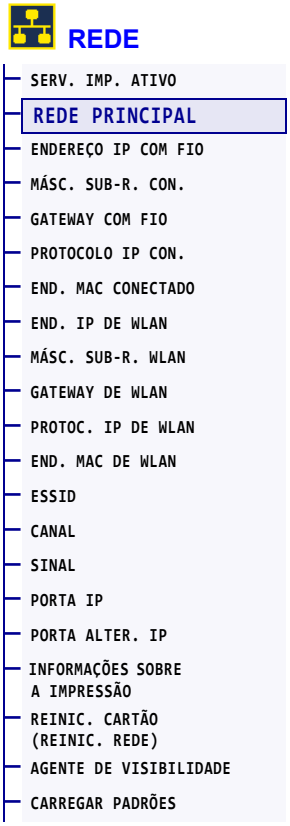

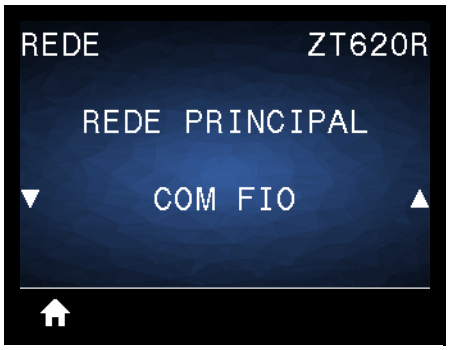

Exibir ou alterar se o servidor de impressão com ou sem fio é considerado principal. É preciso selecionar qual deles é o principal.

REDE > ENDEREÇO IP COM FIO

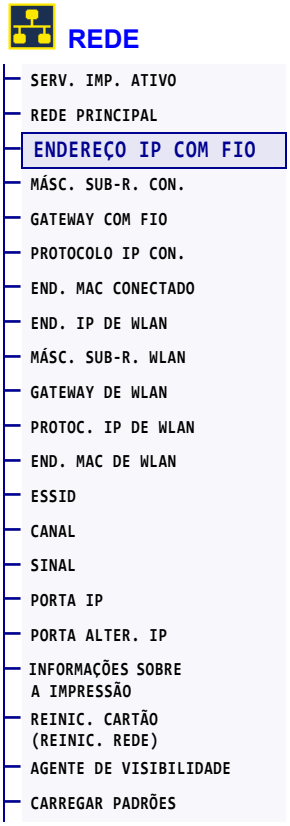

Exiba e, se necessário, altere o endereço IP com fio da impressora.

Para salvar as alterações desta configuração, configure o *PROTOCOLO IP CON.* na página 146 como PERMANENTE e redefina o servidor de impressão (consulte *REINIC. CARTÃO (REINIC. REDE)* na página 158). Consulte *Alteração do endereço IP* na página 259 para mais informações.

Valores aceitos:	`000` a `255` para cada campo
Comando(s) relacionado(s) ao ZPL:	`^ND`
Comandos SGD usados:	`internal_wired.ip.addr`
Página web da impressora:	Exibir e modificar a opção Configurações da impressora > Configuração da comunicação de rede > Configurações TCP/IP

REDE > MÁSC. SUB-R. CON.

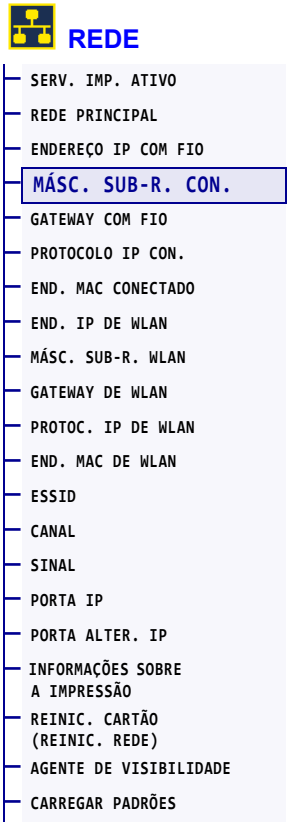

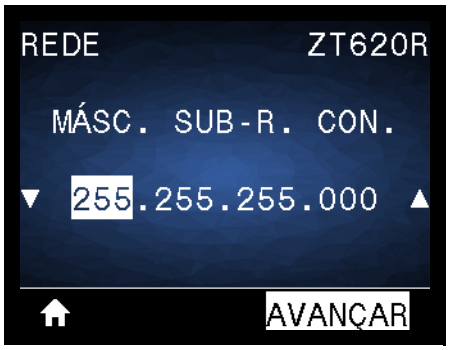

Exiba e, se necessário, altere a máscara de sub-rede com fio.

Para salvar as alterações desta configuração, configure o *PROTOCOLO IP CON.* na página 146 como PERMANENTE e redefina o servidor de impressão (consulte *REINIC. CARTÃO (REINIC. REDE)* na página 158). Consulte *Alteração do endereço IP* na página 259 para mais informações.

Valores aceitos:	`000` a `255` para cada campo
Comando(s) relacionado(s) ao ZPL:	`^ND`
Comandos SGD usados:	`internal_wired.ip.netmask`
Página web da impressora:	Exibir e modificar a opção Configurações da impressora > Configuração da comunicação de rede > Configurações TCP/IP

REDE > GATEWAY COM FIO

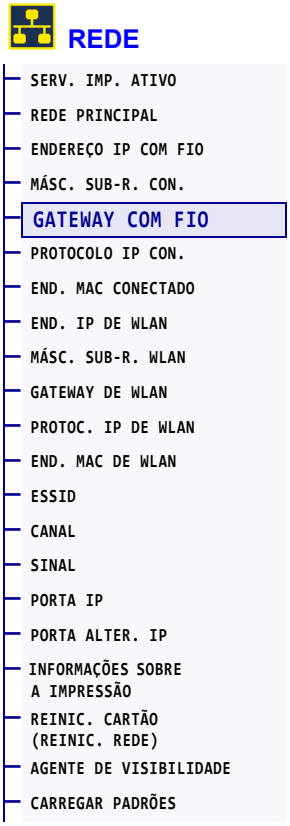

Exiba e, se necessário, altere o gateway com fio padrão.

Para salvar as alterações desta configuração, configure o *PROTOCOLO IP CON.* na página 146 como PERMANENTE e redefina o servidor de impressão (consulte *REINIC. CARTÃO (REINIC. REDE)* na página 158). Consulte *Alteração do endereço IP* na página 259 para mais informações.

Valores aceitos:	`000` a `255` para cada campo
Comando(s) relacionado(s) ao ZPL:	`^ND`
Comandos SGD usados:	`internal_wired.ip.gateway`
Página web da impressora:	Exibir e modificar a opção Configurações da impressora > Configuração da comunicação de rede > Configurações TCP/IP

REDE > PROTOCOLO IP CON.

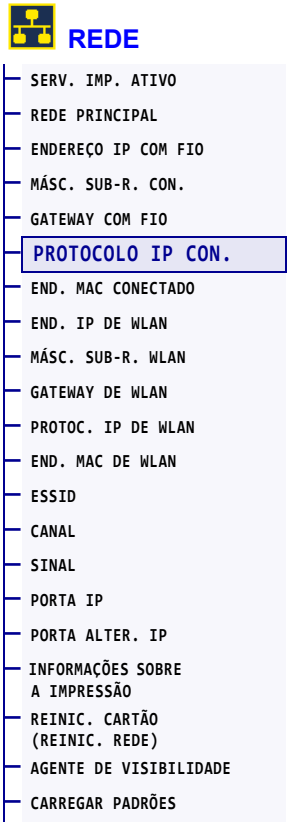

Este parâmetro informa se o usuário (permanente) ou o servidor (dinâmico) seleciona o endereço IP do servidor de impressão com fio. Quando uma opção dinâmica é escolhida, este parâmetro informa os métodos pelos quais este servidor de impressão recebe o endereço IP do servidor. Consulte *Alteração do endereço IP* na página 259 para mais informações.

Importante • O servidor de impressão deve ser reinicializado para que as alterações das configurações de rede sejam aplicadas.

Valores aceitos:	• TODOS • SOM. RESOL. IP • RARP • BOOTP • DHCP • DHCP E BOOTP • PERMANENTE
Comando(s) relacionado(s) ao ZPL:	^ND
Comandos SGD usados:	internal_wired.ip.protocol
Página web da impressora:	Exibir e modificar a opção Configurações da impressora > Configuração da comunicação de rede > Configurações TCP/IP

REDE > END. MAC CONECTADO

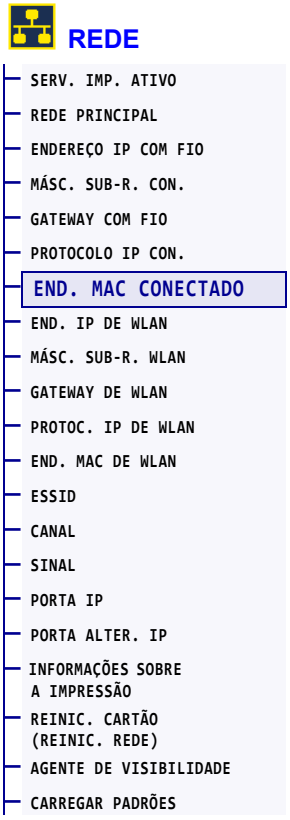

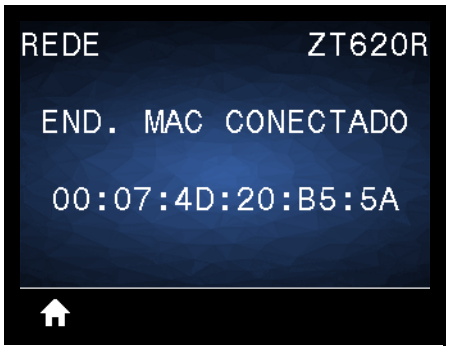

Exibir o endereço MAC (Controle de acesso à mídia) do servidor de impressão com fio.

Comandos SGD usados:	`internal_wired.mac_addr`
Página web da impressora:	Exibir e modificar a opção Configurações da impressora > Configuração da comunicação de rede > Configurações TCP/IP

REDE > END. IP DE WLAN

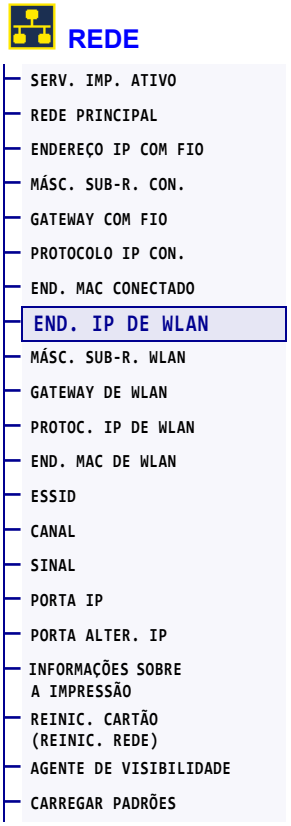

Exiba e, se necessário, altere o endereço IP sem fio da impressora.

Para salvar as alterações desta configuração, configure o *PROTOC. IP DE WLAN* na página 151 como PERMANENTE e redefina o servidor de impressão (consulte *REINIC. CARTÃO (REINIC. REDE)* na página 158). Consulte *Alteração do endereço IP* na página 259 para mais informações.

Valores aceitos:	`000` a `255` para cada campo
Comando(s) relacionado(s) ao ZPL:	`^ND`
Comandos SGD usados:	`ip.addr`, `wlan.ip.addr`
Página web da impressora:	Exibir e modificar a opção Configurações da impressora > Configuração da comunicação de rede > Configuração sem fio

REDE > MÁSC. SUB-R. WLAN

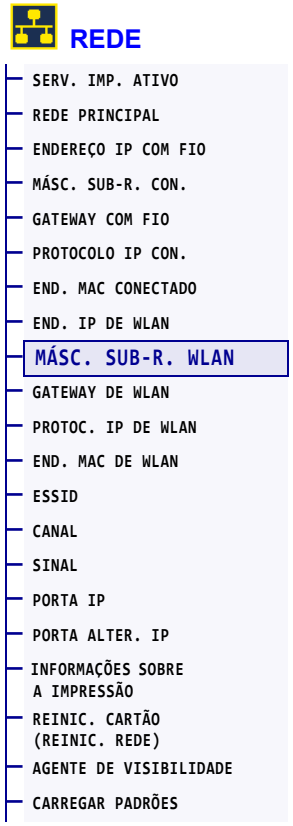

Exiba e, se necessário, altere a máscara de sub-rede sem fio.

Para salvar as alterações desta configuração, configure o *PROTOC. IP DE WLAN* na página 151 como PERMANENTE e redefina o servidor de impressão (consulte *REINIC. CARTÃO (REINIC. REDE)* na página 158). Consulte *Alteração do endereço IP* na página 259 para mais informações.

Valores aceitos:	`000` a `255` para cada campo
Comando(s) relacionado(s) ao ZPL:	`^ND`
Comandos SGD usados:	`wlan.ip.netmask`
Página web da impressora:	Exibir e modificar a opção Configurações da impressora > Configuração da comunicação de rede > Configuração sem fio

REDE > GATEWAY DE WLAN

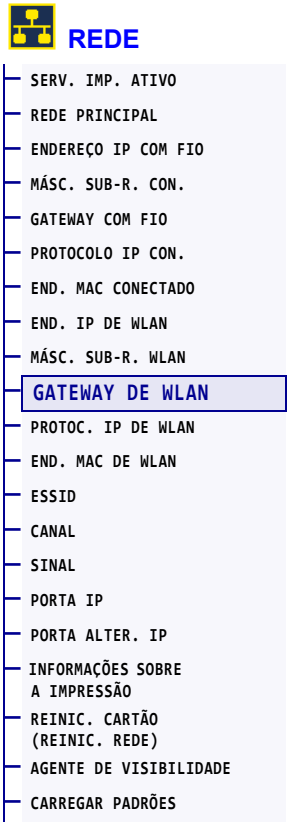

Exiba e, se necessário, altere o gateway sem fio padrão.

Para salvar as alterações desta configuração, configure o *PROTOC. IP DE WLAN* na página 151 como PERMANENTE e redefina o servidor de impressão (consulte *REINIC. CARTÃO (REINIC. REDE)* na página 158). Consulte *Alteração do endereço IP* na página 259 para mais informações.

Valores aceitos:	`000` a `255` para cada campo
Comando(s) relacionado(s) ao ZPL:	`^ND`
Comandos SGD usados:	`wlan.ip.gateway`
Página web da impressora:	Exibir e modificar a opção Configurações da impressora > Configuração da comunicação de rede > Configuração sem fio

REDE > PROTOC. IP DE WLAN

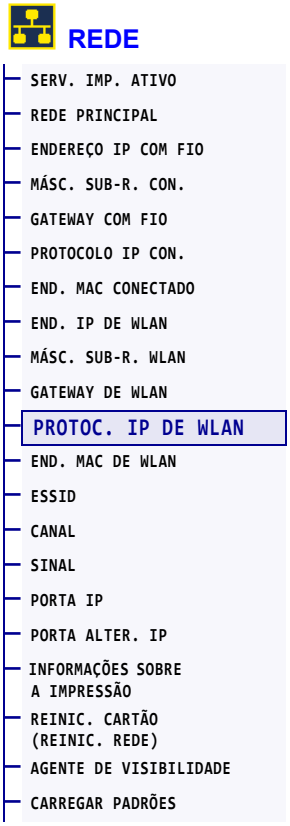

Este parâmetro informa se o usuário (permanente) ou o servidor (dinâmico) seleciona o endereço IP do servidor de impressão sem fio. Quando uma opção dinâmica é escolhida, este parâmetro informa os métodos pelos quais este servidor de impressão recebe o endereço IP do servidor. Consulte *Alteração do endereço IP* na página 259 para mais informações.

Importante • O servidor de impressão deve ser reinicializado para que as alterações das configurações de rede sejam aplicadas.

Valores aceitos:	• TODOS • SOM. RESOL. IP • RARP • BOOTP • DHCP • DHCP E BOOTP • PERMANENTE
Comando(s) relacionado(s) ao ZPL:	^ND
Comandos SGD usados:	wlan.ip.protocol
Página web da impressora:	Exibir e modificar a opção Configurações da impressora > Configuração da comunicação de rede > Configuração sem fio

REDE > END. MAC DE WLAN

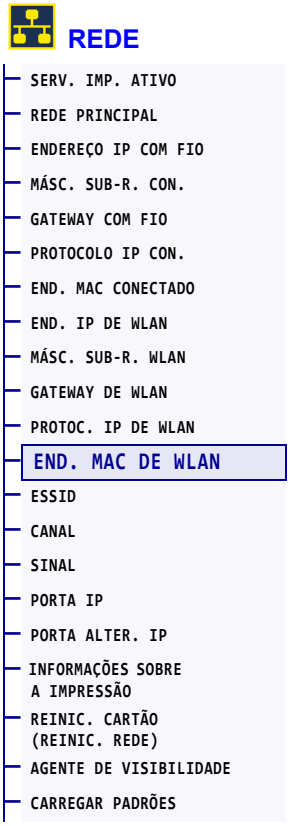

Exibir o endereço MAC (Controle de acesso à mídia) do servidor de impressão sem fio.

Comandos SGD usados:	`wlan.mac_addr`
Página web da impressora:	Exibir e modificar a opção Configurações da impressora > Configuração da comunicação de rede > Configuração sem fio

REDE > ESSID

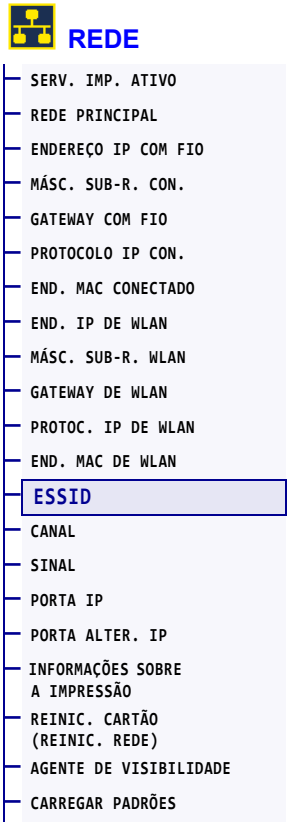

O ESSID (código de identificação da rede) identifica uma rede sem fio. Esta configuração, que não pode ser modificada pelo painel de controle, fornece ao ESSID a configuração sem fio atual.

Valores aceitos:	Sequência de 32 caracteres alfanuméricos (padrão `125`)
Comandos SGD usados:	`wlan.essid`
Página web da impressora:	Exibir e modificar a opção Configurações da impressora > Configuração da comunicação de rede > Configuração sem fio

REDE > CANAL

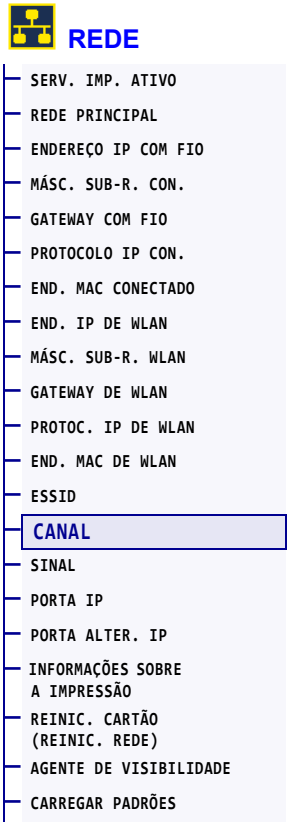

Exibe o canal sem fio que está sendo usado quando a rede sem fio está ativa e autenticada.

Comandos SGD usados:	`wlan.channel`
Página web da impressora:	Exibir e modificar a opção Configurações da impressora > Configuração da comunicação de rede > Configuração sem fio

REDE > SINAL

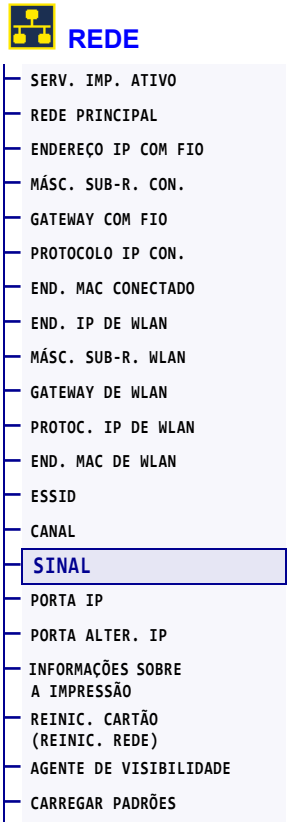

Exibe a intensidade do sinal sem fio quando a rede sem fio está ativa e autenticada.

Comandos SGD usados:	`wlan.signal_strength`
Página web da impressora:	Exibir e modificar a opção Configurações da impressora > Configuração da comunicação de rede > Configuração sem fio

REDE > PORTA IP

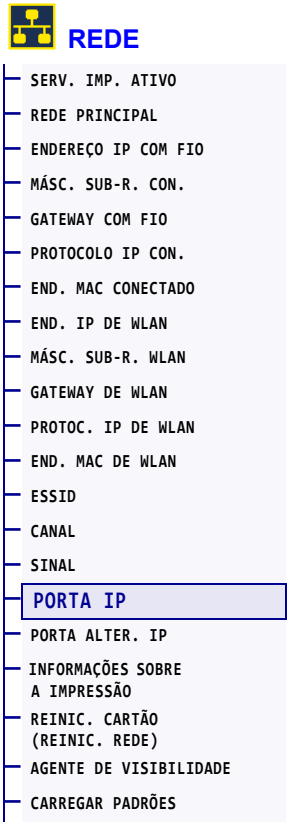

Esta configuração da impressora se refere ao número da porta dos servidores de impressão sem fio internos que o serviço de impressão TCP está ouvindo. As comunicações TCP normais do host devem ser direcionadas para esta porta.

Comandos SGD usados:	`internal_wired.ip.port`
Página web da impressora:	Exibir e modificar a opção Configurações da impressora > Configuração da comunicação de rede > Configurações TCP/IP

REDE > PORTA ALTER. IP

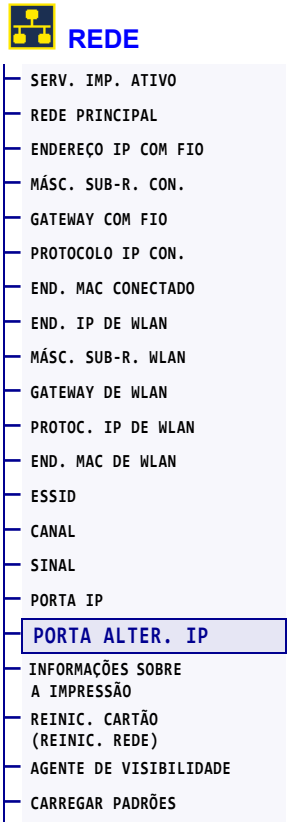

Este comando configura o número da porta TCP alternativa.

Observação • Os servidores de impressão compatíveis com este comando monitorarão a porta primária e a porta alternativa para as conexões ao mesmo tempo.

Comandos SGD usados:	`internal_wired.ip.port_alternate`
Página web da impressora:	Exibir e modificar a opção Configurações da impressora > Configuração da comunicação de rede > Configurações TCP/IP

REDE > REINIC. CARTÃO (REINIC. REDE)

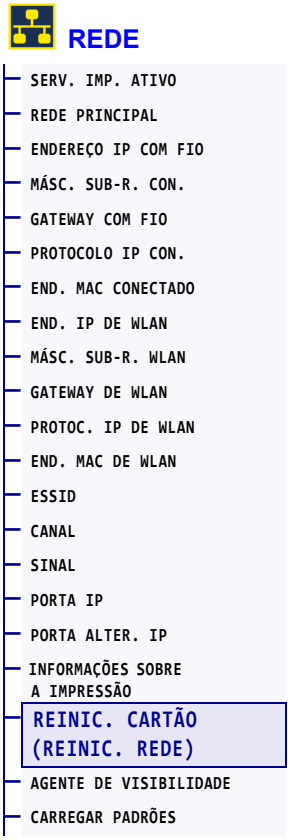

Esta opção redefine o servidor de impressão com ou sem fio e salva todas as alterações feitas em quaisquer configurações de rede.

Importante • O servidor de impressão deve ser reinicializado para que as alterações das configurações de rede sejam aplicadas.

Comando(s) relacionado(s) ao ZPL:	`~WR`
Comandos SGD usados:	`device.reset`
Página web da impressora:	Configurações do servidor de impressão > Redefinir servidor de impressão

REDE > AGENTE DE VISIBILIDADE

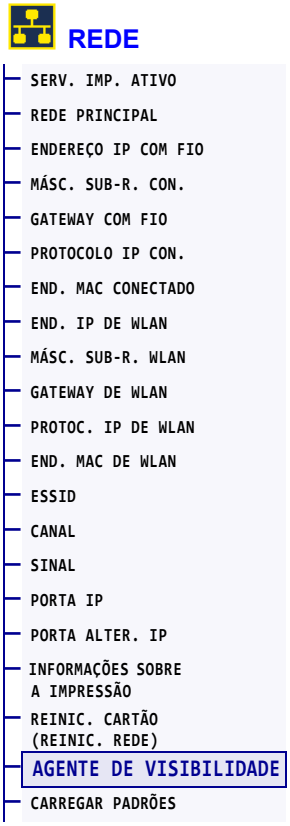

Quando a impressora está conectada a uma rede com ou sem fio, ela tenta conectar-se ao Serviço de visibilidade do ativo da Zebra por meio do Conector da impressora Zebra baseado na nuvem usando uma conexão de soquete Web autenticada por certificado e criptografada. A impressora envia dados de descoberta, configurações e dados de alerta. Os dados impressos por meio de quaisquer formatos de etiqueta NÃO são transmitidos.

Caso não deseje este recurso, desative esta configuração. Para mais informações, consulte a observação da aplicação "Desativar o agente de visibilidade do ativo" em http://www.zebra.com.

Valores aceitos:	• `LIGADO` • `DESLIGADO`
Comandos SGD usados:	`weblink.zebra_connector.enable`
Página web da impressora:	Exibir e modificar a opção Configurações da impressora > Configuração de rede > Configurações Nuvem

RFID > STATUS DE RFID

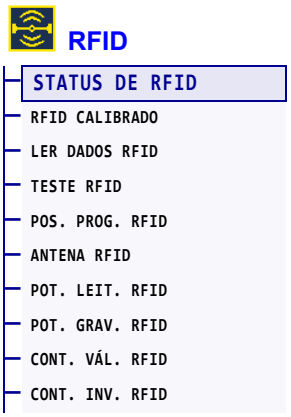

Exibe o status do subsistema RFID da impressora.

Comando(s) relacionado(s) ao ZPL:	`^HL` ou `~HL`
Comandos SGD usados:	`rfid.error.response`

RFID > RFID CALIBRADO

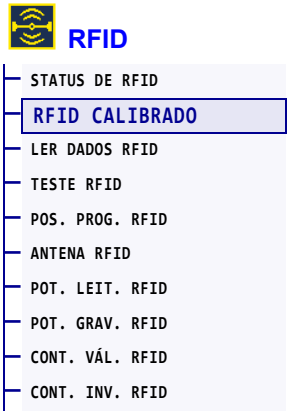

Inicia a calibração de etiqueta para mídia RFID. (Não é o mesmo que a calibração de fita e mídia.) Durante o processo, a impressora move a mídia, calibra a posição da etiqueta RFID, e determina as configurações ótimas para a mídia RFID sendo usada. Essas configurações incluem a posição de programação, o elemento de antena e o nível de energia de leitura/gravação a serem usados. Consulte o *RFID Programming Guide 3 (Guia de programação de RFID 3)* para obter mais informações.

Importante • Antes de executar este comando, carregue a impressora com mídia RFID, calibre a impressora, feche o cabeçote de impressão e avance pelo menos uma etiqueta para certificar-se de que a calibração de etiqueta começará a partir da posição correta.

Saia de todo os transponders antes e depois que a etiqueta estiver sendo calibrada. Isto permite que a impressora determine as configurações de RFID que não codificam a etiqueta adjacente. Deixe uma porção de mídia se estender para fora da impressora para permitir a retroalimentação durante o procedimento de calibração da etiqueta.

Comando(s) relacionado(s) ao ZPL:	`^HR`
Comandos SGD usados:	`rfid.tag.calibrate`

RFID > LER DADOS RFID

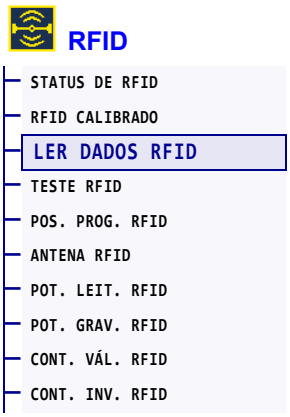

Lê e devolve o dado da etiqueta especificado da etiqueta RFID localizada na antena RFID. Não ocorre nenhum movimento de impressora enquanto os dados da etiqueta estão sendo lidos. O cabeçote de impressão pode ser aberto ou fechado.

Para ler e exibir as informações armazenadas em uma etiqueta RFID:

1. Posicione a etiqueta RFID com o transponder sobre a antena RFID.
2. Use as SETA PARA CIMA ou SETA PARA BAIXO para selecionar o tipo de informações que deseja que sejam lidas e exibidas.
3. Pressione SELECIONAR NA DIREITA para selecionar LER.

   Os resultados do teste são mostrados no monitor.

Valores aceitos:	`epc`—Lê os primeiros 128 bits de dados de EPC. `informação tid`—Lê os primeiros 32 bits do TID (ID da etiqueta). `status de senha`—Lê as senhas de acesso e interrupção da etiqueta. `bits protocolo`—Lê os bits de protocolo dos bancos de memória EPC e converte o valor no tamanho EPC. `tam. banco mem.`—Lê os tamanhos de EPC, TID e dos bancos de memória do usuário.
Comando(s) relacionado(s) ao ZPL:	`^RF`
Comandos SGD usados:	`rfid.tag.read.content` `rfid.tag.read.execute`

RFID > TESTE RFID

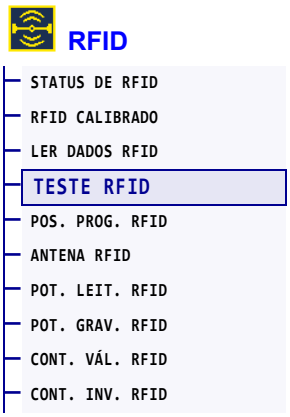

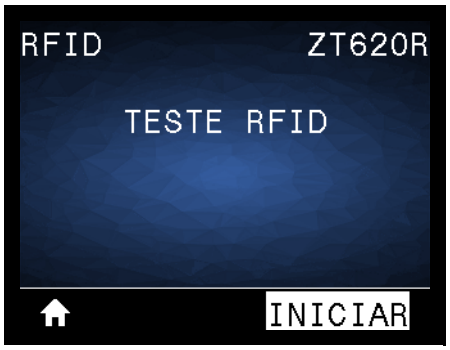

Durante o teste RFID, a impressora tenta ler e gravar em um transponder. Nenhum movimento de impressora ocorre com esse teste.

Para testar uma etiqueta RFID:

1. Posicione a etiqueta RFID com o transponder sobre o conjunto da antena RFID.
2. Aperte SELECIONAR NA DIREITA para selecionar INICIAR.

   Os resultados do teste são mostrados no monitor.

Valores aceitos:	`rápido`—Realiza um teste de leitura de EPC e um teste de gravação de EPC (usando dados aleatórios). `ler`—Realiza um teste de leitura de EPC. `gravação`—Realiza um teste de gravação de EPC (usando dados aleatórios).
Comandos SGD usados:	`rfid.tag.test.content` e `rfid.tag.test.execute`

RFID > POS. PROG. RFID

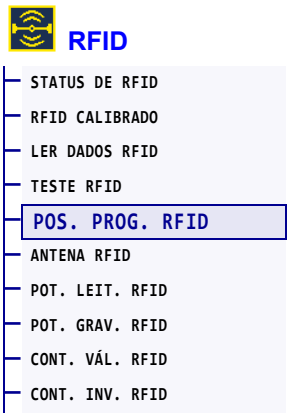

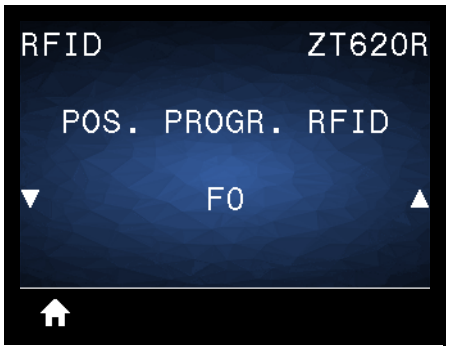

Se a posição de programação desejada (posição leitura/gravação) não for alcançada pela calibração de etiqueta RFID, um valor pode ser modificado.

Valores aceitos:	`F0` a `Fxxx` (onde `xxx` é o comprimento da etiqueta em milímetros ou `999`, o que for menor)—A impressora avança a etiqueta na distância especificada e então começa a programação. `B0` a `B30`—A impressora retrocede a etiqueta na distância especificada e então começa a programação. Para considerar o retrocesso, deixe revestimento de mídia vazia sair da frente da impressora quando usar uma posição de programação com retorno.
Comando(s) relacionado(s) ao ZPL:	`^RS`
Comandos SGD usados:	`rfid.position.program`
Página web da impressora:	Exibir e modificar a opção Configurações da impressora > Configuração RFID > POSIÇÃO DO PROGRAMA

RFID > ANTENA RFID

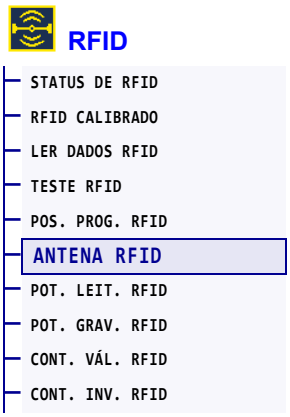

Se a antena desejada não for alcançada pela calibração de etiqueta RFID, um valor pode ser especificado.

Valores aceitos:	A1, A2, A3, A4 B1, B2, B3, B4 C1, C2, C3, C4 D1, D2, D3, D4 E1, E2, E3, E4
Comando(s) relacionado(s) ao ZPL:	^RW
Comandos SGD usados:	rfid.reader_1.antenna_port
Página web da impressora:	Exibir e modificar a opção Configurações da impressora > Configuração RFID > ANTENA DE RFID

RFID > POT. LEIT. RFID

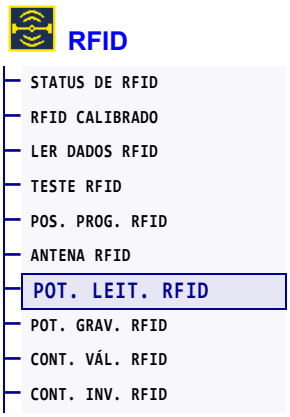

Se a potência de leitura desejada não for alcançada pela calibração de etiqueta RFID, um valor pode ser modificado.

Valores aceitos:	`0` a `30`
Comando(s) relacionado(s) ao ZPL:	`^RW`
Comandos SGD usados:	`rfid.reader_1.power.read`
Página web da impressora:	Exibir e modificar a opção Configurações da impressora > Configuração RFID > RFID READ PWR (ALIM. LEITURA RFID)

RFID > POT. GRAV. RFID

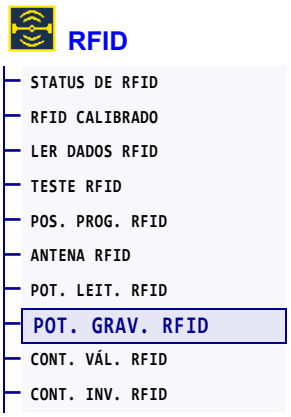

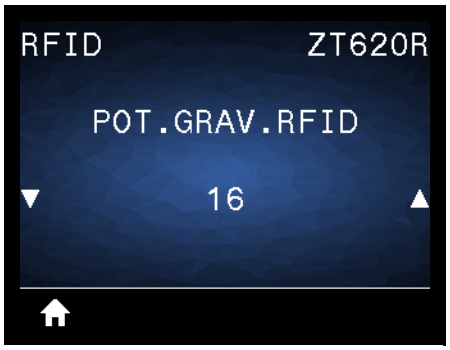

Se a potência de gravação desejada não for alcançada pela calibração de etiqueta RFID, um valor pode ser modificado.

Valores aceitos:	`0` a `30`
Comando(s) relacionado(s) ao ZPL:	`^RW`
Comandos SGD usados:	`rfid.reader_1.power.write`
Página web da impressora:	Exibir e modificar a opção Configurações da impressora > Configuração RFID > POT. GRAV RFID

RFID > CONT. VÁL. RFID

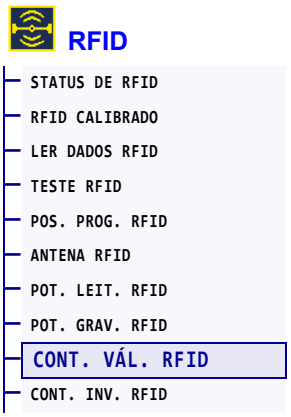

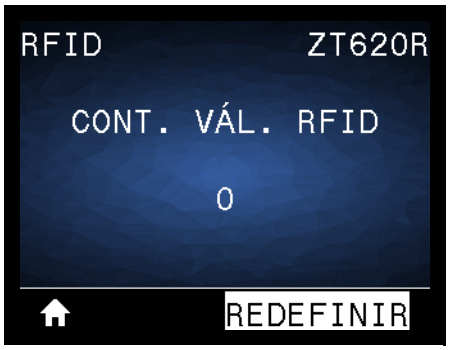

Redefine o contador de etiquetas válido de RFID para zero.

Comando(s) relacionado(s) ao ZPL:	~RO
Comandos SGD usados:	odometer.rfid.valid_resettable

RFID > CONT. INV. RFID

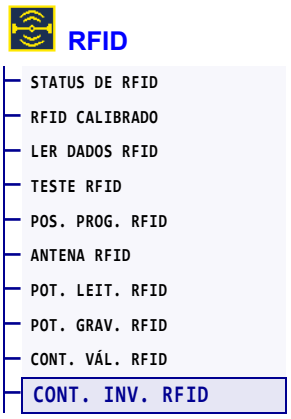

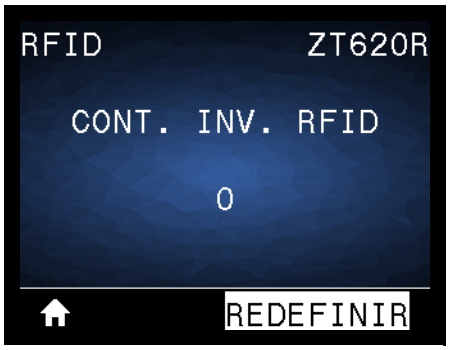

Redefine o contador de etiquetas com lacuna de RFID para zero.

Comando(s) relacionado(s) ao ZPL:	`~RO`
Comandos SGD usados:	`odometer.rfid.void_resettable`

IDIOMA > IDIOMA

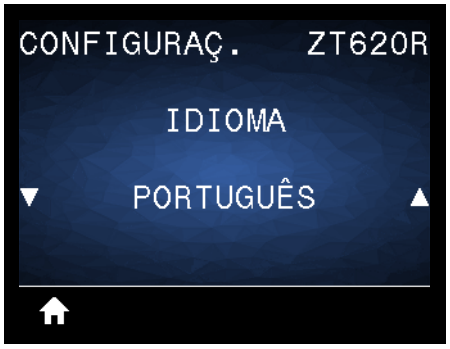

Se necessário, altere o idioma exibido pela impressora. Esta alteração afeta as palavras que aparecem:

- no menu Início
- nos menus do usuário
- nas mensagens de erro
- na etiqueta de configuração de impressora, a etiqueta de configuração de rede e demais etiquetas que podem ser selecionadas para serem impressas através dos menus do usuário

Valores aceitos:	INGLÊS, ESPANHOL, FRANCÊS, ALEMÃO, ITALIANO, NORUEGUÊS, PORTUGUÊS, SUECO, DINAMARQUÊS, ESPANHOL 2, HOLANDÊS, FINLANDÊS, TCHECO, JAPONÊS, COREANO, ROMENO, RUSSO, POLONÊS, CHINÊS SIMPLIFICADO, CHINÊS TRADICIONAL **Observação •** As seleções para este parâmetro são exibidas nos idiomas atuais para que o usuário selecione o que lhe for mais apropriado.
Comando(s) relacionado(s) ao ZPL:	^KL
Comandos SGD usados:	display.language
Página web da impressora:	Exibir e modificar a opção Configurações da impressora > Configuração geral > Idioma

IDIOMA > IDIOMA DE COMANDO

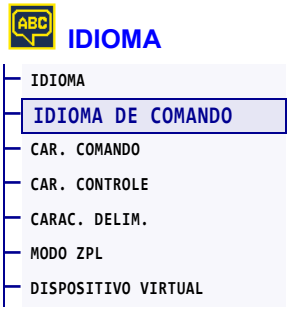

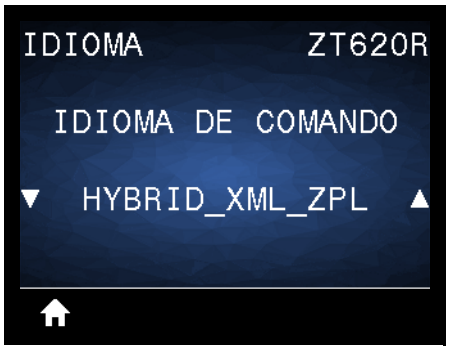

Exibir ou selecionar o idioma de comando adequado.

IDIOMA > CAR. COMANDO

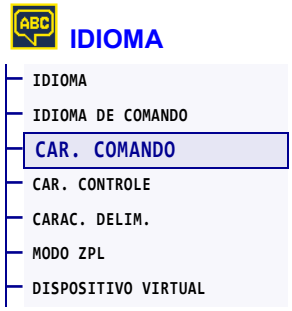

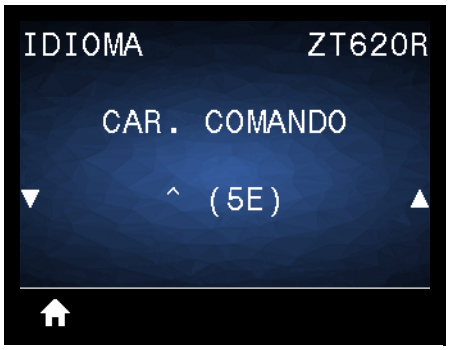

O prefixo do comando de formato é um valor hexadecimal de dois dígitos utilizado como um marcador de local de parâmetros em instruções de formato ZPL/ZPL II. A impressora procura este caractere hexadecimal para indicar o início de uma instrução de formato ZPL/ZPL II.

Configure o caractere de comando de formato para que corresponda aos formatos de etiqueta utilizados.

Importante • O mesmo valor hexadecimal não pode ser utilizado para o prefixo do comando de formato, caractere de controle e caracteres delimitadores. A impressora deve perceber caracteres diferentes para funcionar adequadamente. Se o valor for configurado através do painel de controle, a impressora ignorará qualquer valor que estiver sendo usado.

Valores aceitos:	`00` a `FF`
Comando(s) relacionado(s) ao ZPL:	`^CC` ou `~CC`
Comandos SGD usados:	`zpl.caret`
Página web da impressora:	Exibir e modificar a opção Configurações da impressora > Controle ZPL

IDIOMA > CAR. CONTROLE

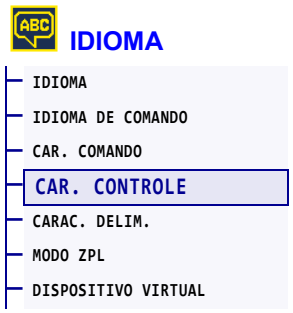

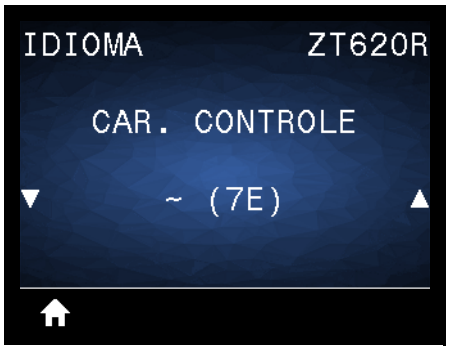

A impressora procura este caractere hexadecimal de dois dígitos para indicar o início de uma instrução de controle ZPL/ZPL II. Configure o caractere de prefixo de controle para que corresponda aos formatos de etiqueta utilizados.

Valores aceitos:	`00` a `FF`
Comando(s) relacionado(s) ao ZPL:	`^CT` ou `~CT`
Comandos SGD usados:	`zpl.control_character`
Página web da impressora:	Exibir e modificar a opção Configurações da impressora > Controle ZPL

IDIOMA > CARAC. DELIM.

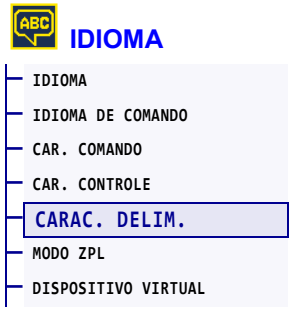

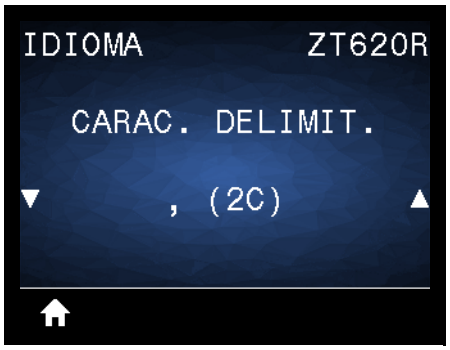

O caractere delimitador é um valor hexadecimal de dois dígitos utilizado como um marcador de local de parâmetros em instruções de formato ZPL/ZPL II. Defina o caractere delimitador para corresponder ao que é usado em seus formatos de etiqueta.

Valores aceitos:	`00` a `FF`
Comando(s) relacionado(s) ao ZPL:	`^CD` ou `~CD`
Comandos SGD usados:	`zpl.delimiter`
Página web da impressora:	Exibir e modificar a opção Configurações da impressora > Controle ZPL

IDIOMA > MODO ZPL

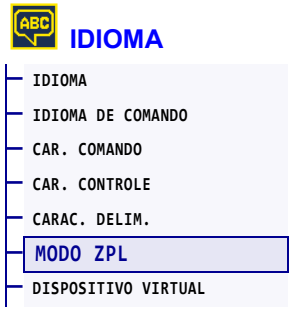

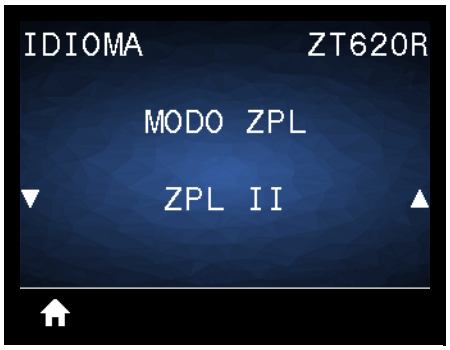

Selecione o modo que corresponde ao que é usado em seus formatos de etiqueta. Esta impressora aceita os formatos de etiqueta gravados em ZPL ou ZPL II, eliminando a necessidade de regravar qualquer formato ZPL já existente. A impressora permanece no modo selecionado até ser alterada em uma das formas listadas.

Valores aceitos:	• `ZPL II` • `ZPL`
Comando(s) relacionado(s) ao ZPL:	`^SZ`
Comandos SGD usados:	`zpl.zpl_mode`
Página web da impressora:	Exibir e modificar a opção Configurações da impressora > Controle ZPL

IDIOMA > DISPOSITIVO VIRTUAL

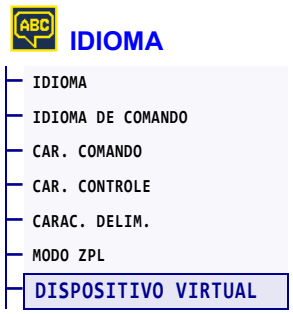

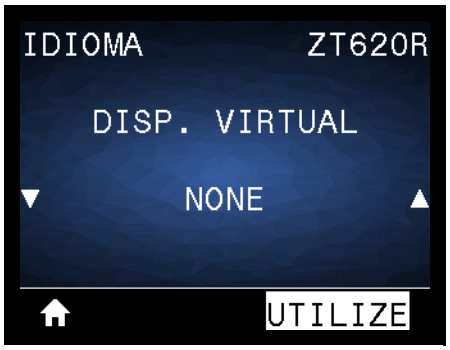

Se houver aplicativos do Dispositivo virtual instalados na impressora, será possível exibir ou ativá-los/desativá-los a partir deste menu do usuário. Para mais informações sobre Dispositivos virtuais, procure o Dispositivo virtual apropriado no Guia do usuário ou fale com seu revendedor local.

SENSORES > TIPO SENSOR

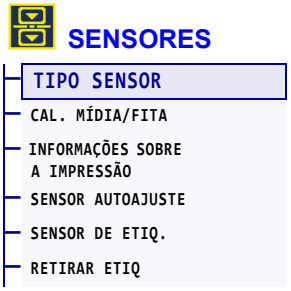

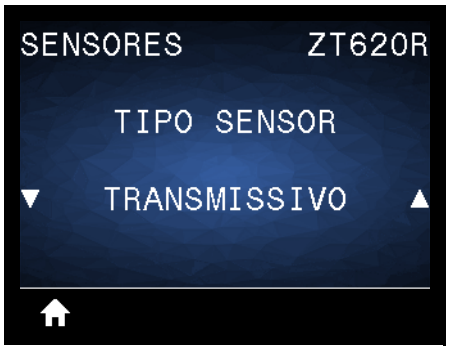

Selecione o sensor de mídia adequado para a mídia que você está usando. O sensor reflexivo costuma ser usado somente para mídia de marca preta. O sensor transmissivo costuma ser usado para outros tipos de mídia.

Valores aceitos:	• `TRANSMISSIVO` • `REFLEXIVO`
Comando(s) relacionado(s) ao ZPL:	`^JS`
Comandos SGD usados:	`device.sensor_select`
Página web da impressora:	Exibir e modificar a opção Configurações da impressora > Configuração de mídia

SENSORES > SENSOR AUTOAJUSTE

Ative esta configuração para que a impressora tente detectar configurações de mídia automaticamente. Talvez ainda seja necessário calibrar manualmente a impressora se esta configuração não detectar a mídia corretamente.

Valores aceitos:	• NÃO • SIM
Comandos SGD usados:	`sensor.self_adjusting_enable`

SENSORES > SENSOR DE ETIQ.

Configure a sensibilidade do sensor de etiqueta

Importante • Este valor é definido durante a calibração do sensor. Esta configuração não deve ser alterada, exceto se o suporte técnico da Zebra Technical ou um técnico de manutenção autorizado solicitar.

Valores aceitos:	`0` a `255`
Comandos SGD usados:	`ezpl.label_sensor`
Página web da impressora:	Exibir e modificar a opção Configurações da impressora > Calibração

SENSORES > RETIRAR ETIQ

Configure a intensidade do LED de retirada de etiquetas.

Importante • Este valor é definido durante a calibração do sensor. Esta configuração não deve ser alterada, exceto se o suporte técnico da Zebra Technical ou um técnico de manutenção autorizado solicitar.

Valores aceitos:	`0` a `255`
Comandos SGD usados:	`ezpl.take_label`
Página web da impressora:	Exibir e modificar a opção Configurações da impressora > Calibração

PORTAS > TAXA BAUD

Selecione o valor da taxa baud que corresponde ao que está sendo utilizado pelo computador host.

Valores aceitos:	• `115200` • `57600` • `38400` • `28800` • `19200` • `14400` • `9600` • `4800`
Comando(s) relacionado(s) ao ZPL:	`^SC`
Comandos SGD usados:	`comm.baud`
Página web da impressora:	Exibir e modificar a opção Configurações da impressora > Configuração da porta serial

PORTAS > BITS DE DADOS

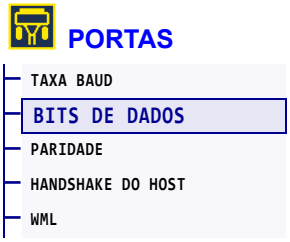

Selecione o valor dos bits de dados que corresponde ao que está sendo utilizado pelo computador host.

Valores aceitos:	7 ou 8
Comando(s) relacionado(s) ao ZPL:	^SC
Comandos SGD usados:	comm.data_bits
Página web da impressora:	Exibir e modificar a opção Configurações da impressora > Configuração da porta serial

PORTAS > PARIDADE

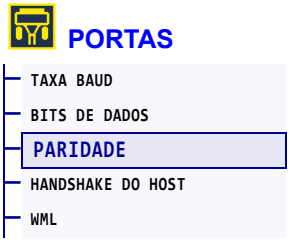

Selecione o valor de paridade que corresponde ao que está sendo utilizado pelo computador host.

Valores aceitos:	• `NENHUM` • `PAR` • `IMPAR`
Comando(s) relacionado(s) ao ZPL:	`^SC`
Comandos SGD usados:	`comm.parity`
Página web da impressora:	Exibir e modificar a opção Configurações da impressora > Configuração da porta serial

PORTAS > HANDSHAKE DO HOST

Selecione o protocolo handshake que corresponde ao que está sendo utilizado pelo computador host.

Valores aceitos:	• XON/XOFF • RTS/CTS • DSR/DTR
Comando(s) relacionado(s) ao ZPL:	^SC
Comandos SGD usados:	comm.handshake
Página web da impressora:	Exibir e modificar a opção Configurações da impressora > Configuração da porta serial

PORTAS > WML

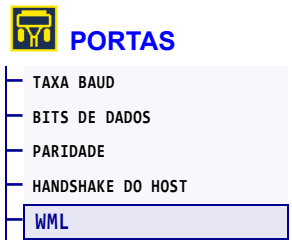

Exibir a versão da WML (linguagem WML). Não é possível modificar esse valor.

BLUETOOTH > END. BLUETOOTH

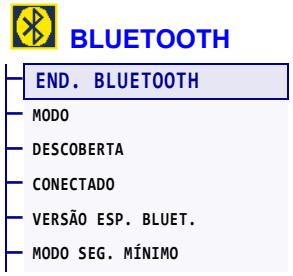

Exibir o endereço do dispositivo Bluetooth da impressora

Comandos SGD usados:	`bluetooth.address`

BLUETOOTH > MODO

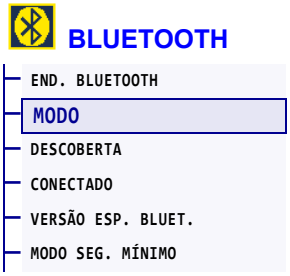

Exibe o tipo de dispositivo do par de conexão Bluetooth da impressora—Escravo (típico) ou Mestre.

BLUETOOTH > DESCOBERTA

Seleciona se a impressora é "Localizável" para emparelhamento de dispositivos por Bluetooth.

Valores aceitos:	• `LIGADO`—Habilita o modo de localização Bluetooth. • `DELISGADO`—Desabilita o modo de localização Bluetooth.
Comandos SGD usados:	`bluetooth.discoverable`

BLUETOOTH > CONECTADO

Exibe o status da conexão Bluetooth a seu dispositivo emparelhado (Sim ou Não).

BLUETOOTH > VERSÃO ESP. BLUET.

Exibe o nível de especificação operacional do Bluetooth.

Comandos SGD usados:	`bluetooth.radio_version`

BLUETOOTH > MODO SEG. MÍNIMO

Exibe o nível mínimo de segurança aplicada do Bluetooth da impressora.

Calibrar a fita e sensores de mídia

Utilize o procedimento desta seção para calibrar a impressora de modo a ajustar a sensibilidade dos sensores de mídia e fita. Para ver um resumo das opções para iniciar a calibração, consulte *CAL. MÍDIA/FITA* na página 127.

Importante • Siga o procedimento de calibração exatamente como descrito. Todas as etapas devem ser executadas, mesmo se apenas um dos sensores precisar de ajuste. É possível manter a tecla CANCEL pressionada em qualquer etapa do procedimento para cancelar o processo.

Para fazer a calibração do sensor, complete as etapas abaixo:

1. Com a impressora no modo Pronto, inicie a calibração da mídia e da fita em uma das formas abaixo:
   - Mantenha pressionados PAUSAR + CANCELAR por 2 segundos.
   - Envie o comando SGD `ezpl.manual_calibration` SGD para a impressora. Consulte o *Zebra Programming Guide* (Guia de programação da Zebra) para obter mais informações sobre esse comando.
   - Navegue para o item do menu seguinte no visor do painel de controle. Este item está localizado no menu TOOLS (Ferramentas) e no menu SENSORS (SENSORES). Aperte SELECIONAR NA DIREITA para selecionar START (INICIAR).

A impressora procede da seguinte forma:

- A **luz STATUS** e a **luz SUPRIMENTOS** piscarão uma vez em amarelo.
- A **luz PAUSAR** pisca em amarelo.
- O painel de controle mostra:

2. **Cuidado •** O cabeçote pode estar quente e causar queimaduras graves. Deixe-o esfriar.

Abra o conjunto do cabeçote de impressão girando a alavanca de abertura do cabeçote para cima.

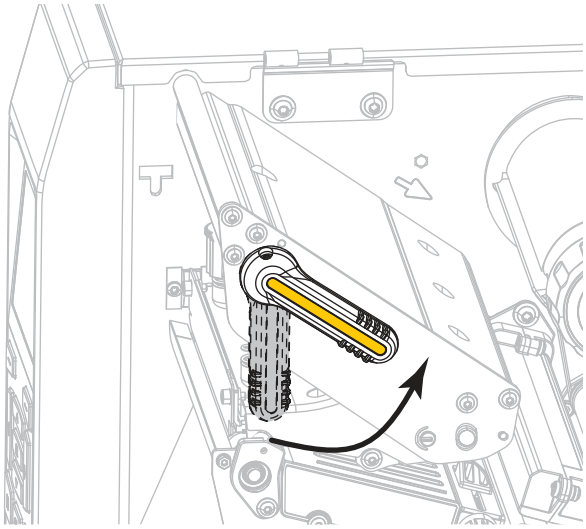

3. Estenda a mídia aproximadamente 203 mm (8 pol.) para fora da impressora.

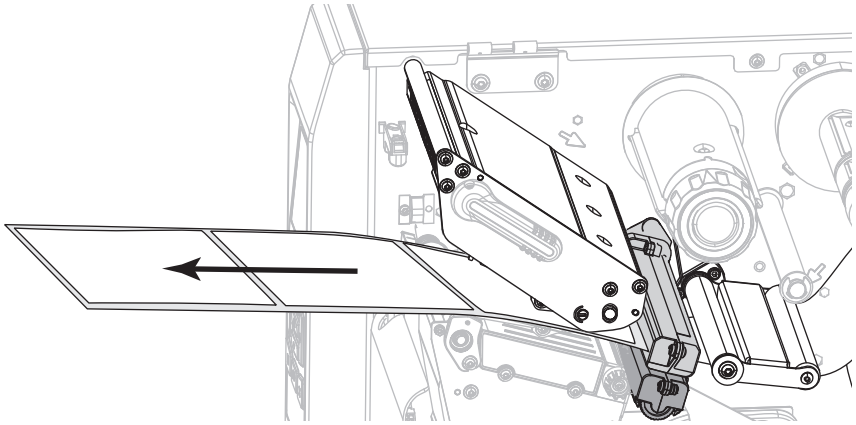

4. Remova as etiquetas expostas de modo que permaneça apenas o revestimento.

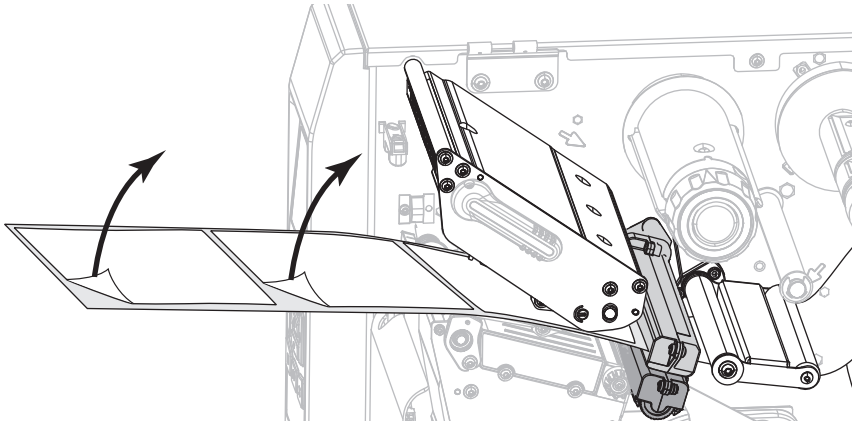

5. Coloque a mídia na impressora de modo que apenas o forro fique sobre a luz verde na parte inferior do sensor de mídia.

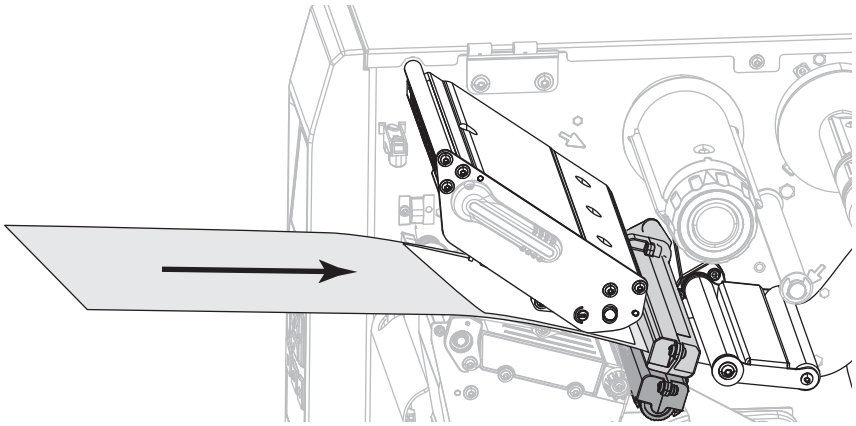

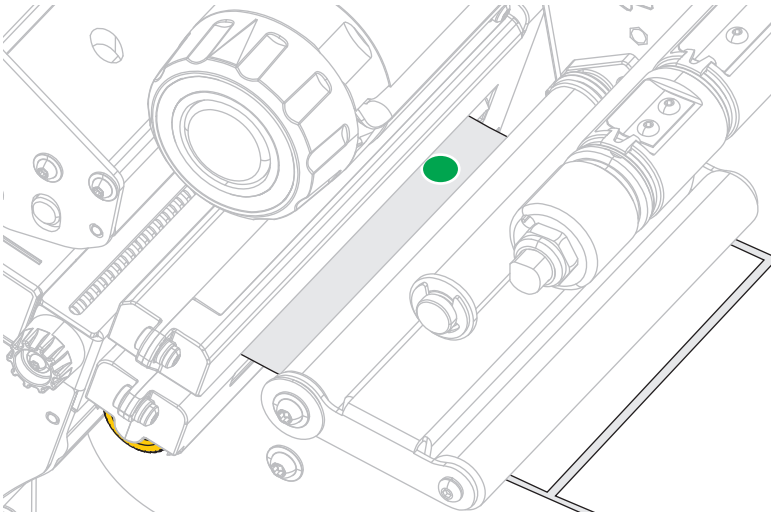

6. Remova a fita (se usada).

7. Gire a alavanca de abertura do cabeçote de impressão para baixo até travar o cabeçote no lugar.

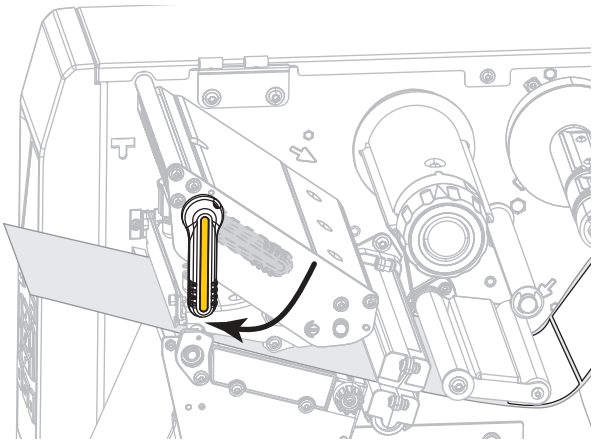

8. Pressione PAUSAR para iniciar o processo de calibração da mídia.
   - A **luz PAUSAR** se apaga.
   - A **luz SUPRIMENTOS** pisca.
   - O painel de controle mostra:

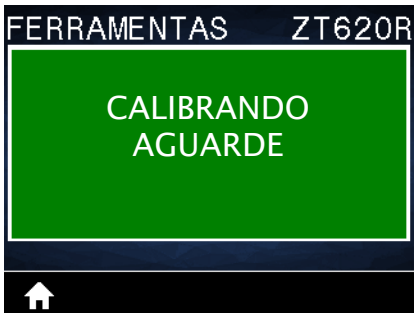

Quando o processo finalizar:

- A **luz SUPRIMENTOS** para de piscar.
- A **luz PAUSAR** pisca em amarelo.
- O painel de controle mostra:

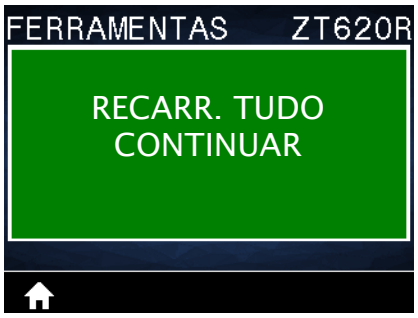

9. Abra o conjunto do cabeçote de impressão girando a alavanca de abertura do cabeçote para cima.

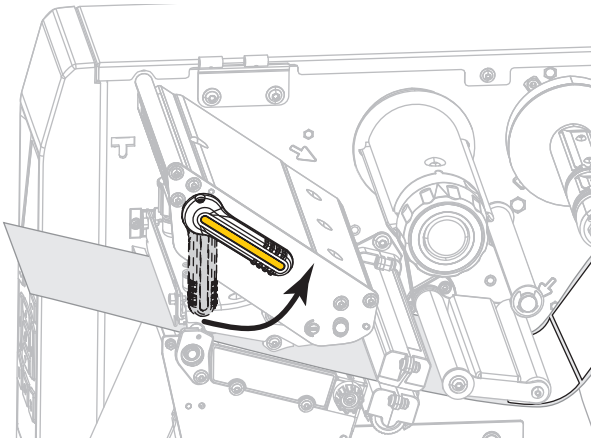

10. Puxe a mídia até que a etiqueta seja posicionada sob o sensor de mídia.

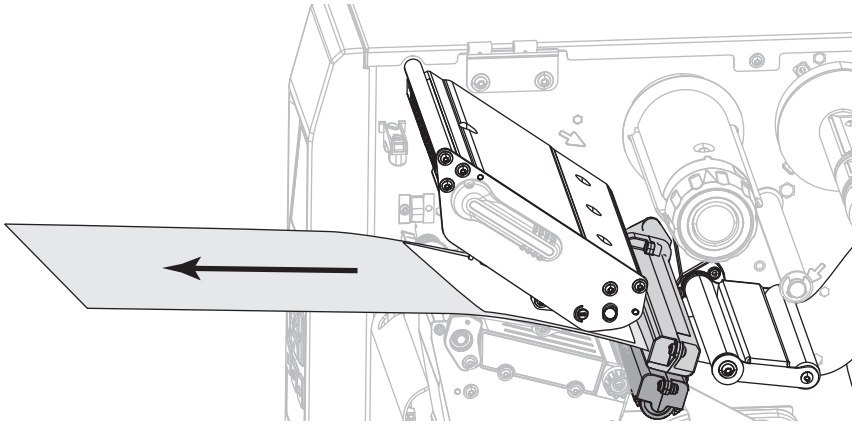

11. Recarregue a fita (se usada).

12. Feche o cabeçote de impressão.

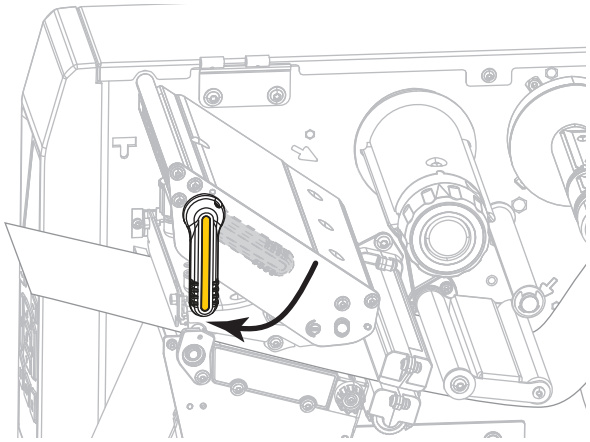

13. Feche a porta de mídia.

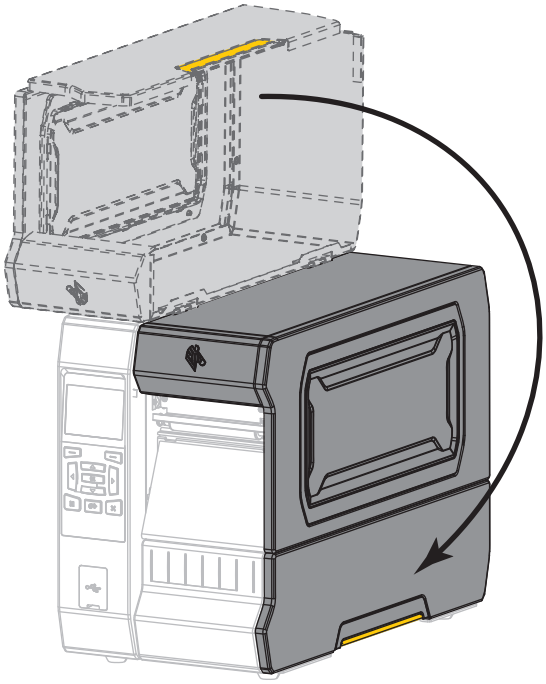

14. Pressione PAUSAR para ativar a impressão.

Ajuste da pressão do cabeçote e da posição de transferência

Os botões de alternância da pressão do cabeçote podem ser ajustados para criar mais ou menos pressão, conforme necessário. Eles também podem ser movidos de um lado para outro para ajustar a pressão em determinadas áreas.

Se os botões de alternância não forem posicionados corretamente ou ajustados para aplicar a pressão correta, os seguintes tipos de problemas podem surgir:

- a mídia ou a fita podem escorregar
- a fita pode enrugar
- a mídia pode mover-se de um lado para outro durante a impressão
- a impressão pode ficar muito clara ou muito escura de um lado da mídia

Use a menor pressão possível do cabeçote de impressão para obter impressão de boa qualidade. Pressões mais altas podem levar ao desgaste prematuro dos elementos do cabeçote de impressão.

Figura 17 • Botões de alternância da pressão do cabeçote

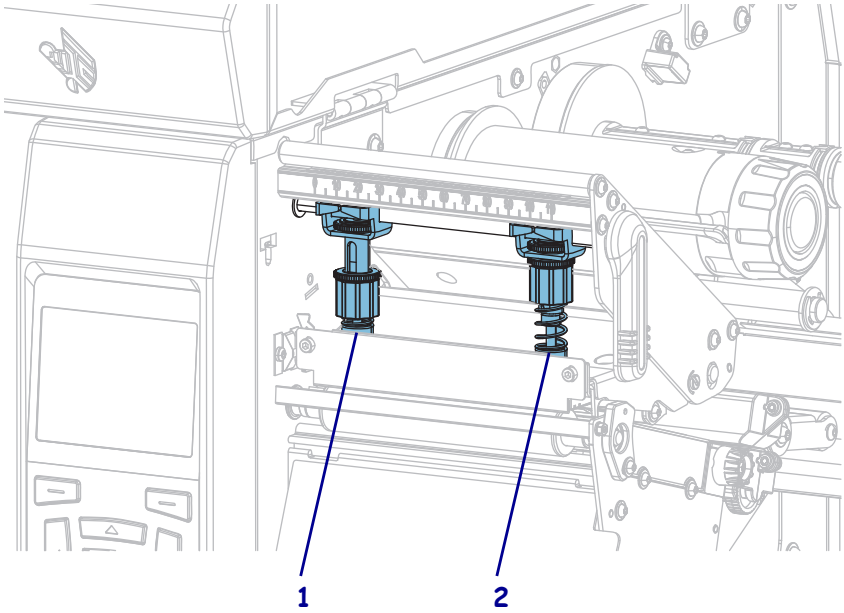

1	Botão de alternância interno
2	Botão de alternância externo

Ajuste da posição de transferência

Para ajustar as posições de transferência do cabeçote de impressão, siga estas etapas:

1. Abra o conjunto do cabeçote de impressão girando a alavanca de abertura do cabeçote para afrouxar a pressão nas transferências.

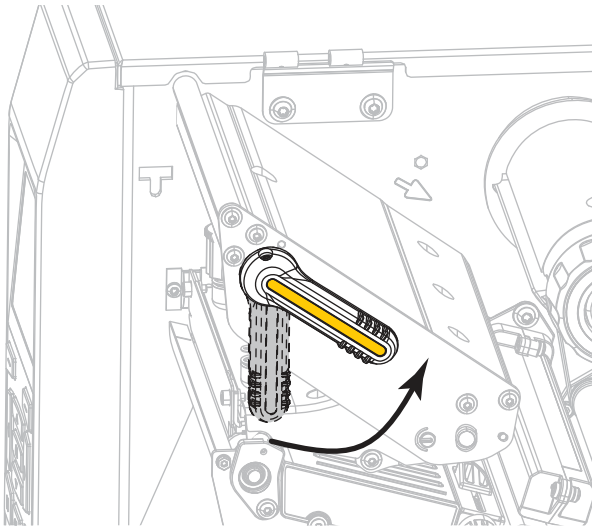

2. Solte a trava no topo da transferência a ser movida.

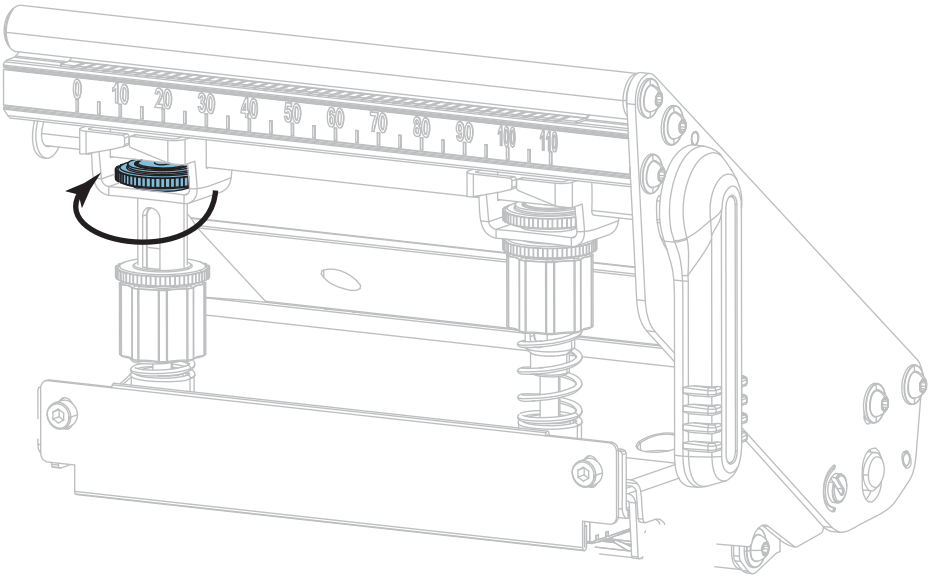

3. Reposicione a transferência conforme necessário para exercer uma pressão uniforme na mídia. Em mídias muito estreitas, posicione a transferência interna sobre o centro da mídia e diminua a pressão na transferência externa.

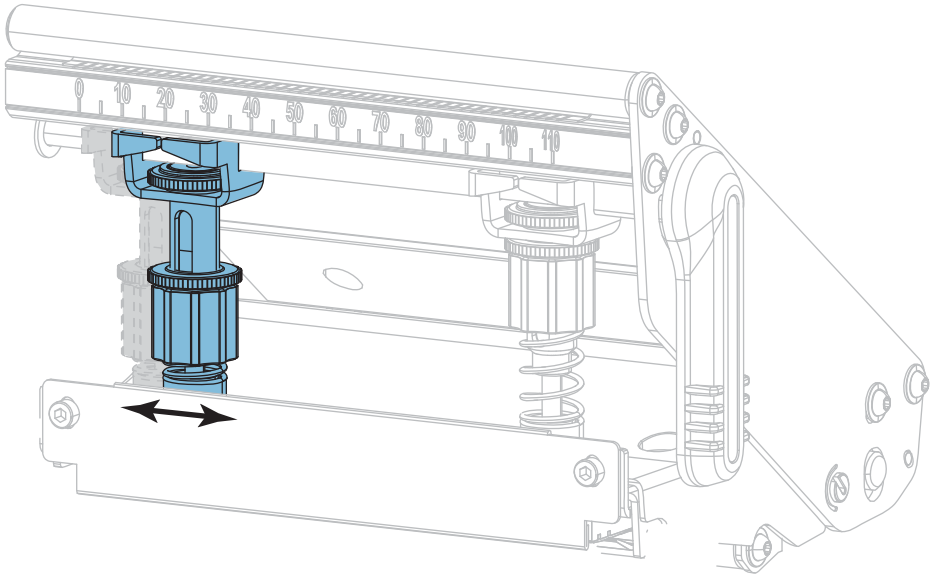

4. Aperte a porca da trava.

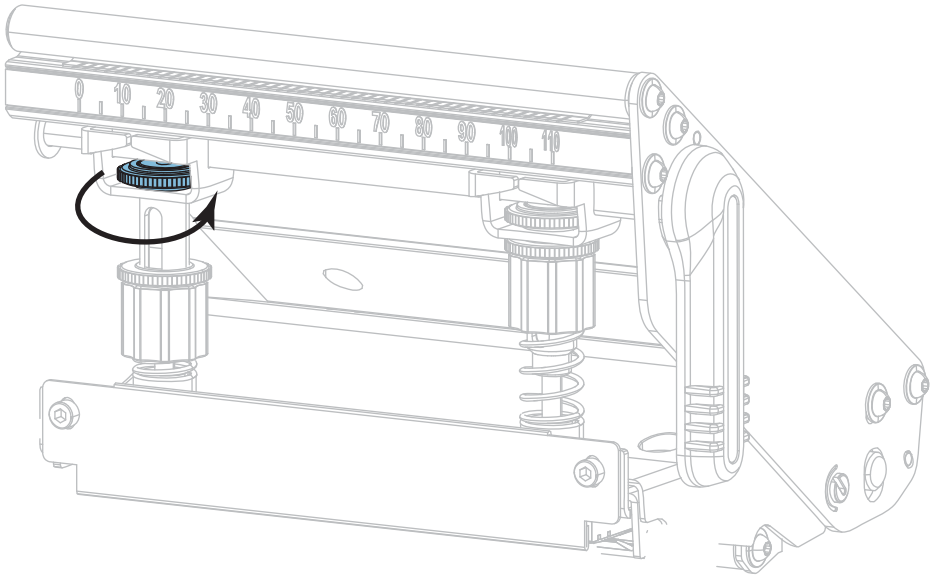

Ajuste da pressão do cabeçote de impressão

Se o posicionamento correto das transferências não resolver o problema de qualidade de impressão ou algum outro problema, tente ajustar a pressão do cabeçote de impressão. Para maximizar a vida útil do cabeçote de impressão, use a pressão mais baixa que proporcione a qualidade de impressão desejada.

Para ajustar a pressão do cabeçote de impressão, complete estas etapas:

1. Inicie a opção IMPRIMIR LINHA de *IMPRIMIR FORMATO DE TESTE* na página 140.
2. Ao imprimir etiquetas, use o painel de controle para diminuir a configuração de tonalidade de escuro até que as etiquetas sejam impressas em cinza em vez de preto. (Consulte *TON.ESCURO* na página 104).
3. Você está com algum dos problemas a seguir?

Se a mídia...	Então...
Requer pressão mais alta geral para imprimir bem	Aumente a pressão em ambas as transferências.
Requer pressão mais baixa geral para imprimir bem	Diminua a pressão em ambas as transferências.
Imprime muito claro na lateral esquerda da etiqueta.	Aumente a pressão na transferência interna.
Imprime muito claro na lateral direita da etiqueta.	Aumente a pressão na transferência externa.
Desloca-se para a esquerda ao imprimir	Aumente a pressão na transferência externa. OU Diminua a pressão na transferência interna.
Desloca-se para a direita ao imprimir	Aumente a pressão na transferência interna. OU Diminua a pressão na transferência externa.

Se nenhum desses problemas existir, não dê continuidade a este procedimento.

4. Para fazer ajustes na pressão do cabeçote, afrouxe a porca serrilhada superior na transferência a ser ajustada.

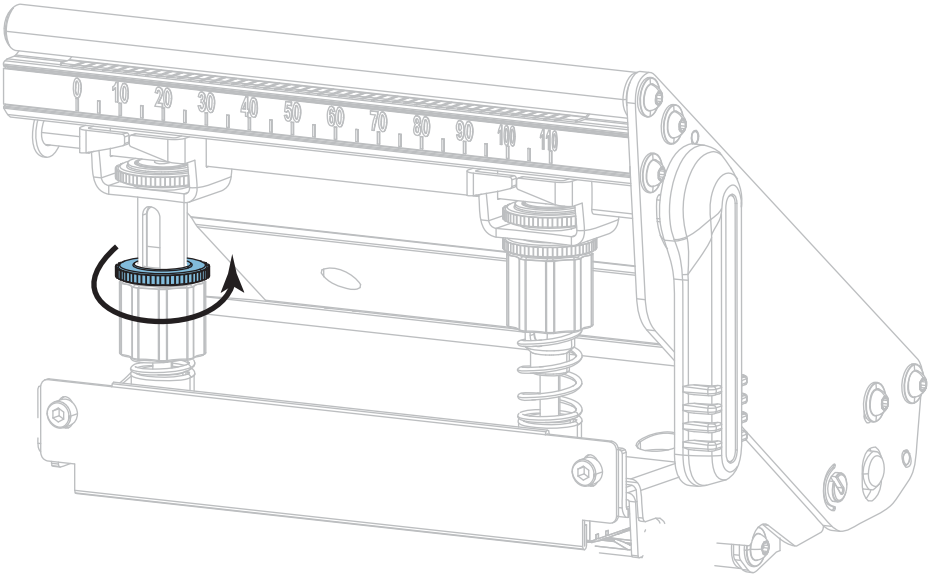

5. Aumente ou diminua a pressão girando a porca inferior.

Aumentar pressão

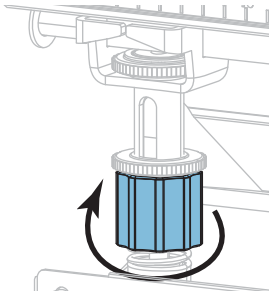

Diminuir pressão

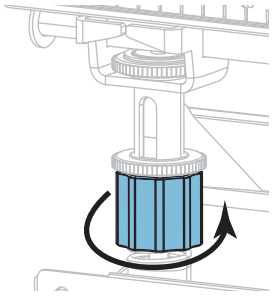

6. Mantenha a porca inferior na posição correta e aperte a porca serrilhada superior.

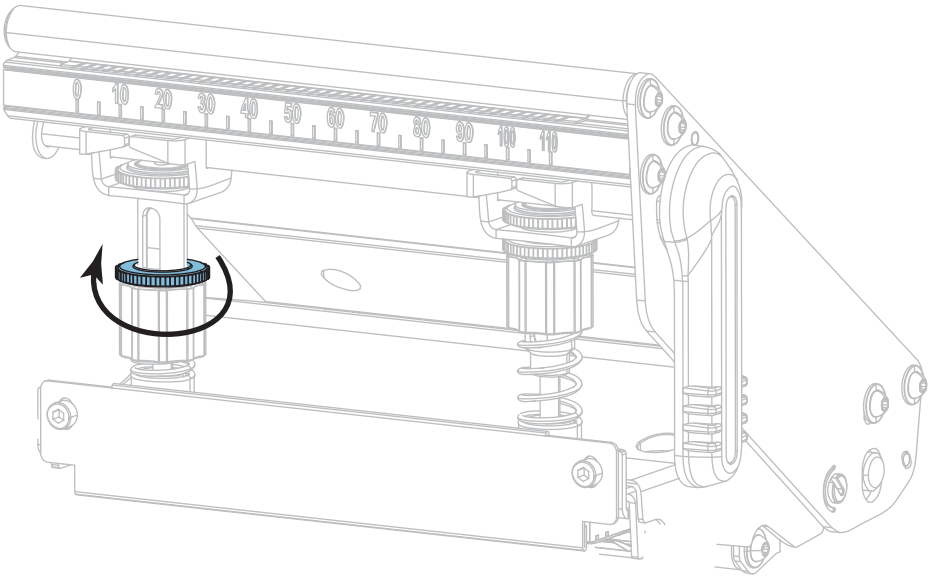

7. Se necessário, reinicie a opção IMPRIMIR LINHA de *IMPRIMIR FORMATO DE TESTE* na página 140.

8. Ao imprimir etiquetas, use o painel de controle para aumentar a configuração de tonalidade de escuro até que as etiquetas voltem a ser impressas em preto em vez de cinza. (Consulte *TON.ESCURO* na página 104).

9. Verifique a qualidade da impressão e, se necessário, repita este procedimento até que a pressão do cabeçote esteja adequada.

Ajustar a posição do sensor

O conjunto de sensor transmissivo (papel) consiste em duas partes: uma fonte de luz e um sensor de luz. A parte inferior do sensor de mídia é a fonte de luz e a parte superior do sensor de mídia é o sensor de luz. A mídia passa entre as duas peças.

Ajuste a posição do sensor apenas quando a impressora não conseguir detectar a parte superior das etiquetas. Neste caso, o visor mostrará um erro de ausência de mídia, mesmo se houver mídia na impressora. Para mídia não contínua com uma ranhura ou um furo, o sensor deve ficar diretamente na ranhura ou no furo.

Para ajustar a posição do sensor de mídia transmissivo, execute estas etapas:

1. Remova a fita para conseguir ver o caminho da mídia com clareza.
2. Com a mídia carregada, localize a luz verde acesa na parte inferior do sensor de mídia.

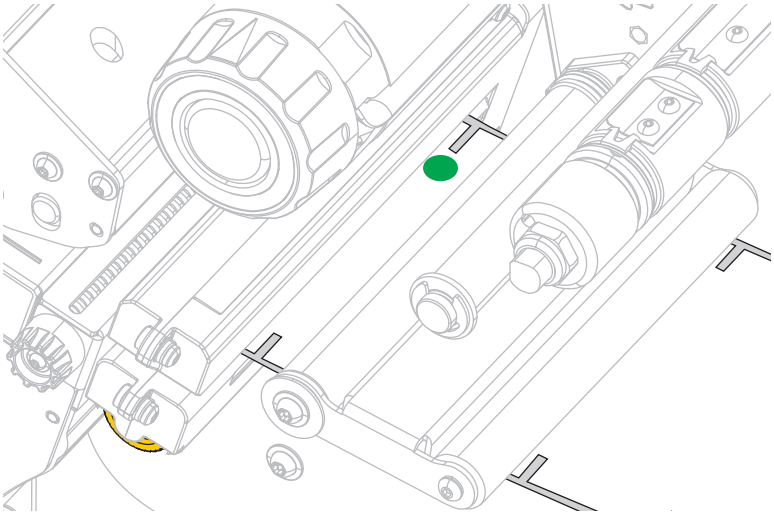

3. Se necessário, gire a polia de ajuste dourada do sensor transmissivo para mover o sensor até posicioná-lo em uma ranhura ou furo na mídia.

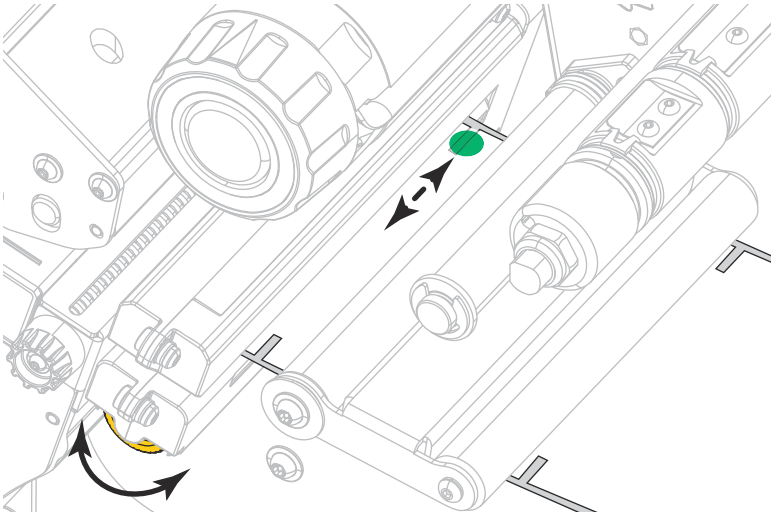

Remover a fita usada

Remova a fita usada da bobina de recolhimento de fita no mínimo toda vez que trocar o rolo de fita. No caso de fitas com metade da largura do cabeçote de impressão ou menos, remova a fita usada sempre que carregar um novo rolo de mídia. Isso garante que a pressão desigual na bobina de recolhimento da fita não irá interferir nas barras de liberação de fita na bobina.

Para remover a fita usada, siga estas etapas:

1. A fita acabou?

Se a fita...	Então...
Acabou	Continue na próxima etapa.
Não acabou	Corte ou rasgue a fita antes da bobina de recolhimento de fita. 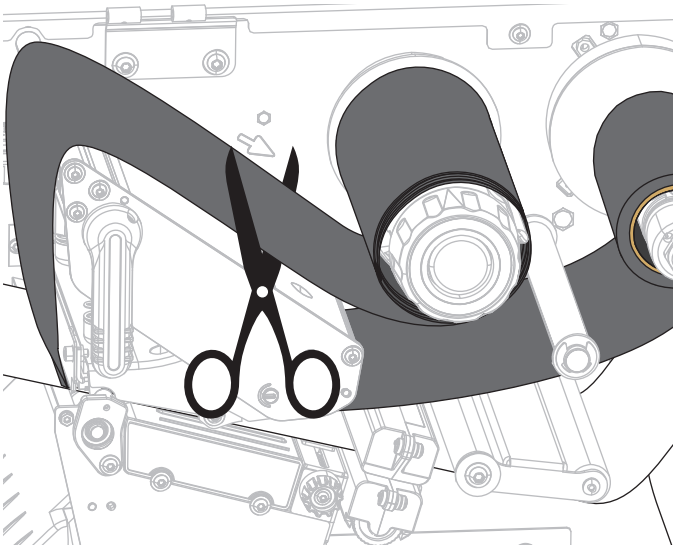 **Cuidado •** Não corte a fita diretamente sobre a bobina de recolhimento de fita. Fazer isso pode danificar a bobina.

2. Segurando a bobina de recolhimento de fita, gire o botão de liberação de fita à esquerda até ele parar.

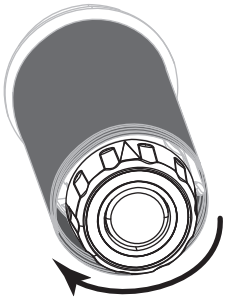

As barras de liberação de fita se inclinam para baixo, aliviando a pressão da bobina na fita usada.

3. Assim que as barras de liberação de fita estiverem inclinadas para baixo, se possível, gire a bobina de recolhimento de fita uma volta inteira para a direita para ajudar a soltar a fita na bobina.

4. Deslize a fita usada para fora da bobina de recolhimento de fita e descarte-a.

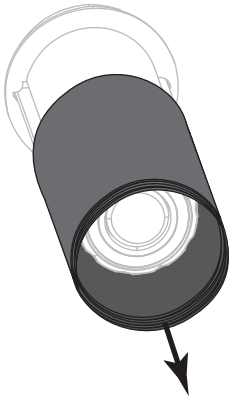

Instalar a placa de rebobinamento/avanço do revestimento

A placa de rebobinamento/avanço do revestimento é usada em diferentes posições do modo Rebobinar versus modo Remover ou modo Aplicador.

Modo Remover/Modo Aplicador

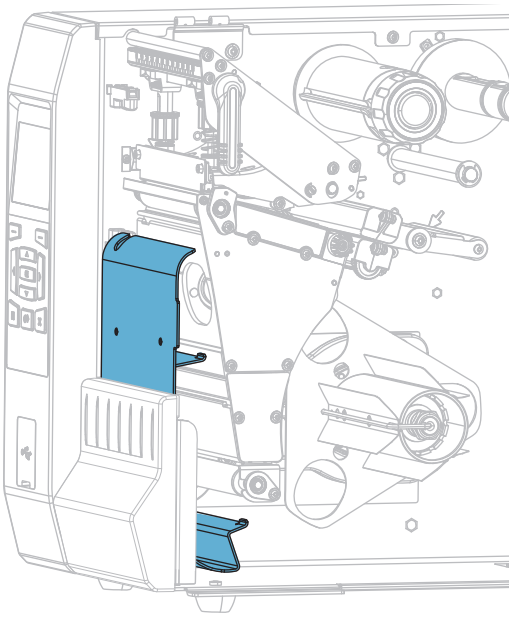

Para instalar a placa de rebobinamento/avanço do revestimento para o modo Remover ou para o modo Aplicador:

1. Afrouxe a porca serrilhada (**1**) no pino externo na base da impressora.

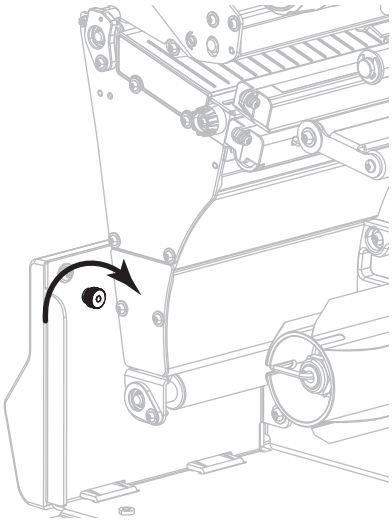

2. Alinhe o furo maior do furo principal na placa de rebobinamento/remoção sobre a porca serrilhada, depois deslize a placa para baixo até atingir os pinos.

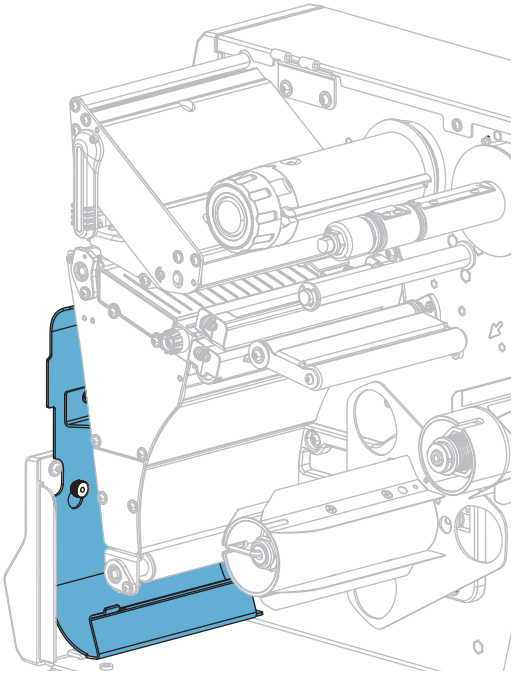

3. Aperte a porca serrilhada.

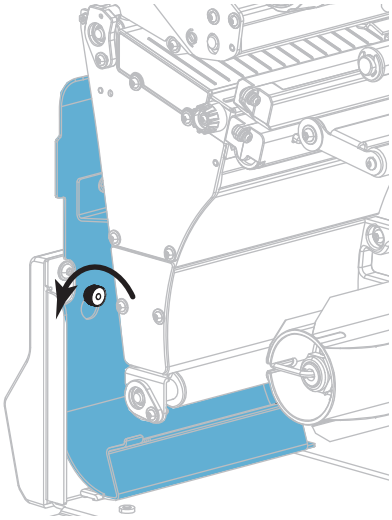

Modo rebobinar

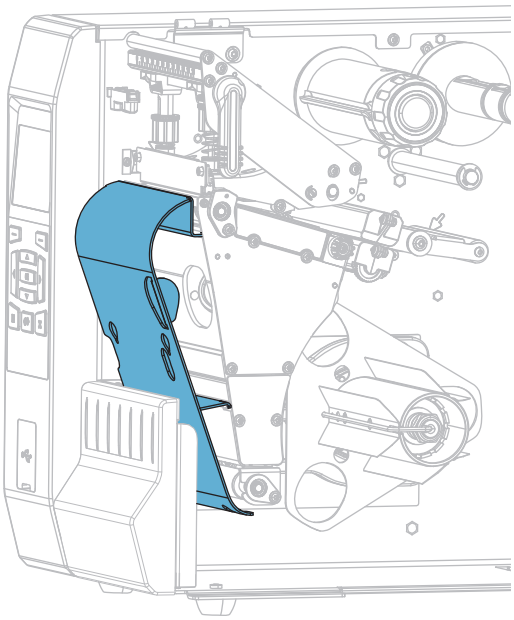

Para instalar a placa de rebobinamento/avanço do revestimento para o modo Rebobinar:

1. Localize as quatro fendas de montagem para a placa de rebobinamento/avanço do revestimento.

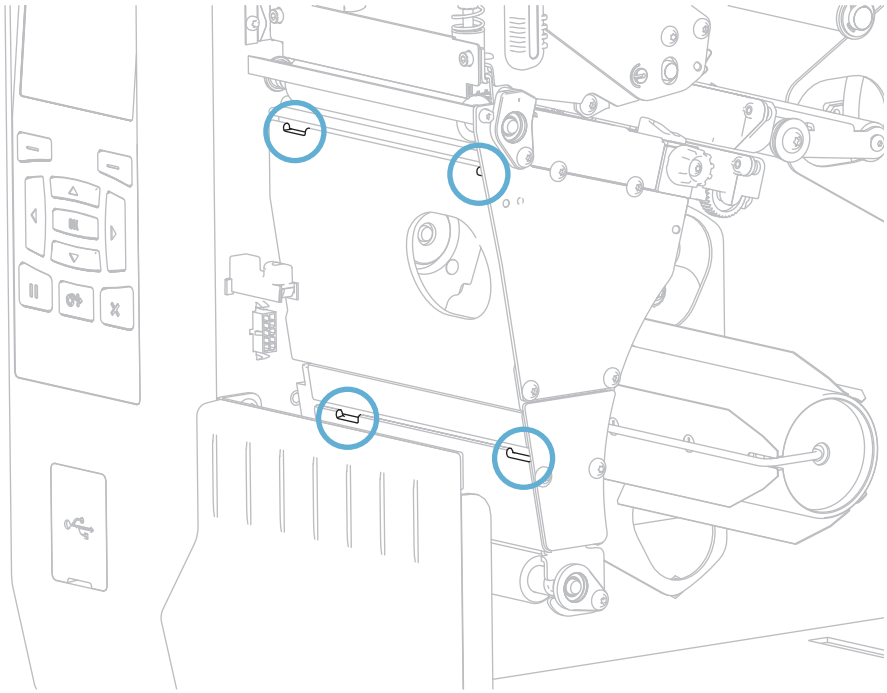

2. Localize as quatro abas de montagem na placa de rebobinamento/avanço do revestimento.

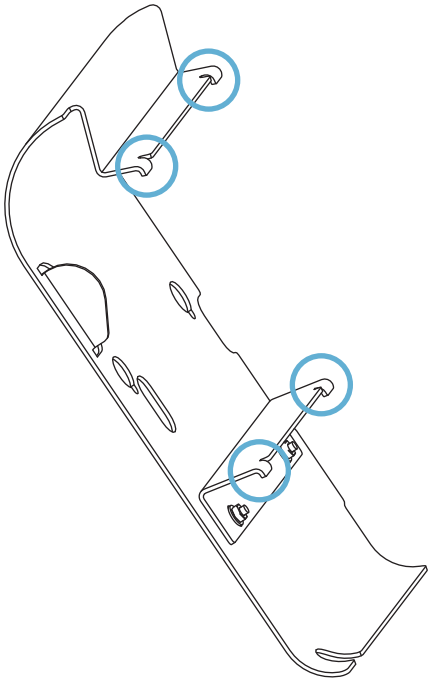

3. Insira as guias de montagem da placa de rebobinamento nas fendas de montagem da impressora, depois deslize a placa de rebobinamento para a esquerda até o final.

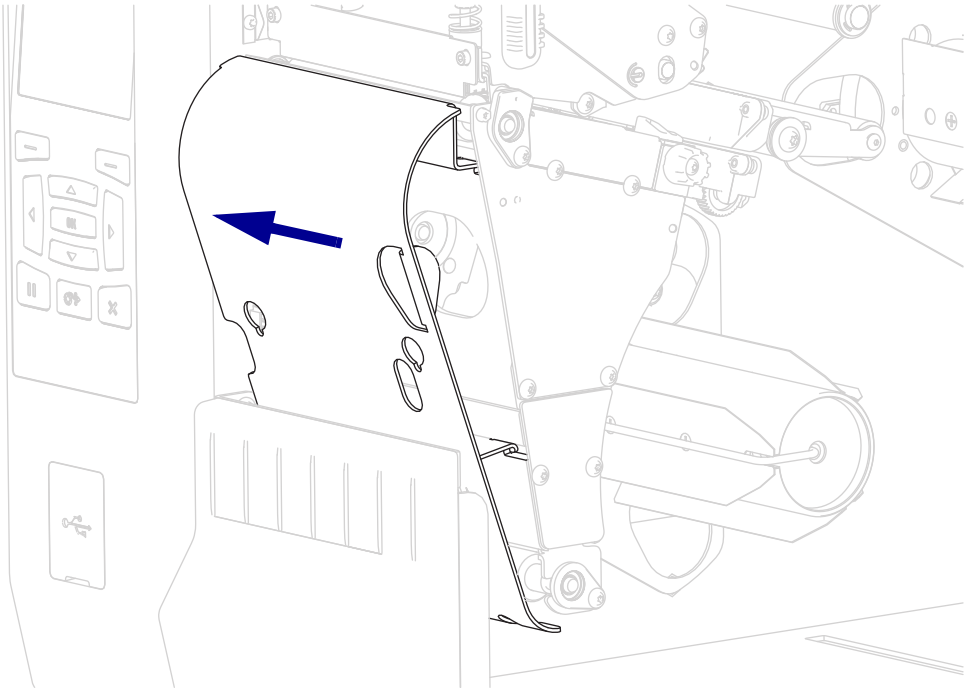

4

Manutenção de rotina

Esta seção descreve os procedimentos de manutenção e limpeza de rotina.

Sumário

Programação e procedimentos de limpeza 212
Limpeza exterior, compartimento da mídia e dos sensores. 213
Limpeza do cabeçote e do rolo de impressão 214
Limpar o módulo do cortador 218
Substituição dos componentes da impressora 226
Solicitação de peças de reposição 226
Reciclagem dos componentes da impressora 226
Lubrificação 226

Programação e procedimentos de limpeza

A rotina de manutenção preventiva é uma parte fundamental na operação normal da impressora. A boa manutenção da impressora minimiza possíveis problemas que poderão surgir e ajuda a manter os padrões da qualidade de impressão.

Com o tempo, o movimento da mídia ou fita pelo cabeçote de impressão desgasta o revestimento protetor de cerâmica, expondo e eventualmente danificando os elementos de impressão (pontos). Para evitar a abrasão:

- Limpe o cabeçote de impressão com frequência.
- Minimize as configurações de pressão do cabeçote de impressão e de temperatura (tonalidade de escuro) otimizando o equilíbrio entre as duas.
- Quando utilizar o modo Transferência Térmica, verifique se a fita tem a mesma largura ou é mais larga do que a mídia para evitar a exposição do cabeçote de impressão ao material mais abrasivo de etiqueta.

Importante • A Zebra não se responsabiliza pelos danos provocados pelo uso de fluidos de limpeza nesta impressora.

Os procedimentos específicos de limpeza são descritos nas páginas seguintes. A Tabela 5 mostra o programa recomendado de limpeza. Esses intervalos servem apenas como referência. Talvez seja necessário limpar mais frequentemente, dependendo da aplicação e da mídia.

Tabela 5 • Programação de limpeza recomendada

Área		Método	Intervalo
Cabeçote de impressão		Solvente*	**Modo Térmica Direta:** Após cada rolo de mídia (ou 152,4 m [500 pés] de mídia sanfonada). **Modo Transferência Térmica:** Após cada rolo de fita.
Rolo de impressão		Solvente*	
Sensores de mídia		Jato de ar	
Sensor de fita		Jato de ar	
Caminho da mídia		Solvente*	
Caminho da fita		Solvente*	
Rolete de tração (parte da opção Remoção)		Solvente*	
Módulo do cortador	Se estiver cortando mídia contínua e sensível à pressão	Solvente*	Após cada rolo de mídia (ou com mais frequência, dependendo da aplicação e da mídia).
	Se estiver cortando papel ou mídia de etiqueta	Solvente* e jato de ar	Após cada dois ou três rolos de mídia.
Barra de destaque/remoção		Solvente*	Uma vez por mês.
Sensor de retirada de etiquetas		Jato de ar	A cada seis meses.

* A Zebra recomenda utilizar o kit de manutenção preventiva (n/p 47362 ou n/p 105950-035 - embalagens múltiplas). No lugar desse kit, é possível usar um cotonete limpo embebido em álcool isopropílico 99,7%.

Para impressoras de 600 dpi, use o filme de limpeza Save-a-Printhead. Este material especialmente revestido remove qualquer acúmulo de contaminantes sem danificar o cabeçote de impressão. Entre em contato com o seu revendedor ou distribuidor autorizado para obter informações adicionais.

Limpeza exterior, compartimento da mídia e dos sensores

Com o passar do tempo, poeira, sujeira e outros fragmentos podem se acumular dentro e fora da impressora, especialmente em ambientes particularmente hostis.

Parte externa da impressora

É possível limpar as superfícies externas da impressora com um pano limpo que não solte fios e um pouco de detergente neutro, se necessário. Não use produtos de limpeza ou solventes que sejam fortes ou abrasivos.

Importante • A Zebra não se responsabiliza pelos danos provocados pelo uso de fluidos de limpeza nesta impressora.

Compartimentos e sensores de mídia

Para limpar os sensores, complete as seguintes etapas:

1. Utilize uma escova ou um aspirador de pó para remover qualquer resíduo de papel e poeira dos caminhos da mídia e da fita.
2. Utilize uma escova ou aspirador de pó para remover qualquer resíduo de papel e poeira dos sensores.

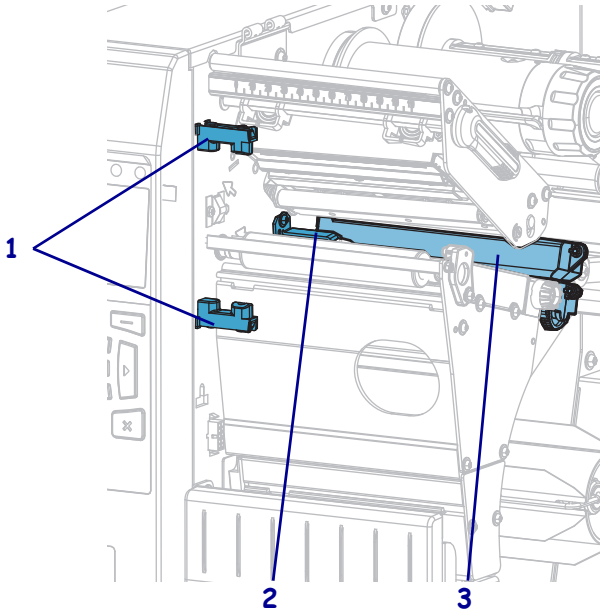

1	Sensor de retirada de etiquetas
2	Sensor de fita
3	Sensor de mídia

Limpeza do cabeçote e do rolo de impressão

Uma qualidade de impressão inconsistente, como lacunas no código de barras ou nos gráficos, pode indicar um cabeçote de impressão sujo. Para a programação recomendada de limpeza, consulte a Tabela 5 na página 212.

Cuidado • Ao executar qualquer tarefa próximo de um cabeçote de impressão aberto, tire todos os anéis, relógios, colares pendurados, crachás de identificação ou outros objetos de metal que possam tocar no cabeçote de impressão. Não é necessário desligar a impressora ao trabalhar perto de um cabeçote de impressão aberto, mas a Zebra faz essa recomendação. Se a impressora for desligada, todas as configurações temporárias, como formatos de etiqueta, serão perdidas e deverão ser recarregadas antes de a impressão ser retomada.

Cuidado • O cabeçote pode estar quente e causar queimaduras graves. Deixe-o esfriar.

Cuidado • Antes de tocar no conjunto do cabeçote de impressão, descarregue a energia estática acumulada tocando na carcaça de metal da impressora ou usando uma pulseira e um tapete antiestático.

Para limpar o cabeçote e o rolo de impressão, conclua estas etapas:

1. Levante a porta de mídia.

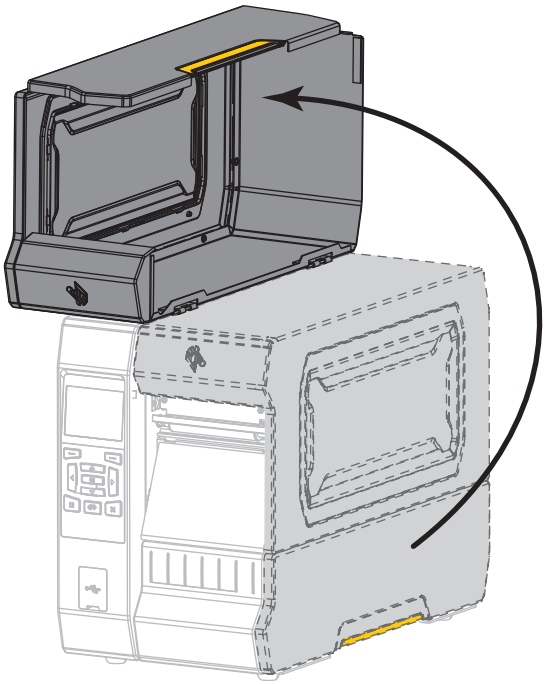

2. **Cuidado •** O cabeçote pode estar quente e causar queimaduras graves. Deixe-o esfriar.

   Abra o conjunto do cabeçote de impressão girando a alavanca de abertura do cabeçote para cima.

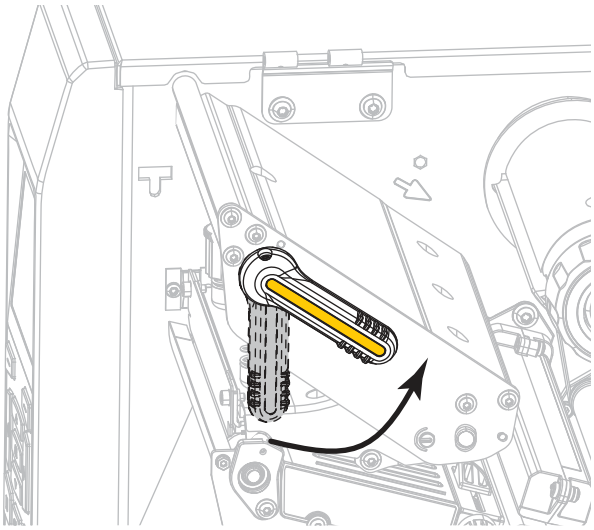

3. Remova a fita (se usada) e a mídia.

4. Utilizando o cotonete do kit de manutenção preventiva Zebra, limpe de ponta a ponta a faixa marrom do jogo do cabeçote de impressão. No lugar do kit de manutenção preventiva, é possível usar um cotonete limpo embebido em álcool isopropílico 99,7%. Deixe o solvente evaporar.

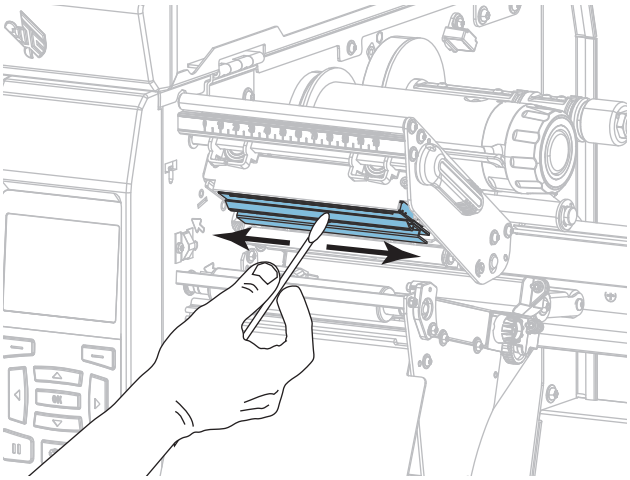

5. Enquanto gira manualmente o rolo de impressão, limpe-o completamente com o cotonete. Deixe o solvente evaporar.

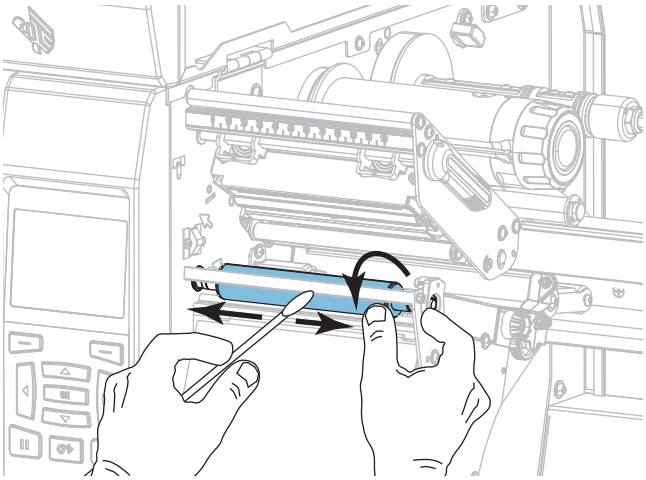

6. Recarregue a fita (se usada) e a mídia. Para obter instruções, consulte *Carregar a fita* na página 58 ou *Carregar a mídia* na página 32.

7. Gire a alavanca de abertura do cabeçote de impressão para baixo até travar o cabeçote no lugar.

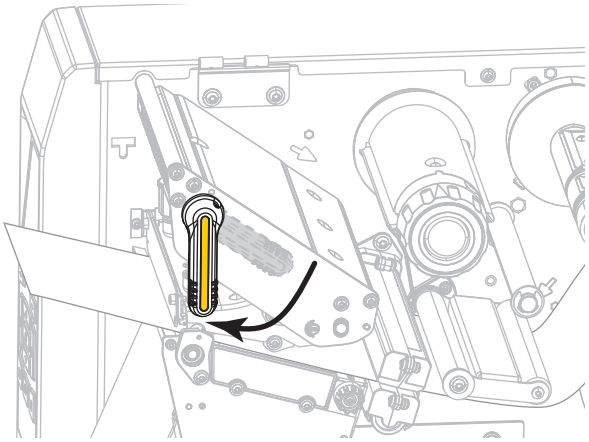

8. Feche a porta de mídia.

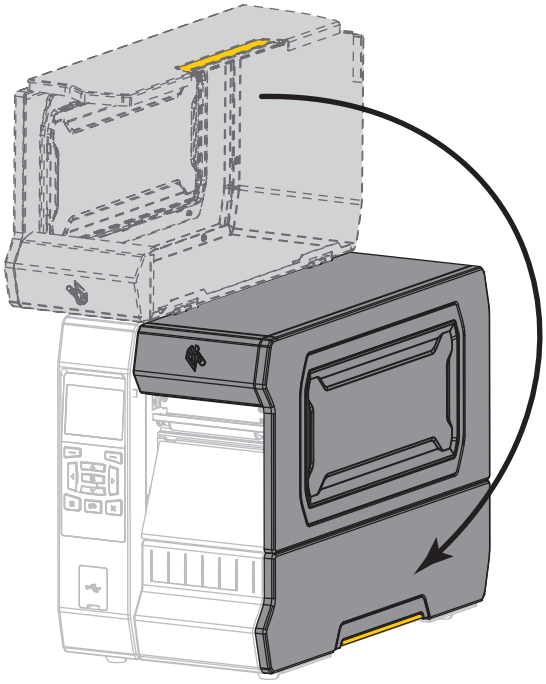

A impressora está pronta para operar.

9. Pressione PAUSAR para sair do modo Pausar e ativar a impressão.

A impressora pode executar a calibração de etiqueta ou avançar uma etiqueta, dependendo da configuração.

Observação • Se esse procedimento não melhorar a qualidade da impressão, tente limpar o cabeçote de impressão com o filme de limpeza *Save-A-Printhead*. Este material especialmente revestido remove qualquer acúmulo de contaminantes sem danificar o cabeçote de impressão. Entre em contato com um revendedor autorizado da Zebra para obter mais informações.

Limpar o módulo do cortador

Se o cortador não estiver cortando as etiquetas corretamente ou se houver obstruções, limpe as lâminas do cortador.

Cuidado • Para segurança pessoal, sempre desligue e desconecte a impressora da tomada antes de executar este procedimento.

Para limpar o módulo do cortador, execute estas etapas:

1. **Cuidado •** Desligue (**O**) a impressora e desconecte-a da fonte de alimentação antes de executar te procedimento.

   Desligue (**O**) a impressora e desconecte o cabo de alimentação CA.

2. Levante a porta de mídia.

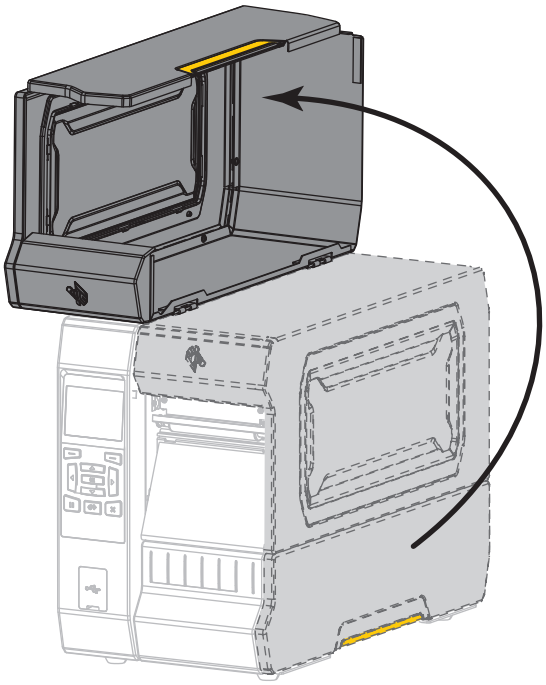

3. Remova a mídia do módulo do cortador.

4. Remova a bandeja coletora do cortador (se estiver sendo usada).

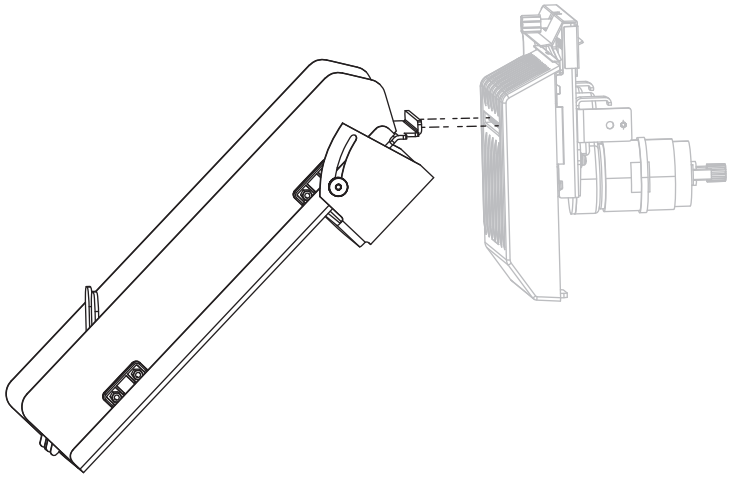

5. Solte e remova o parafuso e a arruela de fixação da blindagem do cortador.

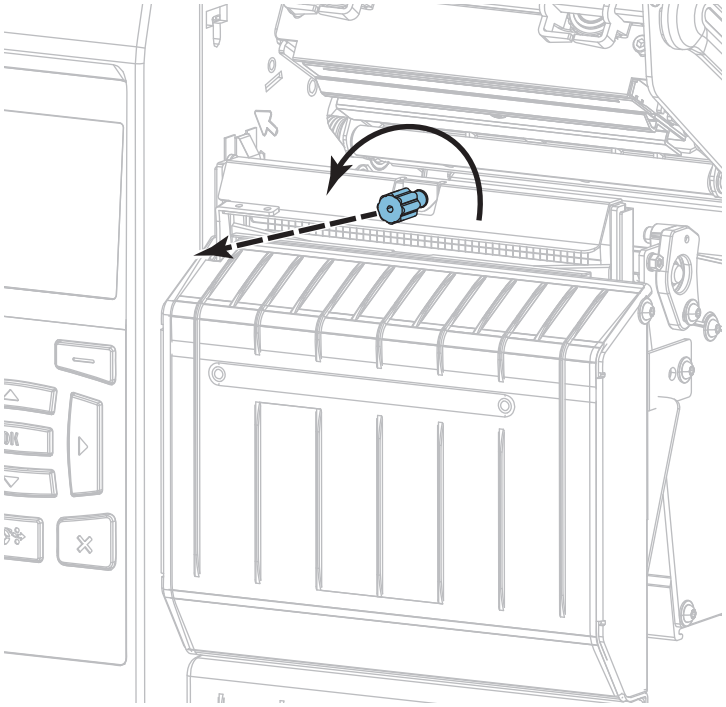

6. **Cuidado** • A lâmina do cortador é afiada. Não toque nem passe os dedos na lâmina.

Remova a blindagem do cortador.

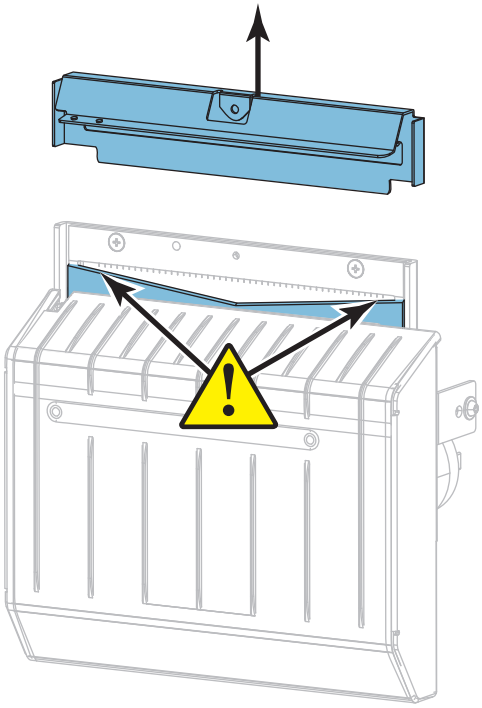

7. A lâmina do cortador está totalmente exposta?

Lâmina na posição rebaixada

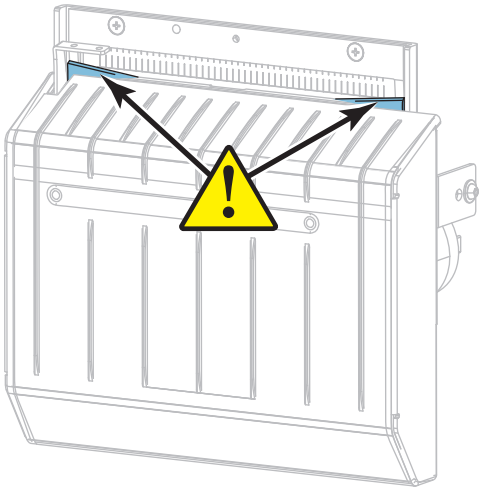

Lâmina totalmente exposta

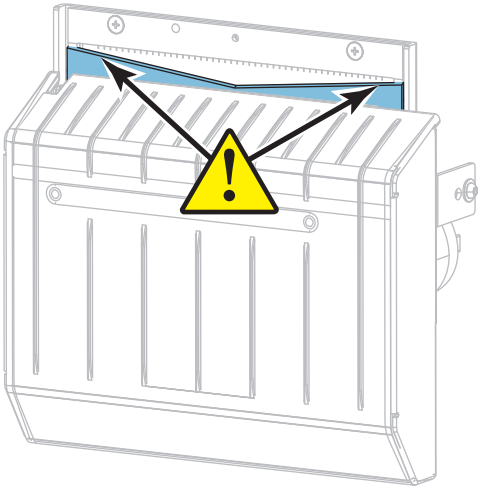

Se a lâmina estiver...	Então...
Rebaixada	Continue com etapa 8 para remover o módulo do cortador da impressora, para poder girar a lâmina para cima.
Totalmente exposta	Passe para passo 9 na página 223.

8. **Importante •** Esta parte do procedimento deve ser realizada apenas por usuários experientes e somente quando a lâmina do cortador não estiver totalmente exposta para limpeza, conforme mostrado na etapa anterior.

8-a. Remova o parafuso de montagem do cortador.

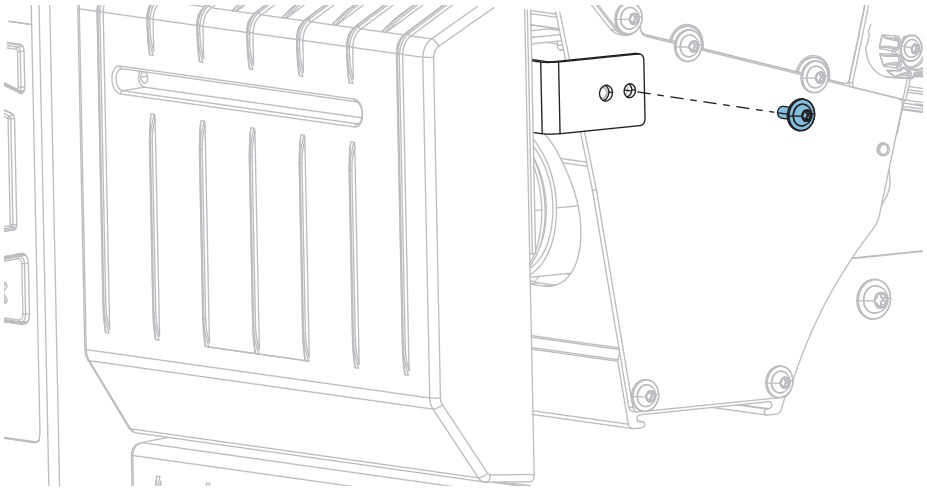

8-b. Deslize o módulo do cortador para a direita para linhar as guias de montagem do cortador (**1**) e as guias da tampa do cortador (**2**) com as fendas correspondentes (**3**) na impressora, depois, levante o módulo do cortador para fora da impressora. Tenha cuidado para não danificar os fios que conectam o módulo do cortador à impressora. Caso deseje, desconecte esses fios.

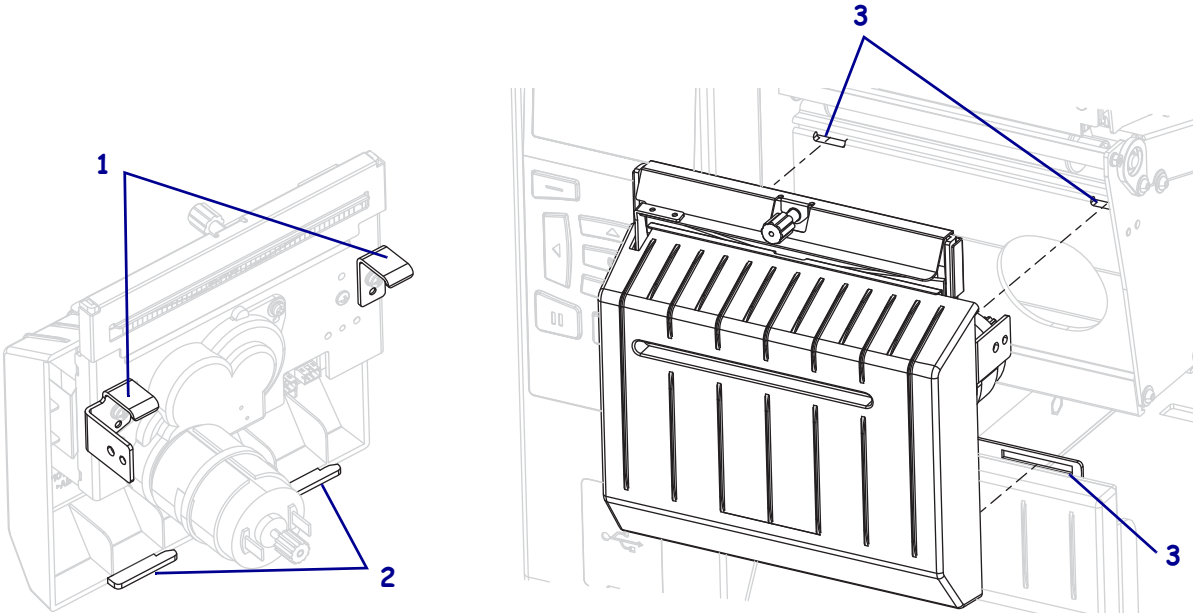

8-c. Na parte de trás do módulo do cortador, gire o parafuso do motor do cortador para expor totalmente a lâmina do cortador.

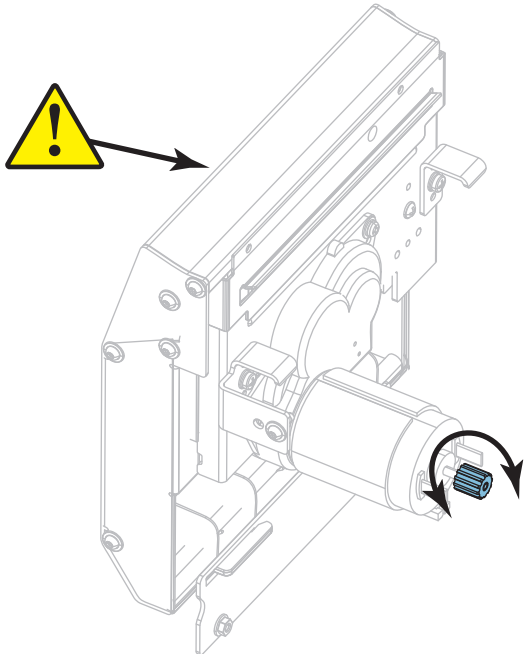

8-d. Se desconectar os fios que conectam o módulo do cortador à impressora, reconecte-os.

8-e. Alinhe as guias de montagem do cortador (**1**) e as guias da tampa do cortador (**2**) com as fendas correspondentes (**3**) na impressora, depois, deslize o conjunto do cortador para dentro da impressora. Tenha cuidado para não danificar os fios que conectam o módulo do cortador à impressora.

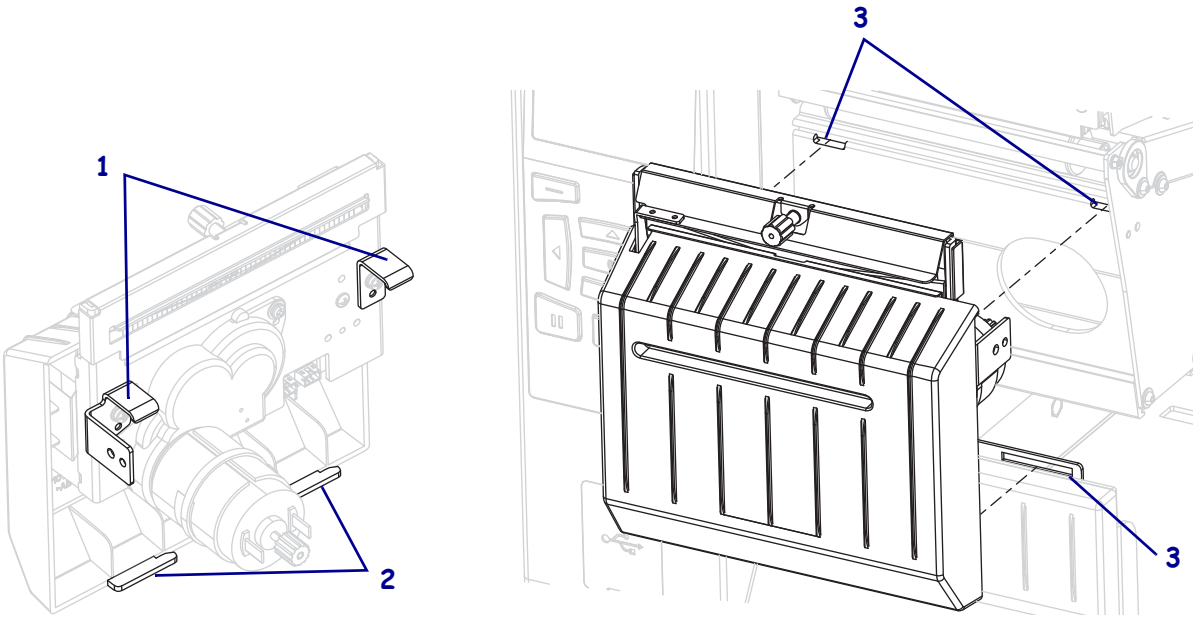

8-f. Deslize o módulo do cortador para a esquerda e reinstale o parafuso de montagem do cortador.

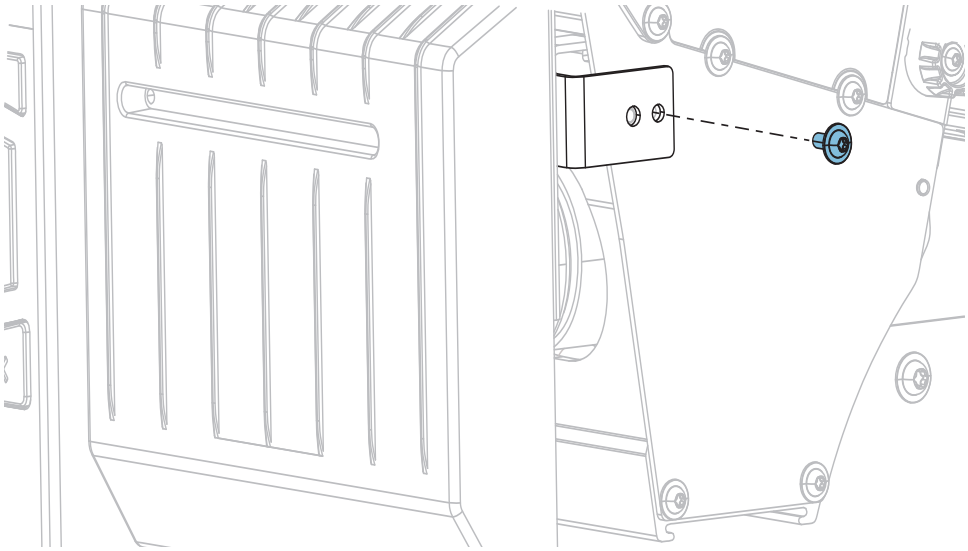

8-g. Continue com a etapa 9.

9. Utilizando o cotonete do Kit de manutenção preventiva (número de peça 47362), limpe a superfície de corte superior (**1**) e a lâmina do cortador (**2**). No lugar do kit de manutenção preventiva, é possível usar um cotonete limpo embebido em álcool isopropílico 99,7%. Deixe o solvente evaporar.

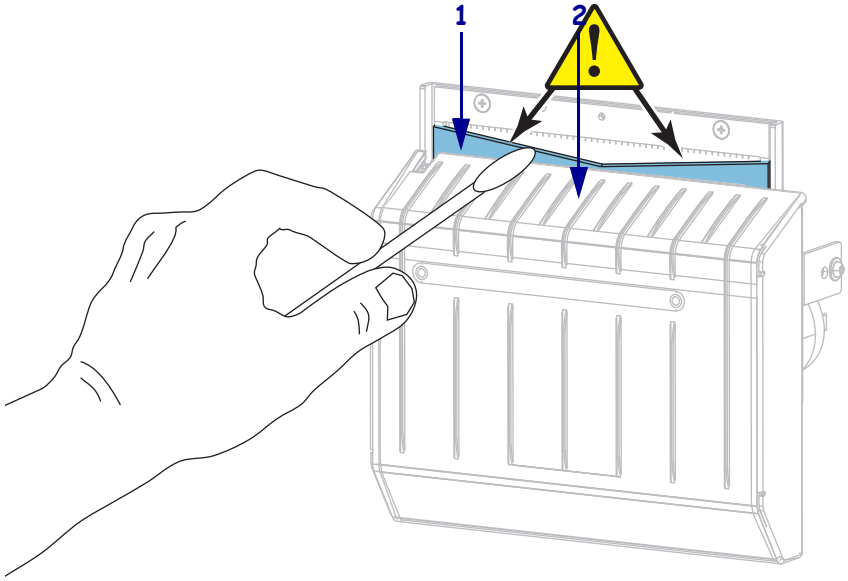

10. **Cuidado •** A lâmina do cortador é afiada. Para segurança do operador, substitua a blindagem do cortador.

Recoloque a blindagem do cortador e prenda-a com o parafuso e a arruela de fixação que foi removida antes.

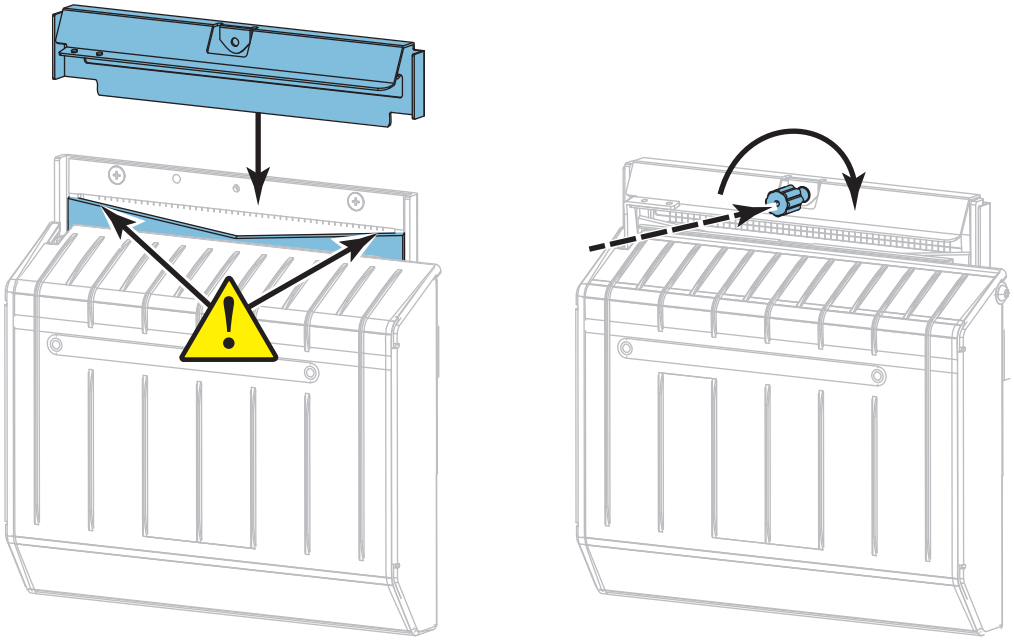

11. Reinstale a mídia.

12. Feche a porta de mídia.

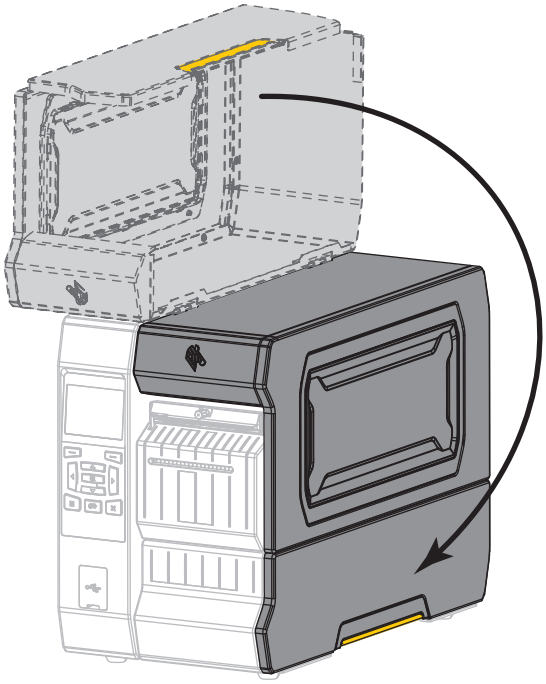

13. Conecte a impressora à fonte de alimentação e ligue-a (**I**).

    A lâmina do cortador volta à posição operacional.

14. Reinstale a bandeja coletora do cortador (se estiver sendo usada).

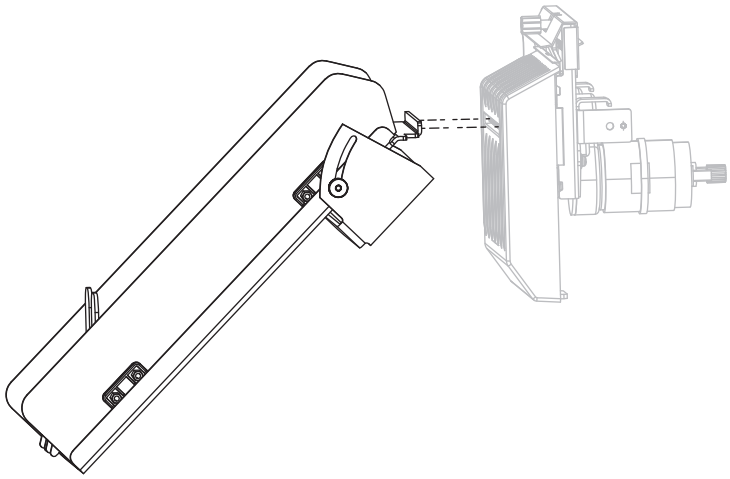

15. Se o cortador ainda não estiver funcionando de modo satisfatório, entre em contato com um técnico de manutenção autorizado.

Substituição dos componentes da impressora

Alguns componentes da impressora, como o cabeçote e o rolo de impressão, se desgastam com o passar do tempo e podem ser substituídos com facilidade. A limpeza regular pode prolongar a vida útil de alguns desses componentes. Consulte a Tabela 5 na página 212 para saber os intervalos de limpeza recomendados.

Solicitação de peças de reposição

Para melhor qualidade de impressão e desempenho de impressão apropriado em toda nossa linha de produtos, a Zebra recomenda enfaticamente o uso dos suprimentos Zebra™ originais como parte da solução total. Especificamente, as impressoras da série ZT600 foram projetadas para funcionar somente com cabeçotes de impressão Zebra™ genuínos, maximizando, portanto, a segurança e a qualidade de impressão.

Entre em contato com um revendedor autorizado da Zebra para obter mais informações.

Reciclagem dos componentes da impressora

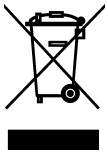

A maioria dos componentes desta impressora pode ser reciclada. A placa lógica principal da impressora inclui uma bateria que deverá ser descartada adequadamente.

Não descarte nenhum componente da impressora em lixo comum. Descarte a bateria de acordo com os regulamentos locais e recicle os outros componentes da impressora conforme os padrões e as normas locais. Para obter mais informações, consulte http://www.zebra.com/environment.

Lubrificação

Não é preciso lubrificar esta impressora.

Cuidado • Alguns lubrificantes disponíveis no mercado podem danificar o acabamento e o funcionamento das peças mecânicas da impressora.

5

Diagnóstico e solução de problemas

Esta seção traz testes de diagnóstico e outras informações que podem ajudar a otimizar a impressão ou a solucionar problemas com sua impressora.

Para assistir a vídeos sobre alguns procedimentos comuns, acesse http://www.zebra.com/zt600-info.

Sumário

Códigos QR e páginas Ajuda rápida 228
Análise da qualidade do código de barras 229
Testes de diagnóstico da impressora 231
Opção imprimir formato de teste 232
Tonalidade de escuro ideal e teste de velocidade 237
Teste de diagnóstico de comunicação 239
Perfil do sensor 240
Solução de problemas 244
Luzes indicadoras 242
Alertas e mensagens de erro 244
Problemas de impressão 248
Problemas de Fita 252
Problemas RFID 254
Problemas de comunicação 257
Problemas gerais 258

Códigos QR e páginas Ajuda rápida

Com vários alertas ou mensagens de erro, a impressora traz a opção de exibir uma página Ajuda rápida em um smartphone. Quando esta opção está disponível, o canto inferior direito do alerta ou mensagem de erro exibe **QR**.

Para acessar a página de ajuda rápida a partir de uma mensagem de erro, faça o seguinte:

1. Enquanto a mensagem é exibida no visor, pressione SELECIONAR NA DIREITA para selecionar **QR**.

   A impressora exibe uma página de Ajuda Rápida específica para essa mensagem de erro. Esta página inclui um código de QR, como este.

2. Ler o código QR com um smartphone.

   Seu telefone acessa um vídeo específico para essa mensagem de erro ou a página de suporte da Zebra para sua impressora.

Análise da qualidade do código de barras

A Figura 18 mostra como as configurações da impressora, como tonalidade de escuro e velocidade de impressão, podem afetar a qualidade dos códigos de barras. Defina a tonalidade de escuro da impressão com a configuração mais baixa, o que proporciona uma boa qualidade de impressão. Testes como *Opção imprimir formato de teste* na página 232 e *Tonalidade de escuro ideal e teste de velocidade* na página 237 podem ser usados para ajudar a determinar as configurações ideais para sua impressora e mídia.

Figura 18 • Comparação de tonalidade de escuro do código de barras

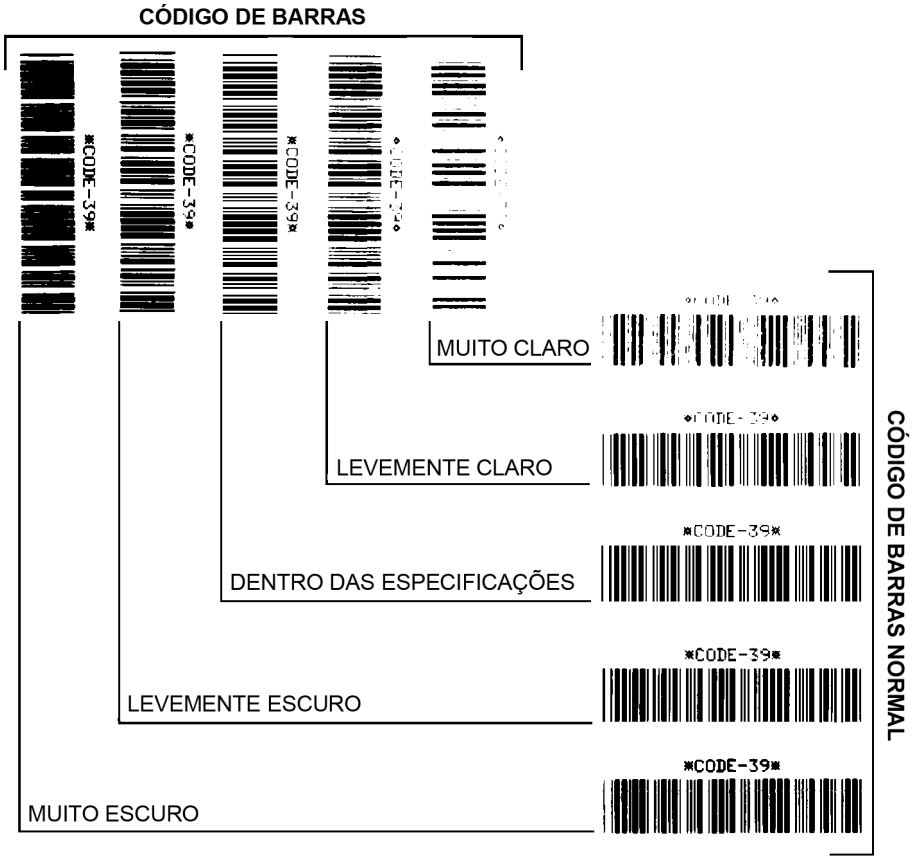

Muito escuro As etiquetas muito escuras são identificadas facilmente. Elas podem estar legíveis, mas não "dentro das especificações".

- As barras de um código de barras normal aumentam de tamanho.
- As aberturas em caracteres alfanuméricos pequenos podem ser preenchidas com tinta.
- As barras e os espaços de um código de barras rotacionado aparecem juntos.

Levemente escuro As etiquetas levemente escuras não são tão óbvias.

- O código de barras normal estará "dentro das especificações".
- Os pequenos caracteres alfanuméricos estarão em negrito e poderão estar levemente preenchidos.
- Os espaços de um código de barras girado são pequenos quando comparados ao código "dentro das especificações", tornando-o ilegível.

"Dentro das especificações" O código de barras "dentro das especificações" pode ser confirmado apenas por um verificador, mas deve exibir algumas características visíveis.

- O código de barras normal terá barras completas e uniformes e espaços distintos e claros.
- O código de barras girado terá barras completas e uniformes e espaços distintos e claros. Embora não pareça tão bom quanto um código de barras levemente escuro, ele estará "dentro das especificações".
- Nos estilos normal e girado, os pequenos caracteres alfanuméricos parecem completos.

Levemente claro Em alguns casos, etiquetas levemente claras são preferíveis em relação às levemente escuras para códigos de barras "dentro das especificações".

- Tanto o código de barras normal quanto o girado estarão dentro das especificações, mas os caracteres alfanuméricos pequenos podem não estar completos.

Muito claro As etiquetas muito claras são identificadas facilmente.

- Os códigos de barra normal e girado têm barras e espaços incompletos.
- Os pequenos caracteres alfanuméricos são ilegíveis.

Testes de diagnóstico da impressora

Os testes de diagnóstico fornecem informações específicas sobre a condição da impressora e seus componentes. As impressões resultantes fornecem informações que ajudam a determinar as condições operacionais ideais para a impressora e também a solucionar quaisquer problemas.

Importante • Ao executar os testes de diagnóstico desta seção, não envie dados à impressora a partir do host.

Observação •

- Para resultados melhores, use a mídia com largura inteira ao realizar esses testes de diagnóstico.
- Se a mídia for menor do que a imagem a ser impressa, a imagem se estende a diversas etiquetas.
- Se a impressora estiver no modo aplicador e o revestimento da mídia estiver sendo recolhido pelo aplicador, o operador do aplicador deverá remover as etiquetas à medida que elas ficarem disponíveis para você continuar.

Opção imprimir formato de teste

A opção *IMPRIMIR FORMATO DE TESTE* na página 140 pode ser usada para imprimir várias etiquetas que podem ajudar a solucionar problemas ou a fazer análises da sua impressora. Esta seção descreve as seleções desta opção.

TON.ESCURO

A impressora repete a impressão de uma imagem com diferentes níveis de tonalidade de escuro. Pressione CANCELAR para interromper o processo de impressão a qualquer momento quando o padrão estiver claro e legível.

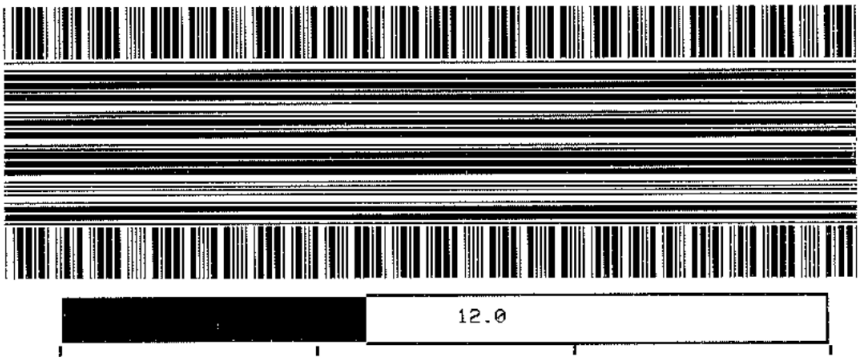

Use os números nas imagens para determinar a melhor tonalidade de escuro para a impressão. Se necessário, altere sua configuração de tonalidade de escuro para a opção que oferecer o melhor resultado para as etiquetas acima. (Consulte *TON.ESCURO* na página 104).

PRIMEIRO LOCAL DO PONTO

A impressora imprime uma imagem para ajudar a ajustar a posição da imagem nas suas etiquetas, se necessário. As linhas na imagem são impressas a partir do topo da etiqueta e da borda esquerda para identificar qual deve ser o canto superior esquerdo da etiqueta.

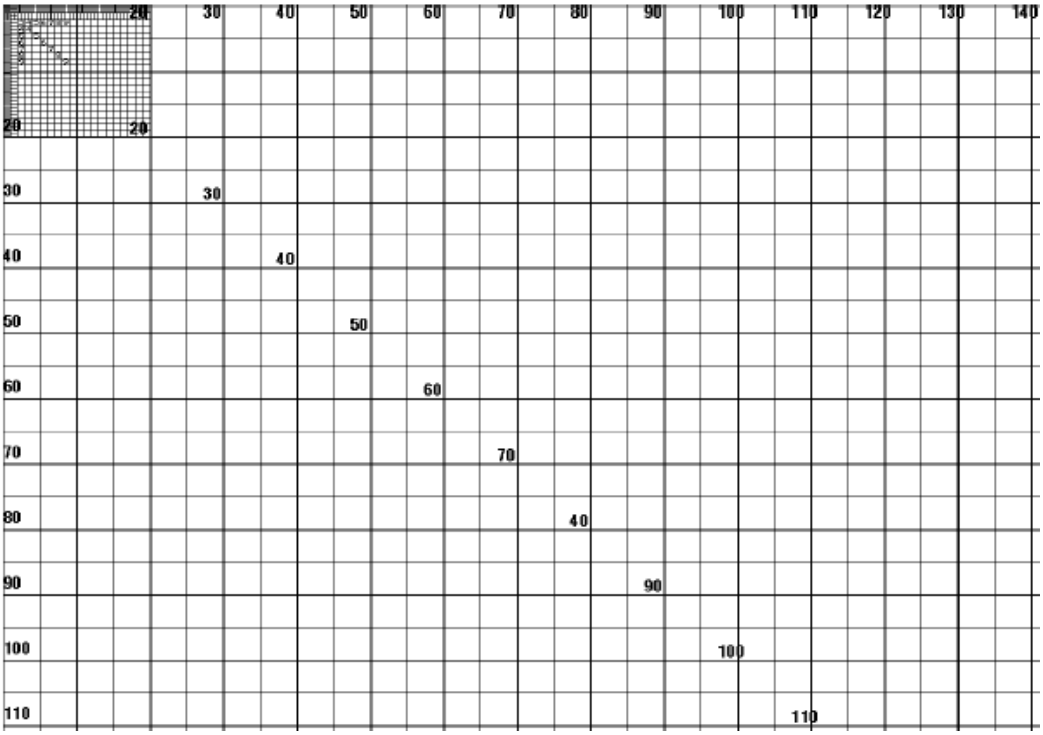

Se necessário, use *DESTACAR* na página 108 e *POS. ESQUERDA* na página 112 para ajustar o local da imagem.

LINHA DE IMPRESSÃO

A impressora inicia uma sequência de testes que imprime uma imagem de teste de tinta/cabeçote diversas vezes e em várias velocidades. Essas etiquetas de teste podem ser usadas ao realizar ajustes nas partes mecânicas da impressora ou para determinar se algum elemento do cabeçote de impressão não está funcionando.

Durante cada fase da sequência de testes,a impressora imprime diversas etiquetas em uma determinada velocidade e, em seguida, é pausada.

- Pressione PAUSE (PAUSA) para imprimir outras etiquetas com a mesma velocidade.
- Pressione CANCEL (CANCELAR) para passar para a próxima fase da sequência de testes.
- Mantenha CANCEL (CANCELAR) pressionado para sair da sequência de testes.

Fase	Número de etiquetas impressas por vez	Velocidade de impressão
1	15 etiquetas	velocidade mais baixa da impressora
2	15 etiquetas	152 mm (6 pol.) por segundo
3	50 etiquetas	velocidade mais baixa da impressora
4	50 etiquetas	152 mm. (6 pol.) por segundo
5	50 etiquetas	velocidade máxima da impressora

Como um modo alternativo de iniciar a sequência de testes LINHA DE IMPRESSÃO, reinicialize a impressora enquanto mantém PAUSA pressionado. Solte o botão PAUSE (PAUSA) quando a primeira luz do painel de controle apagar. (Anteriormente chamado de autoteste PAUSAR).

COMPRESSÃO DE IMAGEM

A impressora imprime uma imagem com linhas, círculos e marcas de hash diagonais em intervalos regulares em torno das bordas da imagem, a fim de auxiliar nos problemas relacionados à compressão ou alongamento de uma imagem. Você pode medir a distância entre as marcas de hash ou comparar os círculos e linhas para verificar se existem distorções.

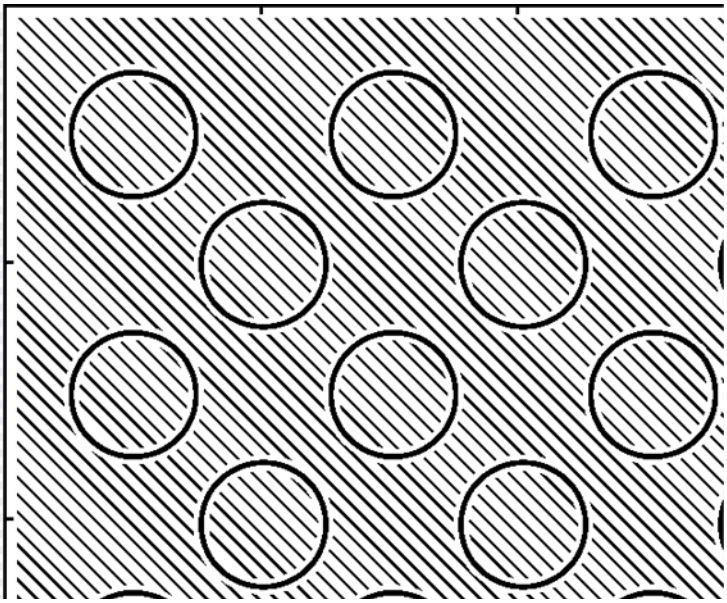

SEM ELEMENTO

A impressora imprime uma imagem horizontal criada para mostrar se um elemento do cabeçote de impressão não está funcionando.

Tonalidade de escuro ideal e teste de velocidade

(Este teste era chamado de autoteste AVANÇAR). Tipos diferentes de mídia podem exigir configurações distintas de tonalidade de escuro. Esta seção contém um método simples, mas eficaz, para determinar a tonalidade de escuro ideal para imprimir os códigos de barra dentro das especificações.

Durante este teste, as etiquetas são impressas em diferentes configurações de tonalidade de escuro em diferentes velocidades de impressão. A tonalidade de escuro relativa e a velocidade de impressão são impressas em cada etiqueta. Os códigos de barra nessas etiquetas podem ser classificados de acordo com as normas ANSI para verificar a qualidade de impressão.

O valor de tonalidade de escuro inicia três configurações abaixo do valor atual de tonalidade de escuro da impressora (tonalidade de escuro relativa –3) e aumenta até que a tonalidade de escuro esteja três configurações acima do valor atual (tonalidade de escuro relativa +3).

Para fazer o teste de tonalidade de escuro ideal e de velocidade, execute estas etapas:

1. Imprima uma etiqueta de configuração para mostrar as configurações atuais da impressora. (Consulte *INFORMAÇÕES SOBRE A IMPRESSÃO* na página 119).

2. Desligue (**O**) a impressora.

3. Mantenha pressionado o botão AVANÇAR ao ligar (**I**) a impressora. Pressione AVANÇAR até a primeira luz do painel de controle apagar.

   A impressora imprime uma série de etiquetas (Figura 19) em várias velocidades e em configurações de tonalidade de escuro superiores e inferiores ao valor mostrado na etiqueta de configuração.

Figura 19 • Exemplo de tonalidade de escuro e etiqueta de teste de velocidade

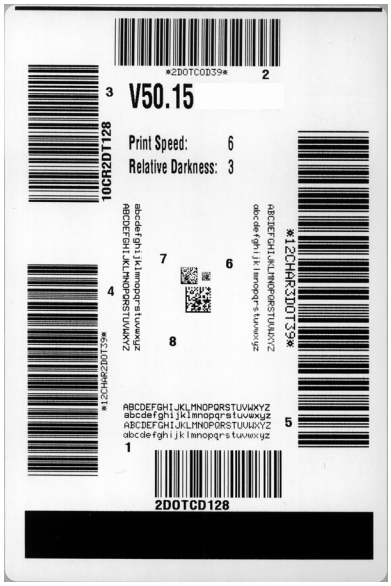

4. Consulte *Análise da qualidade do código de barras* na página 229. Inspecione as etiquetas de teste e determine qual tem a melhor qualidade de impressão para a aplicação. Caso tenha um verificador de código de barras, utilize-o para medir as barras/espaços e calcular o contraste da impressão. Se não tiver, utilize seus olhos ou o scanner do sistema para escolher a configuração de tonalidade de escuro ideal com base nas etiquetas impressas neste autoteste.

5. Observe o valor relativo de tonalidade de escuro e a velocidade de impressão impressos na melhor etiqueta de teste.

6. Adicione ou subtraia o valor relativo da tonalidade de escuro do valor de tonalidade de escuro especificado na etiqueta de configuração. O valor numérico resultante é o melhor valor de tonalidade de escuro para essa combinação específica de etiqueta/fita e velocidade de impressão.

7. Se necessário, altere o valor da tonalidade de escuro para o valor de tonalidade de escuro da melhor etiqueta de teste.

8. Se necessário, altere a velocidade de impressão para a mesma velocidade da melhor etiqueta de teste.

Teste de diagnóstico de comunicação

O teste de diagnóstico de comunicação é uma ferramenta de solução de problemas para verificar a interconexão entre a impressora e o computador host. Quando a impressora está no modo Diagnóstico, ela imprime todos os dados recebidos do computador host como caracteres ASCII diretos, com os valores hexadecimais abaixo do texto ASCII. A impressora imprime todos os caracteres recebidos, inclusive os códigos de controle, como RC (retorno do carro). A Figura 20 mostra uma etiqueta de teste típico deste teste.

Observação • A etiqueta de teste é impressa de cabeça para baixo.

Figura 20 • Exemplo de etiqueta do teste de diagnóstico de comunicações

```
^FS^F0394,25^AA
5E 46 53 5E 46 4F 33 39 34 2C 32 35 5E 41 41
N,18,10^FD(0000
4E 2C 31 38 2C 31 30 5E 46 44 28 30 30 30 30
)999-9999^FS
29 39 39 39 2D 39 39 39 39 5E 46 53 0D 0A
^F00,50^AAN,18,
5E 46 4F 30 2C 35 30 5E 41 41 4E 2C 31 38 2C
10^FDCENTER STA
31 30 5E 46 44 43 45 4E 54 45 52 20 53 54 41
```

Para utilizar o modo Diagnóstico de comunicação, execute estas etapas:

1. Configure a largura de impressão como igual ou inferior à largura da etiqueta sendo usada para o teste. (Consulte *LARGURA DE IMPRESSÃO* na página 109).

2. Configure a opção MODO DIAGNÓSTICO como ATIVADO. (Consulte *MODO DIAGNÓSTICO* na página 128 para mais informações.

   A impressora entra no modo Diagnóstico e imprime qualquer dado recebido do computador host em uma etiqueta de teste

3. Verifique os códigos de erro na etiqueta de teste. Para qualquer erro, verifique se os parâmetros de comunicação estão corretos.

   Os erros mostrados na etiqueta de teste são os seguintes:

   - FE indica erro de quadro.
   - OE indica erro de saturação.
   - PE indica erro de paridade.
   - NE indica ruído.

4. Para sair deste autoteste e voltar para a operação normal, desligue e ligue a impressora ou configure a opção MODO DIAGNÓSTICO como DESATIVADO.

Perfil do sensor

Use a imagem do perfil do sensor (que se estenderá por várias etiquetas ou cartões atuais) para solucionar as seguintes situações:

- A impressora tem dificuldade de determinar espaços (rolo) entre as etiquetas.
- A impressora identifica incorretamente áreas impressas anteriormente sobre uma etiqueta como espaços (rolo)
- A impressora não consegue detectar a fita.

Com a impressora no modo Pronto, imprima um perfil de sensor em uma das formas abaixo:

Usando os botões do painel de controle	**a.** Desligue (**O**) a impressora. **b.** Mantenha pressionado os botões AVANÇAR + CANCELAR ao ligar (**I**) a impressora. **c.** Pressione AVANÇAR + CANCELAR até a primeira luz do painel de controle apagar.
Usando ZPL	**a.** Envie o comando `~JG` para a impressora. Consulte o *Zebra Programming Guide* (Guia de programação da Zebra) para obter mais informações sobre esse comando.
Uso o monitor do painel de controle	**a.** Navegue para o item a seguir sob o menu SENSORES. **b.** Pressione SELECIONAR NA DIREITA para selecionar IMPRIMIR.

Compare os resultados com os exemplos mostrados nesta seção. Se for necessário ajustar a sensibilidade dos sensores, calibre a impressora (consulte *Calibrar a fita e sensores de mídia* na página 192).

Perfil do sensor de fita (Figura 21) A linha etiquetada FITA (**1**) no perfil do sensor indica as leituras do sensor da fita. A configuração do limite do sensor de fita é indicada por SEM (**2**). Se as leituras de fita estiverem abaixo do valor limite, a impressora não reconhece que a fita está carregada.

Figura 21 • Perfil do sensor (seção Fita)

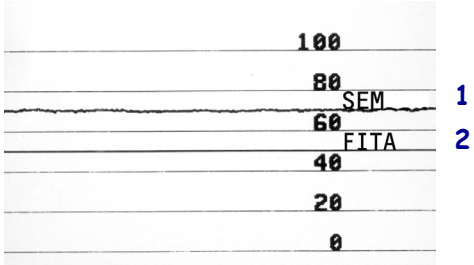

Perfil do sensor de mídia (Figura 22) A linha etiquetada MÍDIA (**1**) no perfil do sensor indica as leituras do sensor de mídia. As configurações do limite do sensor da fita são indicadas pelo ROLO (**2**). O limite do fim da mídia é indicado por SEM (**3**). A ponta para baixo (**4**) indica os espaços entre as etiquetas (o rolo) e as linhas entre as pontas (**5**) indicam onde as etiquetas estão localizadas.

Se for comparar a impressão do perfil do sensor ao comprimento da mídia, as pontas devem estar na mesma distância separadas como espaços na mídia. Se as distâncias não forem iguais, a impressora pode estar com dificuldade para determinar a localização dos espaços.

Figura 22 • Perfil do sensor (seção Mídia)

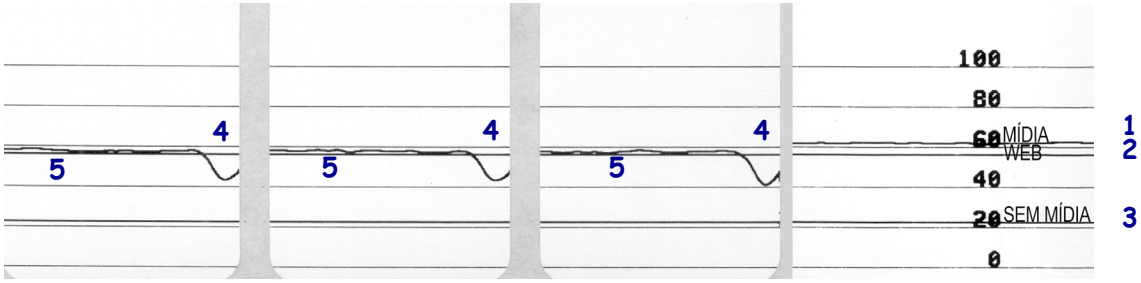

Luzes indicadoras

Tabela 6 • Status da impressora conforme as luzes indicadoras

STATUS PAUSE (PAUSAR) DATA (DADOS) SUPPLIES (SUPRIMENTOS) NETWORK (REDE)	*O STATUS da luz verde fixa (demais luzes fixam o amarelo por 2 segundos durante a inicialização da impressora)* A impressora está pronta.
STATUS PAUSE (PAUSAR) DATA (DADOS) SUPPLIES (SUPRIMENTOS) NETWORK (REDE)	*Luz PAUSAR fixa em amarelo.* A impressora está em pausa.
STATUS PAUSE (PAUSAR) DATA (DADOS) SUPPLIES (SUPRIMENTOS) NETWORK (REDE)	*Luz STATUS fixa em vermelho* *Luz SUPPLIES (SUPRIMENTOS) fixa em vermelho* O fornecimento de mídia está acabando. A impressora precisa de atenção e não pode continuar sem intervenção do usuário.
STATUS PAUSE (PAUSAR) DATA (DADOS) SUPPLIES (SUPRIMENTOS) NETWORK (REDE)	*Luz STATUS fixa em vermelho* *Luz SUPPLIES (SUPRIMENTOS) piscando em vermelho* O fornecimento da fita está acabando. A impressora precisa de atenção e não pode continuar sem intervenção do usuário.
STATUS PAUSE (PAUSAR) DATA (DADOS) SUPPLIES (SUPRIMENTOS) NETWORK (REDE)	*Luz STATUS fixa em amarelo.* *Luz SUPPLIES (SUPRIMENTOS) piscando em amarelo* A impressora está no modo Térmico Direto, que não requer fita. No entanto, há fita instalada na impressora.
STATUS PAUSE (PAUSAR) DATA (DADOS) SUPPLIES (SUPRIMENTOS) NETWORK (REDE)	*Luz STATUS fixa em vermelho* *Luz PAUSAR fixa em amarelo* O cabeçote de impressão está aberto. A impressora precisa de atenção e não pode continuar sem intervenção do usuário.
STATUS PAUSE (PAUSAR) DATA (DADOS) SUPPLIES (SUPRIMENTOS) NETWORK (REDE)	*Luz STATUS fixa em amarelo.* O cabeçote de impressão está acima da temperatura. **Cuidado** • O cabeçote pode estar quente e causar queimaduras graves. Deixe-o esfriar.
STATUS PAUSE (PAUSAR) DATA (DADOS) SUPPLIES (SUPRIMENTOS) NETWORK (REDE)	*Luz STATUS piscando em amarelo.* A luz indicadora piscante indica uma das opções a seguir: • O cabeçote de impressão está abaixo da temperatura. • A fonte de alimentação está acima da temperatura. • A placa lógica principal (MLB) está acima da temperatura.
STATUS PAUSE (PAUSAR) DATA (DADOS) SUPPLIES (SUPRIMENTOS) NETWORK (REDE)	*Luz STATUS fixa em vermelho* *Luz PAUSAR fixa em vermelho* *Luz DATA (DADOS) fixa em vermelho* O cabeçote de impressão foi substituído por um que não é original da Zebra™. Instale um cabeçote de impressão Zebra™ original para continuar.
STATUS PAUSE (PAUSAR) DATA (DADOS) SUPPLIES (SUPRIMENTOS) NETWORK (REDE)	*Luz STATUS piscando em vermelho* A impressora não consegue ler a configuração dpi do cabeçote de impressão.

Tabela 6 • Status da impressora conforme as luzes indicadoras (continuação)

Impressoras com a opção Ethernet com fio ZebraNet	
STATUS PAUSE (PAUSAR) DATA (DADOS) SUPPLIES (SUPRIMENTOS) NETWORK (REDE)	*Luz NETWORK (REDE) desligada* Ethernet sem conexão disponível.
STATUS PAUSE (PAUSAR) DATA (DADOS) SUPPLIES (SUPRIMENTOS) NETWORK (REDE)	*Luz NETWORK (REDE) fixa em verde* Encontrada uma conexão Base 100.
STATUS PAUSE (PAUSAR) DATA (DADOS) SUPPLIES (SUPRIMENTOS) NETWORK (REDE)	*Luz NETWORK (REDE) fixa em amarelo* Encontrada uma conexão Base 10.
STATUS PAUSE (PAUSAR) DATA (DADOS) SUPPLIES (SUPRIMENTOS) NETWORK (REDE)	*Luz NETWORK (REDE) fixa em vermelho* Existe uma condição de erro Ethernet. A impressora não está conectada à rede
Impressoras com a opção Ethernet sem fio ZebraNet	
STATUS PAUSE (PAUSAR) DATA (DADOS) SUPPLIES (SUPRIMENTOS) NETWORK (REDE) STATUS PAUSE (PAUSAR) DATA (DADOS) SUPPLIES (SUPRIMENTOS) NETWORK (REDE) STATUS PAUSE (PAUSAR) DATA (DADOS) SUPPLIES (SUPRIMENTOS) NETWORK (REDE)	*Luz NETWORK (REDE) desligada* Foi encontrado um rádio durante a inicialização. A impressora está buscando se associar com a rede. A luz pisca em vermelho enquanto a impressora se associa à rede. A luz pisca em amarelo enquanto a impressora está autenticando a rede.
STATUS PAUSE (PAUSAR) DATA (DADOS) SUPPLIES (SUPRIMENTOS) NETWORK (REDE)	*Luz NETWORK (REDE) fixa em verde* O rádio está associado à rede e autenticado. O sinal da WLAN é forte.
STATUS PAUSE (PAUSAR) DATA (DADOS) SUPPLIES (SUPRIMENTOS) NETWORK (REDE)	*Luz NETWORK (REDE) piscando em verde* WLAN — O rádio está associado à rede e autenticado, mas o sinal WLAN é fraco.
STATUS PAUSE (PAUSAR) DATA (DADOS) SUPPLIES (SUPRIMENTOS) NETWORK (REDE)	*Luz NETWORK (REDE) fixa em vermelho* Há uma condição de erro de WLAN. A impressora não está conectada à rede

Solução de problemas

Alertas e mensagens de erro

Visor/ Luzes indicadoras	Causas possíveis	Recomendado Soluções
CABEÇOTE ABERTO CABEÇOTE FECHADO Luz STATUS fixa em vermelho Luz PAUSAR fixa em amarelo	O cabeçote de impressão não está completamente fechado.	Feche totalmente o conjunto do cabeçote de impressão.
	O sensor de abertura do cabeçote de impressão não está funcionando adequadamente.	Entre em contato com o técnico de manutenção para substituir o sensor.
SEM MÍDIA CARREGUE MÍDIA Luz STATUS fixa em vermelho Luz SUPPLIES (SUPRIMENTOS) fixa em vermelho	A mídia não está carregada ou está carregada incorretamente.	Carregue a mídia corretamente. Consulte *Carregar a mídia* na página 32.
	Sensor de mídia desalinhado.	Verifique a posição do sensor de mídia.
	A impressora está configurada para mídia não contínua, mas mídia contínua está carregada.	**1.** Instale o tipo de mídia apropriada ou redefina a impressora para o tipo de mídia atual. **2.** Calibre a impressora. Consulte *Calibrar a fita e sensores de mídia* na página 192.
AVISO FITA INSTAL. Luz STATUS fixa em amarelo. Luz SUPPLIES (SUPRIMENTOS) piscando em amarelo	A fita está carregada, mas a impressora está configurada para o modo Térmica Direta.	A fita não é necessária com mídia térmica direta. Se estiver usando mídia térmica direta, remova a fita. Esta mensagem de erro não afeta a impressão.
		Se estiver usando mídia de transferência térmica, que exige fita, configure a impressora para o modo Transferência Térmica. Consulte *MÉTODO DE IMPRESSÃO* na página 107.
CABEÇOTE DE IMPRESSÃO (PH) NÃO AUTENTICADO TROCAR CABEÇOTE Luz STATUS fixa em vermelho Luz PAUSAR fixa em vermelho Luz DATA (DADOS) fixa em vermelho	O cabeçote de impressão foi substituído por um que não é original da Zebra™.	Instale um cabeçote de impressão Zebra™ original.

Visor/ Luzes indicadoras	Causas possíveis	Recomendado Soluções
ALERTA SEM FITA Luz STATUS fixa em amarelo. Luz SUPPLIES (SUPRIMENTOS) piscando em amarelo	Modo Transferência Térmica: • a fita não está carregada. • a fita está carregada incorretamente • o sensor de fita não está detectando a fita • a mídia está bloqueando o sensor da fita	**1.** Carregue a fita corretamente. Consulte *Carregar a mídia* na página 32. **2.** Calibre a impressora. Consulte *Calibrar a fita e sensores de mídia* na página 192.
	No modo Transferência Térmica, a impressora não detectou a fita, embora ela esteja carregada corretamente.	**1.** Imprima um perfil de sensor. (Consulte *INFORMAÇÕES SOBRE A IMPRESSÃO* na página 119). O limite do fim de fita (**2**) provavelmente está muito alto, acima da linha que indica onde a fita é detectada (**1**). 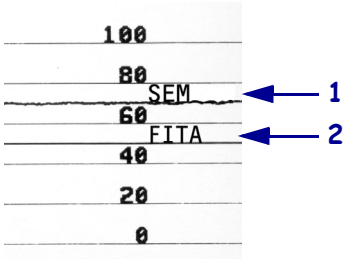 **2.** Calibre a impressora (consulte *Calibrar a fita e sensores de mídia* na página 192) ou carregue os padrões da impressora (consulte *CARREGAR PADRÕES* na página 125).
	Se estiver usando mídia térmica direta, a impressora está aguardando a fita ser carregada porque está configurada incorretamente para o modo Transferência Térmica.	Configure a impressora para o modo Térmica Direta. Consulte *MÉTODO DE IMPRESSÃO* na página 107.

Visor/ Luzes indicadoras	Causas possíveis	Recomendado Soluções
SOBRETEMPERATURA DO CABEÇOTE IMPRESSÃO INTERROMPIDA Luz STATUS fixa em amarelo.	**Cuidado •** O cabeçote pode estar quente o suficiente para provocar queimaduras graves. Deixe-o esfriar.	
	O cabeçote de impressão está acima da temperatura.	Deixe a impressora esfriar. A impressão automática é retomada quando os elementos do cabeçote esfriam e atingem uma temperatura operacional aceitável. Se o erro persistir, considere alterar a localização da impressora ou usar uma velocidade de impressão mais lenta.
CABEÇOTE FRIO IMPRESSÃO INTERROMPIDA TERMISTOR TROCAR CABEÇOTE Luz STATUS fixa em amarelo. A impressora exibe uma dessas mensagens ou alterna entre elas.	**Cuidado •** Um cabo de dados do cabeçote de impressão ou de alimentação conectado incorretamente pode causar essas mensagens de erro. O cabeçote pode estar quente o suficiente para provocar queimaduras graves. Deixe-o esfriar.	
	O cabo de dados do cabeçote de impressão não está conectado adequadamente.	Entre em contato com o técnico de manutenção para encaixar o cabeçote de impressão adequadamente.
	O cabeçote de impressão tem um termistor com defeito.	Entre em contato com o técnico de manutenção para substituir o cabeçote.
CABEÇOTE FRIO IMPRESSÃO INTERROMPIDA Luz STATUS piscando em amarelo.	**Cuidado •** Um cabo de dados do cabeçote de impressão ou de alimentação conectado incorretamente pode causar essa mensagem de erro. O cabeçote pode estar quente o suficiente para provocar queimaduras graves. Deixe-o esfriar.	
	A temperatura do cabeçote de impressão está se aproximando do limite operacional inferior.	Continue imprimindo até que o cabeçote de impressão atinja a temperatura operacional correta. Se o erro persistir, o ambiente pode estar muito frio para a impressão adequada. Transfira a impressora para uma área mais quente.
	O cabo de dados do cabeçote de impressão não está conectado adequadamente.	Entre em contato com o técnico de manutenção para encaixar o cabeçote de impressão adequadamente.
	O cabeçote de impressão tem um termistor com defeito.	Entre em contato com o técnico de manutenção para substituir o cabeçote.

Visor/ Luzes indicadoras	Causas possíveis	Recomendado Soluções
ERRO DE CORTE Luz STATUS fixa em vermelho Luz PAUSAR fixa em amarelo	**Cuidado •** A lâmina do cortador é afiada. Não toque nem passe os dedos na lâmina.	
	A lâmina do cortador está no caminho da mídia.	Desligue a impressora e desconecte a impressora. Verifique se há resíduos no módulo do cortador e limpe, se necessário, seguindo as instruções de limpeza descritas em *Limpar o módulo do cortador* na página 218.
USAR DISPOSITIVO DE MEMÓRIA USB? SIM NÃO	A porta USB está desativada e um dispositivo USB foi conectado à porta.	Para usar o dispositivo USB, selecione **YES** (Sim) ou envie o seguinte comando SGD à impressora: `! U1 setvar "usb.host.lock_out" "on"`
SEM MEMÓRIA SALVANDO GRÁFICO SEM MEMÓRIA SALVANDO FORMATO SEM MEMÓRIA SALVANDO BITMAP SEM MEMÓRIA SALVANDO FONTE	Não há memória suficiente para executar a função especificada na segunda linha da mensagem de erro.	Libere um pouco de memória da impressora ajustando o formato da etiqueta ou os parâmetros da impressora. Uma forma de liberar espaço na memória é ajustar a largura de impressão para a largura real da etiqueta, em vez de deixar a largura de impressão configurada com o padrão. Consulte *LARGURA DE IMPRESSÃO* na página 109.
		Verifique se os dados não estão direcionados a um dispositivo que não está instalado ou está indisponível.
		Se o problema persistir, entre em contato com o técnico de manutenção.

Problemas de impressão

O código de barras não é digitalizado		
Problema	*Possível causa*	*Solução recomendada*
O código de barras impresso em uma etiqueta não é lido.	O código de barras não está dentro das especificações, pois a impressão está muito clara ou muito escura.	Execute o *Tonalidade de escuro ideal e teste de velocidade* na página 237. Ajuste a tonalidade de escuro e a velocidade de impressão conforme o necessário.
	Não há espaço em branco suficiente ao redor do código de barras.	Deixe no mínimo 3,2 mm (1/8 pol.) entre o código de barras e as outras áreas impressas na etiqueta e entre o código de barras e a borda da etiqueta.

Imprime muito claro ou muito escuro com frequência		
Problema	*Possível causa*	*Solução recomendada*
Impressão muito clara ou muito escura em toda a etiqueta	A mídia ou a fita não foi projetada para operação de alta velocidade.	Substitua os suprimentos pelos recomendados para operação em alta velocidade. Para obter mais informações, consulte http://www.zebra.com/supplies.
	A impressora está configurada em um nível incorreto de tonalidade de escuro.	Para obter a qualidade de impressão ideal, configure a menor tonalidade de escuro possível para sua aplicação. Também é possível executar o *Tonalidade de escuro ideal e teste de velocidade* na página 237 para determinar a configuração ideal de tonalidade de escuro. Consulte *TON.ESCURO* na página 104 para alterar a configuração de tonalidade de escuro.
	Você está usando uma combinação incorreta de mídia e fita para a aplicação.	**1.** Mude para um tipo diferente de mídia ou fita ou tente encontrar uma combinação compatível. **2.** Se necessário, consulte um revendedor ou distribuidor autorizado da Zebra para obter informações e orientações.
	Pressão do cabeçote incorreta.	Configure a pressão do cabeçote de impressão no mínimo necessário para obter boa qualidade de impressão. Consulte *Ajuste da pressão do cabeçote e da posição de transferência* na página 198.
Impressão muito clara ou muito escura de um lado da etiqueta	Pressão do cabeçote desigual.	Ajuste a pressão do cabeçote de impressão conforme necessário para obter uma boa qualidade de impressão. Consulte *Ajuste da pressão do cabeçote e da posição de transferência* na página 198.

Qualidade ruim de impressão

Problema	*Possível causa*	*Solução recomendada*
Manchas nas etiquetas	A mídia ou a fita não foi projetada para operação de alta velocidade.	Substitua os suprimentos pelos recomendados para operação em alta velocidade. Para obter mais informações, consulte http://www.zebra.com/supplies.
Resultados ruins com etiquetas grossas	A linha de impressão não é uma posição ideal para sua mídia.	Consulte o *Manual de manutenção* para ver instruções de como ajustar a linha de impressão para mídias grossas.
Problemas gerais na qualidade de impressão	A impressora está configurada na velocidade de impressão incorreta.	Para obter a qualidade de impressão ideal, configure a menor velocidade de impressão possível para a aplicação por meio do painel de controle, do driver ou do software. Também é possível executar o *Tonalidade de escuro ideal e teste de velocidade* na página 237 para determinar as configurações ideais da impressora. Consulte a *VELOCIDADE DE IMPRESSÃO* na página 105 para alterar a velocidade de impressão.
	Você está usando uma combinação incorreta de etiquetas e fita para a aplicação.	**1.** Mude para um tipo diferente de mídia ou fita ou tente encontrar uma combinação compatível. **2.** Se necessário, consulte um revendedor ou distribuidor autorizado da Zebra para obter informações e orientações.
	A impressora está configurada em um nível incorreto de tonalidade de escuro.	Para obter a qualidade de impressão ideal, configure a menor tonalidade de escuro possível para sua aplicação. Também é possível executar o *Tonalidade de escuro ideal e teste de velocidade* na página 237 para determinar a configuração ideal de tonalidade de escuro. Consulte *TON.ESCURO* na página 104 para alterar a configuração de tonalidade de escuro.
	O cabeçote de impressão está sujo.	Limpe o cabeçote e o rolo de impressão. Consulte *Limpeza do cabeçote e do rolo de impressão* na página 214.
	Pressão do cabeçote de impressão está incorreta ou desigual.	Configure a pressão do cabeçote de impressão no mínimo necessário para obter boa qualidade de impressão. Consulte *Ajuste da pressão do cabeçote e da posição de transferência* na página 198.
	O formato da etiqueta está dimensionando uma fonte que não é dimensionável.	Verifique a existência de problemas de fonte no formato da etiqueta.

Linhas cinzas angulares em etiquetas em branco		
Problema	*Possível causa*	*Solução recomendada*
Linhas cinzas finas e angulares em etiquetas em branco	Fita ondulada.	Consulte as causas do enrugamento de fita e soluções em *Problemas de Fita* na página 252.

Impressão ausente		
Problema	*Possível causa*	*Solução recomendada*
Longas trilhas sem impressão em várias etiquetas	Elemento de impressão danificado.	Entre em contato com um técnico de manutenção.
	Fita ondulada.	Consulte as causas do enrugamento de fita e soluções em *Problemas de Fita* na página 252.

Perda de registro		
Problema	*Possível causa*	*Solução recomendada*
Perda do registro de impressão nas etiquetas. Desvio vertical excessivo no registro do topo do formulário.	O rolo de impressão está sujo.	Limpe o cabeçote e o rolo de impressão. Consulte *Limpeza do cabeçote e do rolo de impressão* na página 214.
	As guias de mídia estão posicionadas incorretamente.	Verifique se as guias de mídia estão corretamente posicionadas. Consulte *Carregar a mídia* na página 32.
	O tipo de mídia está configurado incorretamente.	Configure a impressora para o tipo correto de mídia (espaço/ranhura, contínua ou marca). Consulte *TIPO DE MÍDIA* na página 106.
	O papel está carregado incorretamente.	Carregue a mídia corretamente. Consulte *Carregar a mídia* na página 32.
Registra incorretamente/ignora etiquetas	A impressora não está calibrada.	Calibre a impressora. Consulte *Calibrar a fita e sensores de mídia* na página 192.
	Formato de etiqueta inadequado.	Verifique o formato da etiqueta e corrija-o, se for necessário.
Impressão e registro incorretos de uma a três etiquetas	O rolo de impressão está sujo.	Limpe o cabeçote e o rolo de impressão. Consulte *Limpeza do cabeçote e do rolo de impressão* na página 214.
	A mídia não atende às especificações.	Utilize uma mídia que atenda às especificações. Consulte *Especificações de mídia* na página 284.

Desvio vertical na posição topo do formulário	A impressora está descalibrada.	Calibre a impressora. Consulte *Calibrar a fita e sensores de mídia* na página 192.
	O rolo de impressão está sujo.	Limpe o cabeçote e o rolo de impressão. Consulte *Limpeza do cabeçote e do rolo de impressão* na página 214.
Desvio da imagem vertical ou da etiqueta	A impressora está utilizando etiquetas não contínuas, mas está configurada no modo Contínua.	Configure a impressora para o tipo correto de mídia (espaço/ranhura, contínua ou marca e consulte *TIPO DE MÍDIA* na página 106) calibre a impressora, se necessário (consulte *Calibrar a fita e sensores de mídia* na página 192).
	O sensor de mídia está calibrado inadequadamente.	Calibre a impressora. Consulte *Calibrar a fita e sensores de mídia* na página 192.
	O rolo de impressão está sujo.	Limpe o cabeçote e o rolo de impressão. Consulte *Limpeza do cabeçote e do rolo de impressão* na página 214.
	Configurações inadequadas de pressão do cabeçote de impressão (alterna).	Ajuste a pressão do cabeçote de impressão para garantir a funcionalidade adequada. Consulte *Ajuste da pressão do cabeçote e da posição de transferência* na página 198.
	A mídia ou fita está carregada incorretamente.	Carregue a mídia e a fita corretamente. Consulte a *Carregar a mídia* na página 32 e a *Carregar a mídia* na página 32.
	Mídia incompatível.	Use a mídia que atenda às especificações da impressora. Verifique se os espaços ou ranhuras entre as etiquetas têm de 2 a 4 mm e se estão bem posicionados (consulte *Especificações de mídia* na página 284).

Problemas de Fita

Para assistir a vídeos sobre alguns procedimentos comuns, acesse http://www.zebra.com/zt600-info.

Fita quebrada		
Problema	*Possível causa*	*Solução recomendada*
Fita quebrada ou derretida	Configuração de tonalidade de escuro muito alta.	**1.** Reduza a configuração de tonalidade de escuro. Consulte *TON.ESCURO* na página 104 para alterar a configuração de tonalidade de escuro. **2.** Limpe o cabeçote de impressão completamente. Consulte *Limpeza do cabeçote e do rolo de impressão* na página 214.
	A fita está revestida no lado errado e não pode ser usada nesta impressora.	Substitua a fita por uma revestida no lado correto. Para obter mais informações, consulte *Lado revestido da fita* na página 24.

Fita ondulada		
Problema	*Possível causa*	*Solução recomendada*
Fita ondulada	A fita foi carregada incorretamente.	Carregue a fita de forma correta. Consulte *Carregar a fita* na página 58.
	Temperatura de queima incorreta.	Para obter a qualidade de impressão ideal, configure a menor tonalidade de escuro possível para sua aplicação. Também é possível executar o *Tonalidade de escuro ideal e teste de velocidade* na página 237 para determinar a configuração ideal de tonalidade de escuro. Consulte *TON.ESCURO* na página 104 para alterar a configuração de tonalidade de escuro.
	Pressão do cabeçote de impressão está incorreta ou desigual.	Configure a pressão do cabeçote de impressão no mínimo necessário para obter boa qualidade de impressão. Consulte *Ajuste da pressão do cabeçote e da posição de transferência* na página 198.
	A mídia não está avançando apropriadamente; está "andando" de um lado para o outro.	Verifique se a mídia está bem encaixada ajustando a guia de mídia ou chame um técnico de manutenção.
	O cabeçote de impressão ou o rolo de impressão foi instalado incorretamente.	Entre em contato com um técnico de manutenção.

Problemas de detecção de fita		
Problema	*Possível causa*	*Solução recomendada*
A impressora não detecta quando a fita acaba	A impressora pode ter sido calibrada sem a fita ou com a fita carregada de forma imprópria.	**1.** Verifique que a fita esteja corretamente carregada para que ela possa ser detectada pelo sensor de fita. Sob o cabeçote de impressão, a fita deve percorrer todo o trilho de volta, próximo ao firewall da impressora. Consulte *Carregar a fita* na página 58. **2.** Calibre a impressora. Consulte *Calibrar a fita e sensores de mídia* na página 192.
No modo Transferência Térmica, a impressora não detectou a fita, embora ela esteja carregada corretamente.		
A impressora indica que a fita acabou, embora a fita esteja carregada corretamente.	A impressora não foi calibrada para a etiqueta e a fita que estão sendo usadas.	Calibre a impressora. Consulte *Calibrar a fita e sensores de mídia* na página 192.

Problemas RFID

Para obter mais informações sobre RFID, consulte o *RFID Programming Guide 3 (Guia de programação de RFID 3)*. Uma cópia do manual está disponível em http://www.zebra.com/manuals.

A impressora para no preenchimento de RFID		
Problema	*Possível causa*	*Solução recomendada*
A impressora para no preenchimento de RFID.	A impressora calibrou o comprimento da etiqueta apenas para o preenchimento de RFID, e não para o espaço entre as etiquetas.	**1.** Selecione FEED (AVANÇAR) para os parâmetros alim. mídia e cabeçote fechado (consulte *AÇÃO ALIMENTAR (AÇÃO INICIALIZAR)* na página 123 ou *AÇÃO DE CABEÇOTE FECHADO* na página 124). **2.** Calibre a impressora manualmente (consulte *Calibrar a fita e sensores de mídia* na página 192)

Etiquetas com lacunas		
Problema	*Possível causa*	*Solução recomendada*
Rendimento baixo. Muitas etiquetas RFID por rolo estão com lacunas.	As etiquetas RFID não obedecem às especificações para a impressora, o que significa que o transponder não está em uma área que possa ser programada corretamente.	Verifique se as etiquetas correspondem às especificações de posicionamento do transponder para a impressora. Acesse http://www.zebra.com/transponders para obter informações sobre posicionamento do transponder. Para obter mais informações, consulte o *RFID Programming Guide 3* (Guia de programação de RFID 3) ou entre em contato com um revendedor RFID Zebra autorizado.
	Níveis de capacidade de leitura e gravação incorretos.	Altere os níveis de capacidade de leitura e gravação RFID. Para obter mais informações, consulte o *RFID Programming Guide 3* (Guia de programação de RFID 3).
	Interferência de RF (radiofrequência) de outra fonte de RF.	Execute uma ou mais entre as seguintes ações, conforme a necessidade: • Afaste a impressora de leitores RFID fixos. • Certifique-se de que a porta de mídia esteja sempre fechada durante a programação de RFID.
	A impressora está utilizando versões ultrapassadas de firmware da impressora e do leitor.	Visite http://www.zebra.com/firmware para obter firmware atualizado.

Etiquetas com lacunas (continuação)		
Problema	*Possível causa*	*Solução recomendada*
A impressora deixa lacunas em todas as etiquetas.	A impressora não está calibrada para a mídia que está sendo utilizada.	Calibre a impressora manualmente (consulte *Calibrar a fita e sensores de mídia* na página 192)
	Você está utilizando uma etiqueta RFID com um tipo de marcação que não tem suporte da sua impressora.	Essas impressoras oferecem suporte apenas para etiquetas RFID Gen 2. Para obter mais informações, consulte o *RFID Programming Guide 3* (Guia de programação de RFID 3) ou entre em contato com um revendedor RFID Zebra autorizado.
	A impressora não consegue se comunicar com o leitor de RFID.	**1.** Desligue (**O**) a impressora. **2.** Aguarde 10 segundos. **3.** Ligue (**I**) a impressora. **4.** Se o problema persistir, é possível que seu leitor de RFID esteja com defeito ou que a conexão entre o leitor de RFID e a impressora esteja fraca. Entre em contato com o Suporte técnico ou com um técnico de manutenção de RFID autorizado da Zebra para obter assistência.
	Interferência de RF (radiofrequência) de outra fonte de RF.	Execute uma ou mais entre as seguintes ações, conforme a necessidade: • Afaste a impressora dos leitores fixos de RFID ou outras fontes de RF. • Certifique-se de que a porta de mídia esteja sempre fechada durante a programação de RFID.
	As configurações do software de criação de etiquetas estão incorretas.	As configurações do software substituem as configurações da impressora. Verifique se as configurações do software e da impressora são compatíveis.
	Você está utilizando uma posição de programação incorreta, principalmente se as etiquetas utilizadas obedecerem às especificações da impressora.	Execute uma ou mais entre as seguintes ações, conforme a necessidade: • Verifique a posição da programação RFID ou a configuração da posição do programa no software de criação de etiquetas. Se a posição estiver incorreta, altere a configuração. • Restaure a posição da programação RFID de volta para o valor padrão. Para obter mais informações, consulte o *RFID Programming Guide 3* (Guia de programação de RFID 3). Para detalhes sobre o posicionamento do transponder, acesse http://www.zebra.com/transponders.
	Você está enviando comandos ZPL ou SGD de RFID incorretos.	Verifique os formatos de etiqueta. Para obter mais informações, consulte o *RFID Programming Guide 3* (Guia de programação de RFID 3).

Outros problemas de RFID

Problema	*Possível causa*	*Solução recomendada*
Os parâmetros de RFID não aparecem no modo Configurar e as informações de RFID não aparecem na etiqueta de configuração da impressora. A impressora não anula etiquetas de RFID que não foram programadas corretamente.	A impressora foi desligada(**O**) e ligada novamente (**I**) muito rápido para a inicialização correta do leitor de RFID.	Aguarde pelo menos 10 segundos após desligar a impressora antes de ligá-la novamente. **1.** Desligue (**O**) a impressora. **2.** Aguarde 10 segundos. **3.** Ligue (**I**) a impressora. **4.** Verifique os parâmetros de RFID no modo Configurar ou as informações de RFID em uma nova etiqueta de configuração.
	Uma versão incorreta de firmware da impressora ou do leitor foi carregada na impressora.	**1.** Verifique se a versão correta de firmware foi carregada na impressora. Para obter mais informações, consulte o *RFID Programming Guide 3* (Guia de programação de RFID 3). **2.** Faça o download da versão correta do firmware da impressora ou do leitor, se for necessário. **3.** Se o problema persistir, entre em contato com o Suporte técnico.
	A impressora não consegue se comunicar com o subsistema de RFID.	**1.** Desligue (**O**) a impressora. **2.** Aguarde 10 segundos. **3.** Ligue (**I**) a impressora. **4.** Se o problema persistir, é possível que seu leitor de RFID esteja com defeito ou que a conexão entre o leitor de RFID e a impressora esteja fraca. Entre em contato com o Suporte técnico ou com um técnico de manutenção autorizado para obter assistência.
A Luz "DATA (DADOS)" pisca indefinidamente após a tentativa de fazer download do firmware da impressora ou do leitor.	Não houve êxito no download. Para obter melhores resultados, reinicie a alimentação da impressora antes de fazer o download de qualquer firmware.	**1.** Desligue (**O**) a impressora. **2.** Aguarde 10 segundos. **3.** Ligue (**I**) a impressora. **4.** Tente fazer o download do firmware novamente. **5.** Se o problema persistir, entre em contato com o Suporte técnico.

Problemas de comunicação

Formatos de etiqueta não reconhecidos		
Problema	*Possível causa*	*Solução recomendada*
Um formato da etiqueta foi enviado à impressora, mas não foi reconhecido. A Luz "DATA (DADOS)" não pisca.	Os parâmetros de comunicação estão incorretos.	Verifique as configurações de comunicação do driver ou do software da impressora (se aplicável) para a sua conexão. Reinstale o driver da impressora seguindo as instruções em *Instalar o driver da impressora e conectar a impressora ao computador* na página 62.
		Se a comunicação serial estiver sendo usada, verifique as configurações da porta serial. Consulte *PORTAS* na página 103.
		Se estiver utilizando comunicação serial, verifique se você está usando um cabo ou adaptador de modem nulo.
		Verifique a configuração do protocolo handshake da impressora. A configuração usada deve corresponder à que está sendo utilizada pelo computador host. Consulte *HANDSHAKE DO HOST* na página 184.
Um formato de etiqueta foi enviado à impressora, mas não foi reconhecido. A Luz "DATA (DADOS)" pisca, mas não há impressão.	Os caracteres de prefixo e delimitador configurados na impressora não correspondem aos do formato da etiqueta.	Verifique os caracteres de prefixo e delimitador. Consulte a *CAR. COMANDO* na página 172 e a *CARAC. DELIM.* na página 174.
	Dados incorretos estão sendo enviados à impressora.	Verifique as configurações de comunicação do computador. Observe se correspondem às configurações da impressora.
		Se o problema persistir, verifique o formato da etiqueta.

As etiquetas param de ser impressas corretamente		
Problema	*Possível causa*	*Solução recomendada*
Um formato da etiqueta foi enviado à impressora. Várias etiquetas são impressas, mas, em seguida, a impressora pula, desloca, perde ou distorce a imagem na etiqueta.	As configurações da comunicação serial estão incorretas.	Verifique se as configurações do controle de fluxo são compatíveis.
		Verifique o comprimento do cabo de comunicação. Consulte *Especificações gerais* na página 276 para obter os requisitos.
		Verifique as configurações de comunicação do driver ou do software da impressora (se aplicável).

Problemas gerais

Problemas com o visor		
Problema	*Possível causa*	*Solução recomendada*
O visor do painel de controle exibe um idioma que não consigo entender	O parâmetro de idioma foi alterado por meio do painel de controle ou de um comando de firmware.	**1.** No visor do painel de controle, role pelo Menu IDIOMA. **2.** Pressione OK para acessar os itens deste menu. **3.** Use a SETA PARA CIMA ou PARA BAIXO para navegar pela seleção de idiomas na primeira opção do menu. As seleções para este parâmetro são exibidas nos idiomas atuais para que o usuário selecione o que lhe for mais apropriado. **4.** Selecione o idioma que deseja exibir.
O visor não mostra os caracteres ou partes de caracteres	O visor talvez precise ser substituído.	Entre em contato com um técnico de manutenção.

A Porta USB não reconhece um dispositivo USB		
Problema	*Possível causa*	*Solução recomendada*
A impressora não está reconhecendo um dispositivo USB ou não está lendo os arquivos em um dispositivo USB que está conectado na porta USB.	Atualmente a impressora é compatível com unidades USB somente de tamanho até 1 TB.	Use uma unidade USB que seja de 1 TB ou menor.
	O dispositivo USB pode precisar de alimentação externa própria.	Se seu dispositivo USB precisar de alimentação externa, verifique se ele está conectado a uma fonte de alimentação em funcionamento.

Os parâmetros da impressora não estão configurados conforme esperado		
Problema	*Possível causa*	*Solução recomendada*
As alterações nas configurações de parâmetros não foram aplicadas. OU Alguns parâmetros mudaram de forma inesperada.	Uma configuração ou comando do firmware desativou a capacidade de alterar o parâmetro.	Verifique os formatos de etiqueta ou as configurações do software que você usa para enviar formatos à impressora. Se necessário, consulte o *Programming Guide for ZPL, ZBI, Set-Get-Do, Mirror, and WML (Guia de programação Zebra para ZPL, ZBI, Set-Get-Do, Mirror e WML)* ou ligue para um técnico de manutenção.
	Um comando em um formato de etiqueta alterou o parâmetro de volta para a configuração anterior.	

Alteração do endereço IP

Problema	*Possível causa*	*Solução recomendada*
Minha impressora reatribui um novo endereço IP ao servidor de impressão depois de ficar desligada por um tempo.	As configurações da sua rede fazem com que ela reatribua um novo endereço IP.	Se o fato de a impressora alterar endereços IP lhe causa problemas, siga essas etapas para atribuir um endereço IP estático: **1.** Descubra quais valores precisam ser atribuídos ao endereço IP, máscara de sub-rede e gateway do seu servidor de impressão (com ou sem fio, ou ambos). **2.** Altere o valor do protocolo IP adequado para PERMANENTE. Consulte a *PROTOCOLO IP CON.* na página 146 ou *PROTOC. IP DE WLAN* na página 151. **3.** Altere os valores do endereço IP, máscara de sub-rede e gateway do servidor de impressão adequado de acordo com o que você deseja. Com fio: *ENDEREÇO IP COM FIO* na página 143 *MÁSC. SUB-R. CON.* na página 144 *GATEWAY COM FIO* na página 145 Sem fio: *END. IP DE WLAN* na página 148 *MÁSC. SUB-R. WLAN* na página 149 *GATEWAY DE WLAN* na página 150 **4.** Redefina a rede usando *REINIC. CARTÃO (REINIC. REDE)* na página 158 para salvar as alterações.

Problemas de calibração

Problema	*Possível causa*	*Solução recomendada*
Falha na calibração automática.	A mídia ou fita está carregada incorretamente.	Carregue a mídia e a fita corretamente. Consulte a *Carregar a fita* na página 58 e a *Carregar a mídia* na página 32.
	Os sensores não conseguiram detectar a mídia ou fita.	Calibre a impressora manualmente. Consulte *Calibrar a fita e sensores de mídia* na página 192.
	Os sensores estão sujos ou posicionados inadequadamente.	Verifique se os sensores estão limpos e adequadamente posicionados.
	O tipo de mídia está configurado incorretamente.	Configure a impressora para o tipo correto de mídia (espaço/ranhura, contínua ou marca). Consulte *TIPO DE MÍDIA* na página 106.
As etiquetas não contínuas estão sendo tratadas como contínuas.	A impressora não foi calibrada para a mídia que está sendo utilizada.	Calibre a impressora. Consulte *Calibrar a fita e sensores de mídia* na página 192.
	A impressora está configurada para mídia contínua.	Configure a impressora para o tipo correto de mídia (espaço/ranhura, contínua ou marca). Consulte *TIPO DE MÍDIA* na página 106.

A impressora trava

Problema	*Possível causa*	*Solução recomendada*
Todas as luzes indicadoras estão acesas, mas não há nada no visor e a impressora está travada.	Falha interna eletrônica ou de firmware.	Desligue e ligue a impressora. Se isso não resolver o problema, ligue para um técnico de manutenção.
A impressora trava durante a inicialização.	Falha na placa lógica principal.	

6

Uso da porta USB e dos recursos de NFC

Esta seção ajudará você a aprender como usar as portas USB na impressora Zebra e como usar o recurso de NFC (Comunicação de campo próximo) dela. As informações são apresentadas na forma de exercícios com alguns comandos SGD listados para usuários avançados.

Observação • Você não é obrigado a completar esses exercícios, que podem usar muitas etiquetas durante a impressão. As informações foram incluídas pra ensinar como as portas USB e os recursos de NFC funcionam.

Sumário

Itens necessários para os exercícios 262
Arquivos para a realização dos exercícios 262
Host USB 265
Exercício 1: Copiar arquivos para uma unidade flash USB e realizar espelho USB . . .266
Exercício 2: Imprimir um formato de etiqueta de uma unidade flash USB 268
Exercício 3: Copiar arquivos de/para uma unidade flash USB 269
Exercício 4: Inserir dados para um arquivo armazenado com um teclado USB e imprimir uma etiqueta 271
Comunicação de campo próximo (NFC) 272
Exercício 5: Inserir dados para um arquivo armazenado com um dispositivo inteligente e imprimir uma etiqueta 273

Itens necessários para os exercícios

Para fazer os exercícios neste documento, é necessário o seguinte:

- uma unidade flash USB (às vezes chamada de pen drive ou cartão de memória Memory Stick) com até 1 terabyte (1 TB). A impressora não reconhece unidades com mais de 1 TB.
- um teclado USB
- os diversos arquivos anexados abaixo
- o aplicativo gratuito Zebra Utilities para smartphone (pesquise por Zebra Tech na loja Google Play)

Arquivos para a realização dos exercícios

A maior parte dos arquivos necessários para realizar os exercícios nesta seção está anexada aqui. Copie esses arquivos para o seu computador antes de começar os exercícios. Sempre que possível, o conteúdo dos arquivos é mostrado. O conteúdo dos arquivos que contenham conteúdo codificado, que não possa ser exibido como texto ou imagem, não está incluído.

Arquivo 1: ZEBRA.BMP

Arquivo 2: SAMPLELABEL.TXT

```
^XA
^FO100,75^XGE:zebra.bmp^FS
^FO100,475^A0N,50,50^FDMirror from USB
Completed^FS
^XZ
```

Esse formato de etiqueta simples imprime o logotipo da Zebra e uma linha de texto ao final do exercício de espelhamento.

Arquivo 3: LOGO.ZPL

Arquivo 4: USBSTOREDFILE.ZPL

```
CT~~CD,~CC^~CT~
^XA~TA012~JSN^LT0^LH0,0^JMA^PR4,4~SD15^LRN^CI0^XZ
~DG000.GRF,07680,024,,[image data]
^XA
^LS0
^SL0
^BY3,3,91^FT35,250^BCN,,Y,N^FC%,{,#^FD%d/%m/%Y^FS
^FT608,325^XG000.GRF,1,1^FS
^FT26,75^A0N,28,28^FH\^FDThis label was printed from a
format stored^FS
^FT26,125^A0N,28,28^FH\^FDon a USB Flash Memory drive. ^FS
^BY3,3,90^FT33,425^BCN,,Y,N
^FD>:Zebra Technologies^FS
^PQ1,0,1,Y^XZ
^XA^ID000.GRF^FS^XZ
```

Este formato de etiqueta imprime uma imagem e texto. Esse arquivo é armazenado no dispositivo de memória USB no nível raiz para poder ser impresso.

Arquivo 5: VLS_BONKGRF.ZPL

Arquivo 6: VLS_EIFFEL.ZPL

Arquivo 7: KEYBOARDINPUT.ZPL

```
^XA
^CI28
^BY2,3,91^FT38,184^BCN,,Y,N^FC%,{,#^FD%d/%m/%Y^FS
^FO385,75^XGE:zebra.bmp^FS
^FT40,70^A0N,28,28^FH\^FDThis label was printed using a
keyboard input. ^FS
^FT35,260^A0N,28,28^FH\^FDThis label was printed by:^FS
^FT33,319^A0N,28,28^FN1"Enter Name"^FS
^XZ
```

Este formato de etiqueta, usado no exercício de entrada de teclado USB, faz o seguinte:

- cria um código de barras com a data atual, baseado na sua configuração de relógio de tempo real (RTC)
- imprime o gráfico do logotipo da Zebra
- imprime texto fixo
- ^FN solicita que você insira seu nome e a impressora imprime o que você tiver inserido

Arquivo 8: SMARTDEVINPUT.ZPL

```
^XA
^CI28
^BY2,3,91^FT38,184^BCN,,Y,N^FC%,{,#^FD%d/%m/%Y^FS
^FO385,75^XGE:zebra.bmp^FS
^FT40,70^A0N,28,28^FH\^FDThis label was printed using a
smart device input. ^FS
^FT35,260^A0N,28,28^FH\^FDThis label was printed by:^FS
^FT33,319^A0N,28,28^FN1"Enter Name"^FS^XZ
```

O mesmo formato de etiqueta da etiqueta anterior, apenas com uma impressão de texto diferente. Este formato é usado para o exercício de entrada de dispositivo inteligente.

Arquivo 9: Arquivo do firmware

Faça download de um arquivo de firmware para a sua impressora e copie-o para o computador para uso durante os exercícios. É possível pular essa ação se preferir.

Você pode fazer download do último arquivo de firmware em http://www.zebra.com/firmware.

Host USB

As portas USB permitem conectar dispositivos USB — como um teclado, um scanner ou uma unidade flash USB — à impressora. Os exercícios nesta seção ensinam como realizar o espelho USB, como transferir arquivos de e para a impressora e como fornecer informações solicitadas e imprimir uma etiqueta usando essas informações.

Figura 23 • Localização da porta USB

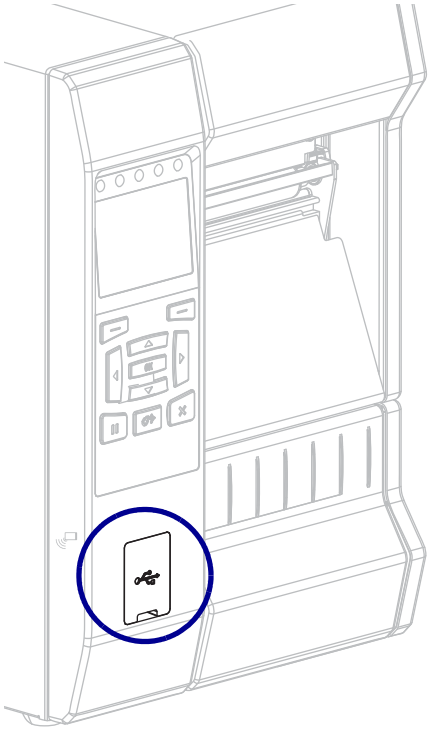

Importante • Ao usar a porta USB, os nomes de arquivos devem conter somente de 1 a 16 caracteres alfanuméricos (A, a, B, b, C, c, ..., 0, 1, 2, 3, ...). Não use caracteres asiáticos, caracteres cirílicos ou caracteres com acento nos nomes de arquivos.

Algumas funções podem não funcionar corretamente se houver sublinhados no nome do arquivo. Em vez disso, use pontos.

Exercício 1: Copiar arquivos para uma unidade flash USB e realizar espelho USB

1. Em sua unidade flash USB, crie o seguinte:

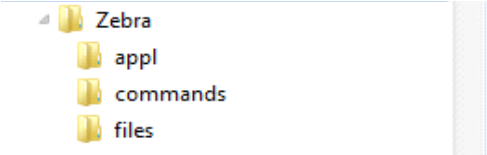

   - uma pasta chamada `Zebra`
   - e nessa pasta, três subpastas:
     - `appl`
     - `commands`
     - `arquivos`

2. Na pasta `/appl`, coloque uma versão do último firmware da impressora.

   Observação • Algumas funções podem não funcionar corretamente se houver sublinhados no nome do arquivo. Em vez disso, use pontos.

3. Na pasta `/files`, coloque o seguinte arquivo:
   - Arquivo 1: `ZEBRA.BMP`

4. Na pasta `/commands`, coloque o seguinte arquivo:
   - Arquivo 2: `SAMPLELABEL.TXT`
   - Arquivo 3: `LOGO.ZPL`

5. Insira a unidade flash USB na porta USB na parte dianteira da impressora.

6. Observe o painel de controle e aguarde.

   Deverá ocorrer o seguinte:
   - Se o firmware na unidade flash USB for diferente daquele na impressora, o firmware é baixado na impressora. A impressora é reiniciada e imprime uma etiqueta de configuração da impressora. (Se não houver nenhum firmware na unidade flash USB ou se a versão de firmware for a mesma, a impressora pula essa ação.)
   - A impressora faz download dos arquivos na pasta `/files` e exibe rapidamente os nomes dos arquivos que estão sendo baixados no visor.
   - A impressora executa todos os arquivos na pasta `/commands`.
   - A impressora é reiniciada e exibe a mensagem `MIRROR PROCESSING FINISHED` (Processamento de espelho concluído).

7. Remova a unidade flash USB da impressora.

Exercício 1: Informações ao usuário avançado

Consulte o *Zebra® Programming Guide* (Guia de programação Zebra®) para obter mais informações sobre esses comandos.

Ativar/desativar espelhamento:

```
! U1 setvar "usb.mirror.enable" "value"
```

Valores: `"on"` ou `"off"`

Ativar/desativar espelhamento automático que ocorre quando uma unidade flash USB é inserida na porta USB:

```
! U1 setvar "usb.mirror.auto" "value"
```

Valores: `"on"` ou `"off"`

Especificar o número de vezes que a operação de espelho será repetida se falhar:

```
! U1 setvar "usb.mirror.error_retry" "value"
```

Valores: `0` a `65535`

Alterar o caminho para o local no dispositivo USB do qual os arquivos de espelho são recuperados:

```
! U1 setvar "usb.mirror.appl_path" "new_path"
```

Padrão: `"zebra/appl"`

Alterar o caminho para o local na impressora do qual os arquivos de espelho são recuperados:

```
! U1 setvar "usb.mirror.path" "path"
```

Padrão: `"zebra"`

Ativar/desativar a capacidade de usar a porta USB:

```
! U1 setvar "usb.host.lock_out" "value"
```

Valores: `"on"` ou `"off"`

Exercício 2: Imprimir um formato de etiqueta de uma unidade flash USB

A opção Imprimir arquivo USB permite imprimir arquivos de um dispositivo de armazenamento em massa USB, como uma unidade flash USB. Somente arquivos imprimíveis (`.ZPL` e `.XML`) podem ser impressos a partir do dispositivo de armazenamento em massa USB e os arquivos devem estar localizados no nível raiz, não em um diretório.

1. Copie os seguintes arquivos para a sua unidade flash USB:
   - Arquivo 4: `USBSTOREDFILE.ZPL`
   - Arquivo 5: `VLS_BONKGRF.ZPL`
   - Arquivo 6: `VLS_EIFFEL.ZPL`
2. Insira a unidade flash USB na porta USB na parte dianteira da impressora.
3. No painel de controle da impressora, pressione o botão LEFT SELECT (SELECIONAR NA ESQUERDA) (abaixo do ícone de página inicial) para acessar o menu Página Inicial da impressora.
4. Use os botões de SETA para rolar até o menu Ferramentas.
5. Pressione OK.
6. Use os botões de SETA para rolar até **PRINT USB FILE** (Imprimir arquivo USB).

A impressora carrega todos os arquivos executáveis e os processa. Os arquivos disponíveis são listados. **SELECIONAR TUDO** está disponível para imprimir todos os arquivos na unidade flash USB.

7. Se necessário, use a seta para cima e para baixo a fim de selecionar `USBSTOREDFILE.zpl`.
8. Pressione o botão SELECIONAR NA DIREITA para selecionar **IMPRIMIR**.

   A etiqueta é impressa.

Exercício 3: Copiar arquivos de/para uma unidade flash USB

A opção Copiar arquivo USB permite copiar arquivos de um dispositivo de armazenamento em massa USB para a unidade `E:` da memória flash da impressora.

1. Copie os seguintes arquivos para o diretório raiz da sua unidade flash USB: Não coloque esses arquivos em uma subpasta.
   - Arquivo 7: `KEYBOARDINPUT.ZPL`
   - Arquivo 8: `SMARTDEVINPUT.ZPL`
2. Insira a unidade flash USB na porta USB na parte dianteira da impressora.
3. No painel de controle da impressora, pressione o botão SELECIONAR NA ESQUERDA para acessar o menu Página Inicial da impressora.
4. Use os botões de SETA para rolar até o menu Ferramentas.
5. Pressione OK.
6. Use os botões de SETA para rolar até **COPY USB FILE TO E:** (Copiar arquivo USB para E:).

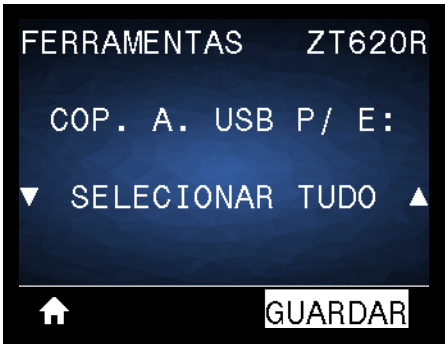

A impressora carrega todos os arquivos executáveis e os processa. Os arquivos disponíveis são listados. **SELECIONAR TUDO** está disponível para copiar todos os arquivos disponíveis da unidade flash USB.

7. Se necessário, use a SETA PARA CIMA ou PARA BAIXO para selecionar o arquivo `STOREFMT.ZPL`.
8. Pressione o botão SELECIONAR NA DIREITA para selecionar **GUARDAR**.

   A impressora armazena o arquivo na memória `E:`. Todos os nomes de arquivo são convertidos em maiúsculas.
9. Repita esse processo para selecionar o arquivo `STOREFMTM1.ZPL`.
10. Pressione o botão SELECIONAR NA DIREITA para selecionar **GUARDAR**.

    A impressora armazena o arquivo na memória `E:`.

11. Remova a unidade flash USB da porta USB.

OBSERVAÇÃO: agora, é possível copiar esses arquivos da impressora para uma unidade flash USB usando o item do menu do usuário **STORE E: FILE TO USB** (Armazenar arquivo E: no USB).

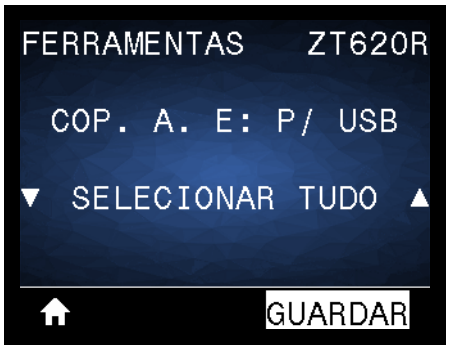

A opção **SELECIONAR TUDO** está disponível para armazenar todos os arquivos disponíveis da impressora na unidade flash USB. Qualquer arquivo .ZPL que for copiado será pós-processado de modo que o conteúdo do arquivo possa ser enviado a uma impressora para execução normal.

Exercício 4: Inserir dados para um arquivo armazenado com um teclado USB e imprimir uma etiqueta

O recurso Estação de impressão permite usar um dispositivo de interface humana (HID), como um teclado ou um scanner de código de barras, para inserir dados do campo `^FN` em um arquivo modelo `*.ZPL`.

1. Após realizar o exercício anterior, conecte um teclado USB a uma porta USB.
2. Use os botões de SETA para rolar até o menu Ferramentas.
3. Pressione OK.
4. Use os botões de SETA para rolar até **ESTAÇÃO DA IMPRESSORA**.

A impressora carrega todos os arquivos executáveis e os processa. Os arquivos disponíveis são listados.

5. Se necessário, use a SETA PARA CIMA ou PARA BAIXO para selecionar o arquivo `KEYBOARDINPUT.ZPL`.
6. Pressione o botão SELECIONAR NA DIREITA para selecionar **SELECIONAR**.

   A impressora acessa o arquivo e solicita as informações nos campos `^FN` do arquivo. Nesse caso, ela solicita o seu nome.
7. Digite seu nome e pressione <ENTER>.

   A impressora solicita o número de etiquetas a serem impressas.
8. Especifique a quantidade desejada de etiquetas e pressione <ENTER> novamente.

   O número de etiquetas especificado é impresso, com o seu nome nos campos apropriados.

Comunicação de campo próximo (NFC)

A função Zebra Print Touch™ lhe permite tocar no logotipo de NFC da impressora (Figura 24) em um dispositivo habilitado para NFC com sistema operacional Android™ (como um smartphone ou tablet) para parear o dispositivo com a impressora. Esse recurso permite usar o dispositivo para fornecer informações solicitadas e imprimir uma etiqueta usando essas informações.

Importante • Alguns dispositivos podem não ser compatíveis com a comunicação NFC com a impressora enquanto você não alterar as suas configurações. Em caso de dificuldades, consulte o seu prestador de serviço ou fabricante de dispositivos inteligentes para obter mais informações.

Figura 24 • Local do logotipo de NFC

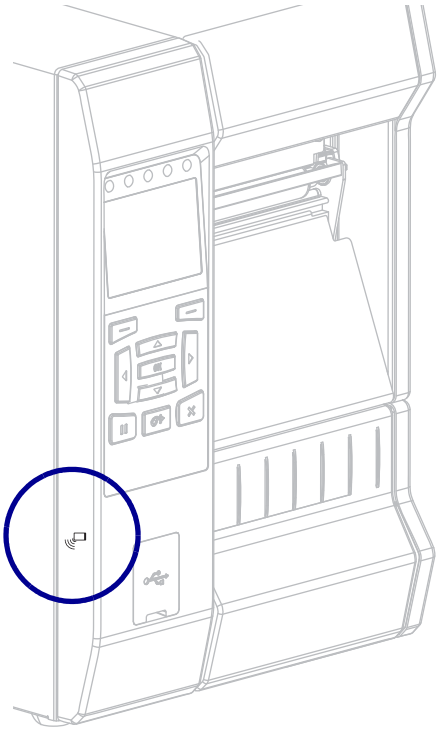

Exercício 5: Inserir dados para um arquivo armazenado com um dispositivo inteligente e imprimir uma etiqueta

Observação • As etapas deste exercício podem variar de acordo com o dispositivo inteligente ou o prestador de serviço que você tiver ou o fato de ter o aplicativo gratuito Zebra Utilities instalado no seu dispositivo ou não.

Consulte o *Zebra Bluetooth User Guide* (Guia do usuário de Bluetooth Zebra) para obter instruções específicas para configurar sua impressora para usar uma interface Bluetooth. Uma cópia deste manual está disponível em http://www.zebra.com/manuals.

1. Se não tiver o aplicativo Zebra Utilities instalado no seu dispositivo, vá para a loja de aplicativos do seu dispositivo, pesquise o aplicativo Zebra Utilities e instale-o.

2. Emparelhe o dispositivo inteligente com a impressora segurando o dispositivo próximo ao ícone NFC da impressora.

   a. Se necessário, acesse as informações de Bluetooth da impressora usando o dispositivo inteligente. Para obter instruções, consulte a documentação do fabricante do seu dispositivo.

   b. Se necessário, selecione o número de série da impressora Zebra para emparelhá-la com o dispositivo.

   c. Assim que o dispositivo inteligente tiver sido detectado pela impressora, esta poderá solicitar que aceite ou rejeite o emparelhamento. Se necessário, pressione o botão SELECIONAR NA ESQUERDA na impressora para selecionar **ACEITAR**. Alguns dispositivos inteligentes emparelham com a impressora sem esse aviso.

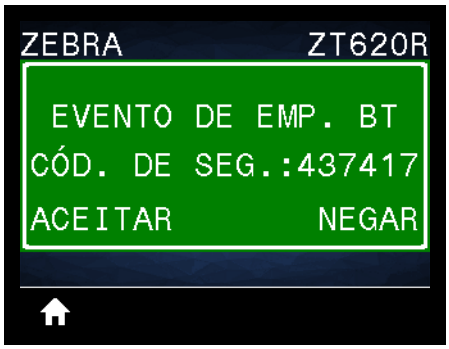

A impressora e seu dispositivo estão emparelhados.

3. Inicie o aplicativo Zebra Utilities no seu dispositivo.

   O menu principal do Zebra Utilities é exibido.

4. Execute as seguintes etapas se tiver um dispositivo da Apple:
   a. Toque no ícone Settings (Configurações) no canto inferior direito.
   b. Altere a configuração de **Get Labels From Printer** (Obter etiquetas da impressora) para **ON** (ligado).
   c. Toque em Done (Concluído).

5. Toque em Files (Arquivos).

   O dispositivo inteligente obtém os dados da impressora e os exibe.

Observação • Esse processo de recuperação pode levar um minuto ou mais.

6. Role pelos formatos mostrados e selecione `E:SMARTDEVINPUT.ZPL`.

   Com base no campo `^FN` no formato de etiqueta, o dispositivo inteligente solicita o seu nome.

7. Insira o seu nome ao ser solicitado.

8. Altere a quantidade de etiquetas a serem impressas, se desejar.

9. Toque em **IMPRIMIR** para imprimir a etiqueta.

7

Especificações

Esta seção lista as especificações gerais da impressora, de impressão, de fita, de papel e de mídia.

Sumário

Especificações gerais 276
Especificações de alimentação 279
Especificações do cabo de alimentação 280
Especificações sem fio. 281
Especificações de impressão. 282
Especificações de mídia 284
Especificações de fita 286

Especificações gerais

		ZT610™	ZT620™
Altura		395,68 mm (15,58 pol.)	395,68 mm (15,58 pol.)
Largura		268,2 mm (10,56 pol.)	341,45 mm (13,44 pol.)
Profundidade		505,0 mm (19,88 pol.)	505 mm (19,88 pol.)
Peso		22,7 kg (50 lb)	26 kg (57,4 lb)
Temperatura	Operação	Transferência térmica: 5° a 40° C (40° a 105° F) Térmica direta: 0° a 32° C (40° a 105° F)	
	Armazenamento	-30° a -22° C (60° a 140° F)	
Umidade relativa	Operação	20% a 85% sem condensação	
	Armazenamento	20% a 85% sem condensação	
Especificações da interface de comunicação	Padrão	**Bluetooth® versão 4.0** Limitações e requisitos Muitos dispositivos móveis podem se comunicar com a impressora em um raio de 10 metros da impressora. Conexões e configuração Consulte o *Zebra Bluetooth User Guide* (Guia do usuário de Bluetooth Zebra) para obter instruções específicas para configurar sua impressora para usar uma interface Bluetooth. Uma cópia deste manual está disponível em http://www.zebra.com/manuals.	
		Duas portas USB Consulte *Uso da porta USB e dos recursos de NFC* na página 261 para obter mais informações. Limitações e requisitos Você pode conectar um dispositivo em cada uma das duas portas USB da impressora\xd5. Não é possível usar um terceiro dispositivo conectando-o a uma porta USB em um dos dispositivos e tampouco usar um adaptador para dividir a porta USB na impressora de modo que aceite mais de um dispositivo ao mesmo tempo. Conexões e configuração Nenhuma configuração adicional é necessária.	
	(Continua na próxima página.)		

		ZT610™	ZT620™
Interfaces de comunicação (continuação)	Padrão (continuação)	**Zebra PrintTouch/NFC (Comunicação de campo próximo)** Consulte *Uso da porta USB e dos recursos de NFC* na página 261 para obter mais informações. Limitações e requisitos A comunicação NFC deve ser iniciada tocando a localização adequada do dispositivo na impressora. Conexões e configuração Alguns dispositivos podem não ser compatíveis com a comunicação NFC com a impressora enquanto você não alterar as suas configurações.	
		Interface de dados USB 2.0 Limitações e requisitos • Comprimento máximo do cabo de 5 m (16,4 pés). Conexões e configuração Nenhuma configuração adicional é necessária.	
		Servidor de impressão Ethernet gigabit interno com fio Limitações e requisitos • A impressora deve estar configurada para utilizar a LAN. • É possível instalar um segundo servidor de impressão com fio no slot opcional inferior. Conexões e configuração Consulte o *ZebraNet Wireless Print Server and Wireless Plus Print Server User Guide* (Guia do usuário do servidor de impressão sem fio e do servidor de impressão sem fio Plus ZebraNet) para obter as instruções de configuração. Uma cópia deste manual está disponível em http://www.zebra.com/manuals.	
		Interface de dados serial RS-232/C • 2400 a 115000 baud • paridade, bits/caractere • 7 ou 8 bits de dados • Necessário protocolo handshake XON-XOFF, RTS/CTS ou DTR/DSR • 750 mA a 5 V dos pinos 1 e 9 Limitações e requisitos • É preciso utilizar um cabo de modem nulo para se conectar à impressora ou um adaptador de modem nulo se um cabo de modem padrão for utilizado. • Comprimento máximo do cabo de 15,24 m (50 pés). • Pode ser necessário alterar os parâmetros da impressora para corresponder ao computador host. Conexões e configuração A taxa baud, o número bits de dados e de parada, a paridade e o controle XON/XOFF ou DTR devem corresponder aos do computador host.	

		ZT610™	ZT620™
Interfaces de comunicação (continuação)	Opcional	**Servidor de impressão sem fio** Consulte *Especificações sem fio* na página 281 para obter mais informações. Limitações e requisitos • Pode imprimir na impressora a partir de qualquer computador na WLAN (Rede local sem fio). • Pode se comunicar com a impressora através das páginas web da impressora\xd5. • A impressora deve estar configurada para utilizar a WLAN. • Somente pode ser instalado no slot opcional superior. Configuração Consulte o *ZebraNet Wireless Print Server and Wireless Plus Print Server User Guide* (Guia do usuário do servidor de impressão sem fio e do servidor de impressão sem fio Plus ZebraNet) para obter as instruções de configuração. Uma cópia deste manual está disponível em http://www.zebra.com/manuals.	
		Interface de dados paralela e bidirecional IEEE 1284 Limitações e requisitos • Comprimento máximo do cabo de 3 m (10 pés). • Comprimento recomendado do cabo de 1,83 m (6 pés). • Nenhuma alteração de parâmetros da impressora é necessária para corresponder ao computador host. • Pode ser instalado no slot opcional superior ou inferior. Conexões e configuração Nenhuma configuração adicional é necessária.	
		Interface do aplicador com conector DB15F	
		Servidor de impressão externo ZebraNet 10/100 Requer a opção de interface de dados paralela	
Memória		1 Gigabyte DRAM (32 MB disponíveis para o usuário) 2 Gigabyte Flash (512 MB disponíveis para o usuário on-board Flash)	

Especificações de alimentação

	ZT610™	ZT620™
Características elétricas	100-240 VCA, 50-60 Hz	
Consumo de energia	120 V CA, 60 Hz	
Corrente de influxo (Irms)	37,0	37,0
Energia ociosa (Watts)	7,8	8,2
Energia ociosa (VA)	13,9	17,5
Energia de espera (Watts)	3,0	3,1
Energia de espera (VA)	10,6	14,3
Energia de impressão (Watts)	122,0	128,0
Energia de impressão (VA)	130,0	156,0
Consumo de energia	230 V CA, 50 Hz	
Corrente de influxo (Irms)	49,0	49,0
Energia ociosa (Watts)	7,5	7,9
Energia ociosa (VA)	26,9	35,6
Energia de espera (Watts)	3,2	3,2
Energia de espera (VA)	23,2	31,6
Energia de impressão (Watts)	120,0	127,0
Energia de impressão (VA)	134,0	156,0

Especificações do cabo de alimentação

Cuidado • Para a segurança dos operadores e do equipamento, utilize sempre um cabo de alimentação de três condutores específico para a região ou país em que a impressora será instalada. Esse cabo deve ter um conector fêmea IEC 320 e a configuração apropriada de plugue de aterramento de três condutores específica para o local.

Dependendo de como a impressora foi encomendada, o cabo de alimentação pode ou não estar incluído. Se o cabo não estiver incluído ou se o que foi fornecido não for adequado aos seus requisitos, consulte a Figura 25 para saber as especificações.

Figura 25 • Especificações do cabo de alimentação

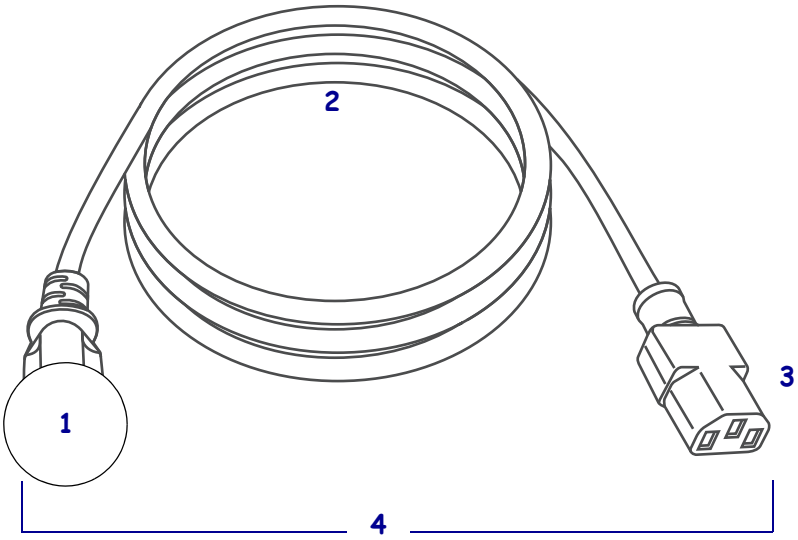

1	Plugue de alimentação CA para seu país — Deve ter a marca de certificação de pelo menos uma organização internacional de segurança reconhecida (Figura 26). O fio terra do chassi **deve** ser conectado para garantir condições de segurança e reduzir interferências eletromagnéticas.
2	Cabo HAR de 3 condutores ou outro cabo aprovado para seu país.
3	Conector IEC 320 — Deve ter a marca de certificação de pelo menos uma organização internacional de segurança reconhecida (Figura 26).
4	Comprimento ≤ 3 m (9,8 pés). Classificação 10 A, 250 V CA.

Figura 26 • Símbolos de certificações de organizações internacionais de segurança

Especificações sem fio

Informações da antena
• Tipo = Plaqueta • Ganho = 3,66dBi @ 2,4GHz • Ganho = 3,19dBi @ 5GHz • Impedância = 50 ohms

Especificações WLAN	
802.11 b • 2,4 GHz • DSSS (DBPSK, DQPSK e CCK) • Potência RF 17,77 dBm (EIRP) 802,11 g • 2,4 GHz • OFDM (16-QAM e 64-QAM com BPSK e QPSK) • Potência RF 18,61 dBm (EIRP) 802.11 n • 2,4 GHz • OFDM (16-QAM e 64-QAM com BPSK e QPSK) • Potência RF 18,62 dBm (EIRP) 802.11 a/n • 5,15-5,25 GHz, 5,25-5,35 GHz, 5,47-5,725 GHz • OFDM (16-QAM e 64-QAM com BPSK e QPSK) • Potência RF 17,89 dBm (EIRP) 802,11 ca • 5,15-5,25 GHz, 5,25-5,35 GHz, 5,47-5,725 GHz • OFDM (16-QAM e 64-QAM com BPSK e QPSK) • Potência RF 13,39 dBm (EIRP)	Bluetooth 4.1 + Baixa energia • 2,4 GHz • FHSS(BDR/EDR), GFSK (Bluetooth de baixa energia) • Potência RF 9,22 dBm (EIRP) Bluetooth Clássico + Baixa energia • 2,4 GHz • FHSS(BDR/EDR), DSSS (Bluetooth de baixa energia) • Potência RF 9,22 dBm (EIRP) • FHSS(BDR/EDR), DSSS (Bluetooth de baixa energia) • Potência RF 9,22 dBm (EIRP) Módulo de rádio RFID M6e • 865-928 MHz • FHSS • Potência RF 27,893 dBm Módulos de rádio EVM Android WLAN e Bluetooth (para visores coloridos sensíveis ao toque) • 2,4 e 5 GHz • Potência RF 14,79 dBm (Bluetooth clássico) • Potência RF 24,1 dBm (2,4 G) • Potência RF 22 dBm (5 G)

Especificações de impressão

		ZT610	ZT620
Resolução de impressão		203 dpi (pontos/pol.)/8 pontos/mm	203 dpi (pontos/pol.)/ 8 pontos/mm
		300 dpi/12 pontos/mm	300 dpi/12 pontos/mm
		600 dpi/24 pontos/mm	N/A
Largura máxima de impressão	203 dpi	104 mm (4,09 pol.)	168 mm (6,6 pol.)
	300 dpi	104 mm (4,09 pol.)	168 mm (6,6 pol.)
	600 dpi	104 mm (4,09 pol.)	N/A
Velocidades de impressão constantes e programáveis (polegadas por segundo/ips ou milímetros por segundo)	203 dpi	50,8 a 355,6 mm (2 a 14 pol.) por segundo em incrementos de 25,4 mm (1 pol.)	50,8 a 304,8 mm (2 a 12 pol.) por segundo em incrementos de 25,4 mm (1 pol.)
	300 dpi	50,8 a 304,8 mm (2 a 12 pol.) por segundo em incrementos de 25,4 mm (1 pol.)	50,8 a 203,2 mm (2 a 8 pol.) por segundo em incrementos de 25,4 mm (1 pol.)
	600 dpi	25,4 a 152,4 mm (1 a 6 pol.) por segundo em incrementos de 25,4 mm (1 pol.)	N/A
Tamanho do ponto (nominal) (largura x comprimento)	203 dpi	0,125 mm x 0,125 mm (0,0049 pol. x 0,0049 pol.)	0,125 mm x 0,125 mm (0,0049 pol. x 0,0049 pol.)
	300 dpi	0,084 mm x 0,099 mm (0,0033 pol. x 0,0039 pol.)	0,084 mm x 0,099 mm (0,0033 pol. x 0,0039 pol.)
	600 dpi	0,042 mm x 0,042 mm (0,0016 pol. x 0,0016 pol.)	N/A
Primeiro local do ponto (medido a partir do lado interno da mídia)	203 dpi	3,5 mm ± 1,25 mm (0,14 pol. ± 0,05 pol.)	2,5 mm ± 0,9mm (0,10 pol. ± 0,035 pol.)
	300 dpi	2,1 mm ± 1,25 mm (0,08 pol. ± 0,05 pol.)	2,5 mm ± 0,9mm (0,10 pol. ± 0,035 pol.)
	600 dpi	2,1 mm ± 1,25 mm (0,08 pol. ± 0,05 pol.)	N/A
Dimensão (X) do módulo de código de barras			
• Orientação do código de barras (não rotacionado)	203 dpi	4.9 mil a 49 mil	3.3 mil a 49 mil
	300 dpi	3.3 mil a 49 mil	
	600 dpi	1.6 mil a 16 mil	N/A
• Orientação de escada (girada)	203 dpi	4.9 mil a 49 mil	3.9 mil a 39 mil
	300 dpi	3.9 mil a 39 mil	
	600 dpi	1.6 mil a 16 mil	N/A

		ZT610	ZT620
Registro vertical (203 e 300 dpi)	< 4 ips	±1 0,30 mm	±1 1,5 mm
	4 a 6 ips	±1 0,50 mm	
	> 6 ips	±1 1,5 mm	
Registro vertical (600 dpi) (1 e 2 ips)	Destacar	±1 0,20 mm	N/A
	Rebobinar	±1 0,20 mm	
	Barra de	±1 0,20 mm	
	Cortador	±1 0,40 mm	
Registro vertical (600 dpi) (3 a 6 ips)	Destacar	±1 0,43 mm	N/A
	Rebobinar	±1 0,37 mm	
	Barra de	±1 0,37 mm	
	Cortador	±1 0,43 mm	
Registro horizontal		±1 1,5 mm	±1 1,5 mm

Especificações de mídia

		ZT610	ZT620
Comprimento MÍNIMO da etiqueta (203 e 300 dpi)	Sem RFID		
	Destaque	18 mm (0,7 pol.)	18 mm (0,7 pol.)
	Rebobinar	6 mm (0,25 pol.)	6 mm (0,25 pol.)
	Remover	13 mm (0,5 pol.)	13 mm (0,5 pol.)
	Cortador	38 mm (1,5 pol.)	38 mm (1,5 pol.)
	RFID	Varia conforme o tipo de transponder	
Comprimento MÍNIMO da etiqueta (600 dpi)	Sem RFID		
	Destaque	3 mm (0,125 pol.)	N/A
	Rebobinar	3 mm (0,125 pol.)	
	Remover	13 mm (0,5 pol.)	
	Cortador	38 mm (1,5 pol.)	
	RFID	Varia conforme o tipo de transponder	
Comprimento MÁXIMO da etiqueta (mídia não contínua)		991 mm (39 pol.)	
Comprimento MÁXIMO da impressão (mídia contínua)	200 dpi	3810 mm (150 pol.)	3810 mm (150 pol.)
	300 dpi	2540 mm (100 pol.)	2032 mm (80 pol.)
	600 dpi	762 mm (30 pol.)	N/A
Largura MÍNIMA da etiqueta	Sem RFID	20 mm (0,79 pol.)	51 mm (2 pol.)
	RFID	Varia conforme o tipo de transponder	
Largura MÁXIMA da etiqueta (etiqueta e revestimento)		114 mm (4,5 pol.)	180 mm (7,1 pol.)
Espessura total MÍNIMA (inclui revestimento, se houver)		0,076 mm (0,003 pol.)	
Espessura total MÁXIMA (inclui revestimento, se houver)	Cortador	0,23 mm (0,009 pol.)	0,18 mm (0,007 pol.)
	Outro	0,30 mm (0,012 pol.)	0,30 mm (0,012 pol.)
Diâmetro externo MÁXIMO do rolo		203 mm (8 pol.) em um núcleo de diâmetro interno de 76 mm (3 pol.)	
Espaço entre etiquetas	Mínimo	2 mm (0,079 pol.)	
	Preferencial	3 mm (0,118 pol.)	
	Máximo	4 mm (0,157 pol.)	
Tamanho da ranhura da etiqueta/rótulo (larg. x compr.)		6 mm x 3 mm (0,25 pol. x 0,12 pol.)	
Diâmetro do furo de detecção		3 mm (0,125 pol.)	

	ZT610	ZT620
Densidade da marca preta, em ODU (Unidade de densidade ótica)	> 1,0 ODU	
Densidade MÁXIMA da mídia (marca preta)	0,5 ODU	
Tamanho de marca preta (paralela à borda interna do papel)	0,12 a 0,43 pol. (3 a 11 mm)	
Tamanho de marca preta (perpendicular à borda interna do papel)	> 11mm (> 0,43 pol.)	
Localização da marca preta	em 1 mm (0,040 pol.) da borda interna da mídia	

Especificações de fita

As impressoras padrão usam fita revestida no lado externo. Uma bobina de fita opcional está disponível para utilizar a fita revestida na parte interna. Entre em contato com um revendedor Zebra autorizado para obter informações sobre pedidos.

	ZT610	ZT620
Largura MÍNIMA da fita*	20 mm (0,79 pol.)	51 mm** (2 pol.**)
Largura MÁXIMA da fita	110 mm (4,33 pol.)	170 mm (6,7 pol.)
Comprimento MÁXIMO da fita	450 m (1.476 pés)	
Diâmetro interno do rolo de fita	25 mm (1 pol.)	
Diâmetro externo MÁXIMO do rolo de fita	81,3 mm (3,2 pol.)	

* A Zebra recomenda o uso de fitas com, no mínimo, a mesma largura do papel para proteger o cabeçote de impressão contra desgaste.

** Dependendo da aplicação, é possível usar uma fita mais estreita do que 51 mm (2 pol.), desde que ela seja mais larga do que a mídia que está sendo utilizada. Para usar uma fita mais estreita, teste o desempenho da fita\xd5 com a mídia para garantir os resultados desejados.

Glossário

alfanumérico Indica letras, números e caracteres como sinais de pontuação.

calibração (de uma impressora) Processo no qual a impressora determina algumas informações básicas necessárias para imprimir com precisão uma combinação específica de mídia e fita. Para fazer isso, a impressora avança algumas mídias e fitas (se utilizadas) através da impressora e ela detecta se é necessário utilizar o método de impressão térmica direta ou de transferência térmica e (se estiver utilizando uma mídia não contínua) o comprimento de etiquetas individuais.

código de barras Um código que pode representar caracteres alfanuméricos por uma série de faixas adjacentes de diferentes larguras. Há muitos esquemas de código diferentes, como o UPC (código universal de produtos) ou o Código 39.

configuração A configuração da impressora é um conjunto de parâmetros de operação específicos do aplicativo da impressora. Alguns parâmetros podem ser selecionados pelo usuário, enquanto outros dependem das opções instaladas e do modo de operação. Os parâmetros podem ser selecionados por botões, programados no painel de controle ou obtidos por download como comandos da ZPL II. Uma etiqueta de configuração que lista todos os parâmetros atuais da impressora pode ser impressa para referência.

desgaste do cabeçote de impressão A degradação da superfície do cabeçote e/ou dos elementos de impressão com o passar do tempo. Calor e abrasão podem causar o desgaste. Portanto, para maximizar a vida útil do cabeçote de impressão, utilize a configuração mais baixa de tonalidade de escuro (às vezes chamada de temperatura de queima ou temperatura do cabeçote) e a menor pressão possível do cabeçote para obter uma impressão de boa qualidade. No método de impressão de transferência térmica, utilize uma fita que seja tão ou mais larga do que a mídia para proteger o cabeçote de impressão da superfície áspera da mídia.

destaque Modo de operação no qual o usuário destaca com a mão a etiqueta da mídia remanescente.

diagnóstico Informações sobre quais funções da impressora não estão funcionando, que são utilizadas para solucionar problemas da impressora.

diâmetro do rolo O diâmetro interno do rolo de papelão localizado no centro de um rolo de mídia ou fita.

etiqueta Pedaço adesivo de papel, plástico ou outro material na qual as informações são impressas.

etiqueta Tipo de mídia sem revestimento adesivo, mas que contém um furo ou ranhura pelo qual a etiqueta pode ser pendurada em algo. As etiquetas normalmente são feitas de papelão ou de outro material durável.

firmware Termo utilizado para especificar o programa operacional da impressora. Esse programa é transferido por download para a impressora a partir de um computador host e armazenado na memória FLASH. Sempre que a impressora é ligada, esse programa operacional é executado. O programa controla quando avançar ou retroceder a mídia e quando imprimir um ponto na mídia de etiqueta.

fita Uma tira de material que consiste em um filme de base revestido com cera ou "tinta" de resina. O lado com tinta do material é pressionado pelo cabeçote de impressão contra a mídia. A fita transfere a tinta para a mídia quando aquecida pelos pequenos elementos internos do cabeçote de impresso. As fitas Zebra possuem um revestimento na parte posterior que protege o cabeçote de impressão contra o desgaste.

fita enrugada Uma ruga na fita provocada por alinhamento ou pressão do cabeçote de impressão inadequados. Essa ruga pode provocar lacunas na impressão e/ou rebobinar irregularmente a fita usada. Esse problema deve ser corrigido executando os procedimentos de ajuste.

fonte Um conjunto completo de caracteres alfanuméricos em um estilo de tipo. Inclui, por exemplo, CG Times™, CG Triumvirate Bold Condensed™.

forro da etiqueta (revestimento) Material no qual as etiquetas são fixadas durante a fabricação e que é descartado ou reciclado pelos usuários finais.

ips (polegadas por segundo) A velocidade na qual a etiqueta ou rótulo é impresso. Muitas Zebra impressora podem imprimir de 1 a 14 ips.

lacuna Um espaço no qual deveria ter ocorrido impressão, mas não houve devido a uma condição de erro, como uma fita enrugada ou elementos de impressão com defeito. Uma lacuna pode fazer um símbolo de código de barras impresso ser lido incorretamente ou não ser lido.

LCD (visor de cristal líquido) O LCD é um visor que acende e fornece ao usuário o status operacional durante a operação normal ou os menus de opção ao configurar a impressora para uma aplicação específica.

LED (diodo emissor de luz) Indicadores de condições específicas de status da impressora. Cada LED está apagado, acesso ou piscando, dependendo do recurso sendo monitorado.

marca preta Marca de registro localizada na parte inferior da mídia de impressão que age como uma indicação de início da etiqueta para a impressora. (Consulte *mídia não contínua*).

memória FLASH A memória FLASH não é volátil e mantém as informações armazenadas intactas quando a impressora é desligada. Essa área de memória é utilizada para armazenar o programa operacional da impressora. Além disso, ela pode ser utilizada para armazenar fontes, formatos gráficos e formatos de etiqueta completos opcionais da impressora.

memória não volátil Memória eletrônica que mantém os dados mesmo quando a impressora é desligada.

mídia Material no qual os dados são impressos pela impressora. Os tipos de mídia incluem: revestimento de etiqueta, etiquetas recortadas, etiquetas contínuas (com e sem revestimento de mídia), mídia não contínua, mídia sanfonada e mídia em rolo.

mídia com ranhura Tipo de mídia de etiqueta que contém uma área de corte que pode ser detectada como um indicador de início da etiqueta pela impressora. Geralmente, é um material mais pesado, parecido com papelão, que é cortado ou destacado da próxima etiqueta. (Consulte *mídia não contínua*).

mídia contínua Etiqueta ou mídia de etiqueta sem ranhuras, espaços ou rolos (apenas revestimento da mídia) para separar etiquetas. A mídia é uma peça longa de material.

mídia em rolo Mídia fornecida em um rolo (normalmente de papelão). Compare com *mídia sanfonada*.

mídia não contínua Mídia que contém uma indicação de onde uma etiqueta/formato impresso termina e a próxima começa. Exemplos: etiquetas recortadas, mídia de etiqueta com ranhura e mídia com marcas de registro pretas.

mídia recortada Tipo de mídia de etiqueta que possui etiquetas individuais coladas a um revestimento de mídia. As etiquetas podem estar enfileiradas ou separadas por uma pequena distância. Normalmente, o material ao redor das etiquetas foi removido. (Consulte *mídia não contínua*).

mídia sanfonada Mídia que vem sanfonada em um maço retangular. Compare com *mídia em rolo*.

mídia sem revestimento A mídia sem revestimento não utiliza forro para evitar que as camadas de etiquetas de um rolo grudem umas nas outras. Ela é enrolada como um rolo de fita, com o lado adesivo de uma camada em contato com a superfície não adesiva da camada logo abaixo. Etiquetas individuais podem ser separadas por perfurações ou cortadas. Como não há revestimento, mais etiquetas podem caber em um rolo, reduzindo a necessidade de alterar a mídia com tanta frequência. A mídia sem revestimento é considerada uma opção sustentável, pois não há desperdício de forro e o custo por etiqueta pode ser consideravelmente menor do que aquele das etiquetas padrão.

mídia térmica direta Mídia revestida com uma substância que reage à aplicação de calor direto do cabeçote de impressão para produzir uma imagem.

RAM dinâmica Dispositivos de memória utilizados para armazenar os formatos de etiquetas em forma eletrônica enquanto estão sendo impressos. A quantidade de memória DRAM disponível na impressora determina o tamanho máximo e o número de formatos de etiquetas que podem ser impressos. Ela é uma memória volátil que perde as informações armazenadas quando a impressora é desligada.

registro Alinhamento de impressão com relação à parte superior (vertical) ou lateral (horizontal) de uma etiqueta.

remover Modo de operação no qual a impressora remove uma etiqueta impressa do forro e permite que o usuário remova-a antes da impressão de outra etiqueta. A impressão para até que a etiqueta seja removida.

retrocesso Quando a impressora puxa a mídia e a fita (se utilizada) para trás e para dentro da impressora, de modo que o início da etiqueta a ser impressa seja adequadamente posicionado atrás do cabeçote de impressão. O retrocesso ocorre quando a impressora está operando nos modos Destacar e Aplicador.

sensor de mídia Este sensor está localizado atrás do cabeçote de impressão para detectar a presença de mídia e, para mídias não contínuas, a posição do rolo, furo ou ranhura utilizado para indicar o início de cada etiqueta.

simbologia Termo normalmente utilizado para se referir a um código de barras.

suporte de suprimento de mídia Braço estacionário que sustenta o rolo de mídia.

suprimentos Termo geral para mídia e fita.

térmica direta Método de impressão no qual o cabeçote de impressão pressiona diretamente a mídia. O aquecimento dos elementos do cabeçote descolore o revestimento sensível ao calor da mídia. Para imprimir uma imagem na mídia, aqueça seletivamente os elementos do cabeçote de impressão conforme a mídia passa. Nenhuma fita é utilizada nesse método de impressão. Compare com *transferência térmica*.

transferência térmica Método de impressão no qual o cabeçote de impressão pressiona uma fita revestida com resina ou tinta contra a mídia. O aquecimento dos elementos do cabeçote transfere a tinta ou resina para a mídia. Para imprimir uma imagem na mídia, aqueça seletivamente os elementos do cabeçote de impressão conforme a mídia e a fita passam. Compare com *térmica direta*.

velocidade de impressão Velocidade na qual ocorre a impressão. Para impressoras de transferência térmica, essa velocidade é expressa em ips (polegadas por segundo).

Índice

A

a impressora trava, 260
ação de cabeçote fechado, 124
ação de inicialização, 123
Agente de visibilidade, 159
ajuste da posição do modo Destacar, 108
ajuste da posição esquerda da etiqueta, 112
ajuste da posição superior da etiqueta, 111
ajuste da transferência, 198
ajuste do sensor automático, 178
ajustes
  comprimento máximo da etiqueta, 114
  largura de impressão, 109
  localização do sensor, 204
  posição do modo Destacar, 108
  posição esquerda da etiqueta, 112
  posição superior da etiqueta, 111
  pressão do cabeçote ou posição de transferência, 198
  tonalidade de escuro da impressão, 104
alimentação
  especificações do cabo de alimentação, 280
  seleção de local, 30
alterar as configurações da impressora, 102
armazenamento da impressora, 28
atendimento ao cliente, 28
Atendimento global ao cliente Zebra, 28
ativar ZBI, 131
Autoteste AVANÇAR + PAUSAR, 126
autoteste CANCEL (CANCELAR), 120
Autoteste de inicialização (POST)
  impressora trava durante o POST, 260
autoteste PAUSE (PAUSA), 140
autotestes, 231
  AVANÇAR, 237
  diagnóstico de comunicação, 239
avança uma etiqueta
  como configurar uma ação de cabeçote fechado, 124
avançar uma etiqueta
  botão FEED (Avançar), 18
  como configurar como ação de inicialização, 123
AVANÇAR, botão
  AVANÇAR, autoteste, 237

B

bits de dados, 182
Bluetooth
  descoberta ligada/desligada, 188
  nível mínimo de segurança, 191
  status de conexão ao dispositivo emparelhado, 189
  tipo de dispositivo (secundário ou primário), 187
  usar o recurso Print Touch, 272
  versão da especificação, 190
Botão AVANÇAR
  localização, 18
botão CANCEL (CANCELAR), 18
botão PAUSE (PAUSA), 18
botões no painel de controle, 18

C

cabeçote
mensagem CABEÇOTE FRIO
aparece sozinha, 246
circulando com outras mensagens, 246
mensagem THERMISTOR REPLACE PRINTHEAD (TERMISTOR SUBSTITUI CABEÇOTE), 246
cabeçote de impressão
ajuste da pressão do cabeçote ou da posição de transferência, 198
como limpar, 214
mensagem PH NÃO AUTENTICADO, 244
mensagem SOBRETEMPERATURA DO CABEÇOTE, 246
cabos de dados, 17
CAL. RÁPIDA
como configurar uma ação de cabeçote fechado, 124
como configurar uma ação de inicialização, 123
calibração
CAL. RÁPIDA
como configurar uma ação de cabeçote fechado, 124
como configurar uma ação de inicialização, 123
como configurar como ação de inicialização, 123
como configurar uma ação de cabeçote fechado, 124
como iniciar, 127
falha na calibração automática, 260
procedimento, 192
calibração de etiqueta, 161
calibração do sensor da fita
como iniciar, 127
procedimento, 192
calibração do sensor de mídia
como iniciar, 127
procedimento, 192
calibração manual
como iniciar, 127
procedimento, 192
canal (rede sem fio), 154
caractere de comando, 172
caractere de controle, 173
caractere delimitador, 174
Características e limitações de Bluetooth, 276
carregar as últimas configurações salvas, 125
carregar padrões, 125
causas da fita ondulada, 252
códigos de barra
etiqueta de códigos de barra, 119
códigos de barras
determinar códigos de barras "dentro das especificações", 229
o código de barras não é lido, 248
Códigos de QR com mensagens de erro, 228
como fazer a manutenção da impressora, 28
COMPRIMENTO
como configurar como ação de inicialização, 123
como configurar uma ação de cabeçote fechado, 124
comprimento da etiqueta
como definir o valor máximo, 114
comprimento máximo da etiqueta
como definir, 114
Comunicação de campo próximo (NFC), 272
condições ambientais, 276
condições operacionais, 30
conectar a impressora ao computador ou à rede, 62
Conector da impressora Zebra, 159
configuração
desembalar a impressora, 28
instalar o driver da impressora, 62
configuração de tonalidade de escuro da impressão, 104
configurações da impressora
comprimento máximo da etiqueta, 114
largura da impressão, 109
método de impressão, 107
modo de reimpressão, 113
modo Imprimir, 110
posição do modo Destacar, 108
posição esquerda da etiqueta, 112
posição superior da etiqueta, 111
tipo de mídia, 106
tonalidade de escuro, 104
configurações de impressora
configurações não aplicadas, 258
configurações de rede
carregar padrões, 125
redefinir rede, 158
Conformidade canadense DOC, 4
conformidade da FCC, 4
consumo de energia
do modo de espera, 279
contador de etiquetas com lacuna de RFID, 169
contador de etiquetas de RFID válido, 168

D

declaração de conformidade, 3
declaração de conformidade, 3
descarte da bateria, 226
descarte de peças da impressora, 226
desembale a impressora, 28
desvio vertical na posição topo do formulário, 251

diagnóstico, 231
diagnóstico da impressora, 231
dispositivo virtual, 176
driver da impressora, 62

E

elemento da antena, 165
endereço
  Bluetooth, 186
endereço MAC
  com fio, 147
  sem fio, 152
endereços IP
  servidor de impressão com fio, 143
  servidor de impressão sem fio, 148
entrada de scanner, 137
entrada de scanner USB, 137
entrada de teclado USB, 137
espaço/ranhura
  como selecionar o tipo de sensor de mídia, 177
  ilustrações, 23
  selecionando o tipo de mídia, 106
especificação do método de impressão, 107
especificações
  da largura da etiqueta, 284
  da porta do aplicador, 278
  de alimentação, 279
  do comprimento da etiqueta, 284
  do comprimento máximo da etiqueta, 284
especificações da
  largura de impressão, 282
  mídia de marca preta, 285
  velocidade de impressão, 282
especificações elétricas, 279
espelhamento, 266
Espelho USB, 266
ESSID, 153
estrutura do menu, 102
Ethernet
  conectar-se a uma rede com fio, 83
  conectar-se a uma rede sem fio, 91
etiqueta de configuração
  diversas formas de imprimir, 119
  imprimir usando os utilitários de configuração Zebra, 97
etiqueta de configuração de impressora, 119
etiqueta de configuração de rede
  diversas formas de imprimir, 119
etiquetas "inteligentes", 22
etiquetas de teste de ausência de elemento
  exemplo, 236
etiquetas de teste de compressão de imagem
  como imprimir, 140
  exemplo, 235
etiquetas de teste de elementos fora
  como imprimir, 140
etiquetas de teste de linha de impressão
  exemplo, 234
etiquetas de teste do primeiro local do ponto
  como imprimir, 140
  exemplo de etiqueta, 233
etiquetas ignoradas, 257
etiquetas não foram impressas, 257
etiquetas sem impressão, 250
executar um programa ZBI, 132

F

fita
  a fita não foi detectada corretamente, 253
  carregando, 58
  configuração do modo de transferência térmica, 107
  determinar o lado revestido, 24
  especificações, 286
  fita ondulada, 252
  luzes do caminho da fita, 118
  quando usar, 24
  quebrada ou derretida, 252
  remoção, 205
  teste de adesividade, 25
  teste de raspagem, 25
fita derretida, 252
fita quebrada, 252
fonte de dados
  conexões, 62
  considerações sobre a seleção de local, 30
fontes de etiqueta, 119
formatos de etiqueta, 119

G

gateway
  com fio, 145
  sem fio, 150
gateway padrão
  com fio, 145
  sem fio, 150

H

handshake do host, 184
Host USB
  impressora não reconhece dispositivo USB, 258

host USB
armazenar arquivos em uma unidade flash, 136
arquivos necessários para os exercícios, 262
convenções de nomenclatura de arquivos, 265
copiar arquivos de uma unidade flash USB, 135
copiar arquivos de/para uma unidade flash USB, 269
copiar arquivos e realizar espelho USB, 266
imprimir de uma unidade flash, 134
imprimir um formato de etiqueta de uma unidade flash USB, 268
imprimir um formato de etiqueta do visor, 137
inserir dados com teclado USB, 271
localização da porta, 265

I

idioma
como alterar o idioma, 258
idiomas compatíveis com o visor, 170
idioma de comando, 171
imagens de etiqueta, 119
imagens distorcidas nas etiquetas, 257
imprimir etiquetas de teste de linha
como imprimir, 140
imprimir formato de teste, 140
iniciar a calibração manual, 127
inspecione se houve danos durante o transporte, 28
instalação do driver, 62
intensidade do sensor de retirada de etiquetas, 180
interfaces de comunicação, 62
item do menu ESTAÇÃO DE IMPRESSÃO, 137
item do menu informações de impressão, 119

L

largura de etiqueta
como definir, 109
largura de impressão
ajuste, 109
Limitações e requisitos
da porta serial, 277
da porta USB, 277
de USB, 276
limitações e requisitos
do servidor de impressão com fio, 277
do servidor de impressão sem fio, 278
Limitações e requisitos da
NFC (Comunicação de campo próximo), 277
limites de exposição à radiação, 4
Limites de exposição à radiação da FCC, 4
limpeza
cabeçote e rolo de impressão, 214
compartimento de mídia, 213
exterior da impressora, 213
módulo do cortador, 218
programação de limpeza recomendada, 212
sensores, 213
local para a impressora, 30
lubrificação, 226
luz de tampa aberta, 116
luzes do caminho da mídia, 117
luzes indicadoras
combinadas com mensagem de erro, 244
localização, 18
solução de problemas, 242
luzes internas, 116

M

manchas nas etiquetas, 249
máscara de sub-rede
com fio, 144
sem fio, 149
memória, 278
memória da impressora, 278
mensagem CABEÇOTE ABERTO, 244
Mensagem CABEÇOTE DE IMPRESSÃO (PH) NÃO AUTENTICADO, 244
Mensagem CABEÇOTE FRIO
circulando com outras mensagens, 246
mensagem CABEÇOTE FRIO
aparece sozinha, 246
mensagem FITA INSTAL., 244
mensagem SOBRETEMPERATURA DO CABEÇOTE, 246
Mensagem SEM FITA, 245
Mensagem SEM MEMÓRIA, 247
Mensagem SEM MÍDIA, 244
mensagem THERMISTOR REPLACE PRINTHEAD (TERMISTOR SUBSTITUI CABEÇOTE), 246
mensagens de erro do visor LCD, 244
Menu Início, 21
menus do usuário, 102

mídia
etiqueta sem adesivo, 22
etiquetas "inteligentes" de RFID, 22
marca preta, 23
mídia em rolo contínua, 23
mídia em rolo não contínua, 23
perfurada, 23
rolo, 23
sanfonada, 23
tipos de mídia, 22
mídia contínua
descrita, 23
selecionando o tipo de mídia, 106
mídia de marca preta
descrito, 23
selecionando o tipo de mídia, 106
mídia em rolo
carregando, 33
descrito, 22, 23
mídia não contínua
descrita, 23
problema com etiquetas, 260
selecionando tipo de mídia, 106
mídia perfurada, 23
mídia sanfonada
carregando, 33
descrita, 23
Modo Cortador
como selecionar, 110
etapas finais de carregamento de mídia, 53
etapas preliminares de carregamento de mídia, 32
limpeza do módulo do cortador, 218
modo Cortador
mensagem ERRO DE CORTE, 247
modo de espera
configuração do modo Energy Star, 129
Modo de transferência térmica
configuração, 107
Modo Destacar
como selecionar, 110
etapas finais de carregamento de mídia, 35
etapas preliminares de carregamento de mídia, 32
modo Diagnóstico
como iniciar, 128
visão geral, 239
modo Diagnóstico de comunicação
como iniciar, 128
visão geral, 239
modo Energy Star
configuração, 129
Modo Rebobinar
etapas finais de carregamento de mídia, 46
etapas preliminares de carregamento de mídia, 32
modo Rebobinar
descrição e caminho da mídia, 31
Modo Recolher Revestimento
como selecionar, 110
etapas finais de carregamento de mídia, 39
etapas preliminares de carregamento de mídia, 32
modo reimprimir, 113
Modo Remover
como selecionar, 110
etapas finais de carregamento de mídia, 39
etapas preliminares de carregamento de mídia, 32
Modo Térmica Direta
teste de raspagem de mídia, 24
Modo Térmico Direto
configuração, 107
Modo Transferência Térmica
teste de raspagem de mídia, 24
modo ZPL, 175

N

nas mensagens de erro, 244
navegação, 19
número da porta TCP
alternativa, 157
principal, 156
número da porta TCP alternativa, 157
número da porta TCP principal, 156

P

padrões de fábrica, 125
padrões de rede, 125
Páginas de ajuda rápida, 228
painel de controle
função do botão, 18
local, 14
mensagens de erro, 244
navegação, 19
papel
especificações, 284
parâmetros, 102
parar um programa ZBI, 133
paridade, 183
peças de reposição, 226
perda do registro durante a impressão, 250
perfil do sensor, 119
porta de mídia, 14
porta do aplicador
erro do aplicador em pausa, 139

porta paralela
  características da conexão paralela, 278
  conectar a impressora a um computador, 75
porta serial
  conectar a impressora a um computador, 75
porta USB
  conectar a impressora a um computador, 71
  especificações, 277
posição de leitura/gravação, 164
posição de programação, 164
Potência de gravação, 167
Potência de leitura, 166
problemas de comunicação, 257
programação de limpeza de rotina, 212

Q

qualidade de impressão
  ajuste a pressão do cabeçote de impressão, 198
  o código de barras não é lido, 248
  otimização da tonalidade de escuro e da velocidade de impressão, 237
  solução de problemas, 248

R

reciclagem de peças da impressora, 226
Recurso Print Touch, 272
redefinir a impressora aos valores padrões, 125
redefinir configurações de rede, 158
redefinir para os padrões de fábrica, 125
registra as etiquetas incorretamente, 250
registro, 283
registro horizontal, 283
registro vertical, 283
reiniciar servidor de impressão, 125
reinício padrão, 125
relate danos ocorridos no transporte, 28
requisitos de espaço, 30
requisitos de ventilação, 30
resolução IP (protocolo IP)
  com fio, 146
  sem fio, 151
responsabilidade, 2
revestimento da etiqueta, 22
RFID
  calibração de etiqueta, 161
  contador de etiquetas com lacuna, 169
  contador de etiquetas válido, 168
  detecção e resolução de problemas, 254
  elemento da antena, 165
  etiquetas "inteligentes", 22
  ler dados de RFID, 162
  posição de programação, 164
  potência de gravação, 167
  potência de leitura, 166
  status, 160
  teste RFID, 163

S

seleção de modo de impressão, 110
seleção de sensor de mídia, 177
seleção de sensor reflexivo, 177
seleção de sensor transmissivo, 177
seleção de tipo de mídia, 106
seleção de tipo de sensor, 177
seleção do local para a impressora, 30
SEM MOVIMENTO
  como configurar como ação de inicialização, 123
  como configurar uma ação de cabeçote fechado, 124
senha, 138
sensibilidade dos sensores da etiqueta, 179
sensor de autoajuste, 178
sensores
  ajustar a posição do sensor, 204
  autoajuste, 178
  interpretando o perfil do sensor, 240
  seleção de sensor transmissivo, 177
Serviço de visibilidade do ativo, 159
servidor de impressão
  canal, 154
  endereço MAC com fio, 147
  endereço MAC sem fio, 152
  endereços IP com fio, 143
  endereços IP sem fio, 148
  ESSID, 153
  etiqueta de configuração de rede, 119
  exibir servidor de impressão ativo, 141
  gateways com fio padrão, 145
  gateways sem fio padrão, 150
  protocolo IP (com fio), 146
  protocolo IP (sem fio), 151
  redefinir configurações de rede, 158
  selecionar servidor de impressão principal, 142
  sinal, 155
servidor de impressão com fio
  Veja também servidor de impressão

servidor de impressão sem fio
canal, 154
especificações, 281
ESSID, 153
sinal, 155
sinal, 155
smartphone
páginas de ajuda rápida, 228
usar o recurso Print Touch, 272
solicitação de peças de reposição, 226
Solução de problemas
problemas com a fita, 252
problemas com RFID, 254
solução de problemas
luzes indicadoras, 242
mensagens de erro, 244
problemas de comunicações, 257
problemas de qualidade de impressão, 248
testes de diagnóstico, 231
superfície para a impressora, 30
suporte técnico, 28

T

tampa dos componentes eletrônicos, 14
taxa baud, 181
temperatura
operação e armazenamento, 276
operando, 30
teste de adesividade do revestimento da fita, 25
teste de raspagem
lado revestido da fita, 25
tipo de mídia, 24
teste de raspagem de mídia, 24
tipos de mídia
etiqueta sem adesivo, 22
etiquetas "inteligentes" de RFID, 22
mídia de marca preta, 23
mídia em rolo, 23
mídia em rolo contínua, 23
mídia em rolo não contínua, 23
mídia perfurada, 23
mídia sanfonada, 23
tonalidade de escuro
ajustes, 104
encontrar a configuração ideal, 237
imprimir etiquetas de teste, 140, 232
qualidade de impressão muito clara ou muito escura, 248
transporte
devolver a impressora, 29
relato de danos, 28

U

últimas configurações salvas, 125
umidade relativa
operação e armazenamento, 276
operando, 30
USB
copiar informações de configuração no dispositivo USB, 130
uso de dispositivo de interface humana (HID), 137
Utilitários de configuração Zebra
imprimir uma etiqueta de teste, 97

V

velocidade de impressão
como especificar, 105
encontrar a configuração ideal, 237
Versão da linguagem WML, 185
visor
ausência de caracteres, 258
como alterar o idioma, 258
idioma do visor, 170
imprimir do visor, 137
localização no painel de controle, 18
visor ocioso
acesso ao menu Início a partir do visor ocioso, 19
como alterar a exibição, 122
informações exibidas, 21
vista externa da impressora, 14

Z

ZBI (Zebra Basic Interpreter)
ativar, 131
executar um programa ZBI, 132
parar um programa ZBI, 133
Zebra Setup Utilities
instalação, 62
ZebraDesigner, 99

Sede da empresa

Zebra Technologies Corporation
3 Overlook Point
Lincolnshire, IL 60069 EUA
T: +1 847 634 6700
Ligação gratuita (EUA) +1 866 230 9494
F: +1 847 913 8766

http://www.zebra.com

P1088680-091