bztech

Maior portal de Automação Comercial do Brasil!
Encontre o que sua empresa precisa com preços especiais,
atendimento especializado, entrega rápida e pagamento facilitado.

Impressora Zebra ZQ510, ZQ520 e ZQ530

A série Zebra ZQ500 oferece as melhores impressoras móveis robustas da categoria para aplicações fora da empresa. As impressoras premium ZQ510 de 3" e ZQ520 de 4" são a próxima geração de impressoras móveis de alto desempenho da Zebra.

Downloads Bz Tech

bztech.com.br

ZEBRA® Série ZQ500™
Impressoras portáteis

Guia de início rápido

© 2014, ZIH Corp.
P1064720-091 rev. A
Abril de 2014

Sumário

Conteúdo da caixa 3
Visão geral 4
Remoção e instalação da bateria 6
Como carregar a bateria inteligente 7
- **UCLI72-4 Quad Charger (AC18177-5)** 7
- **Carregador para uma Bateria Smart Charger-2 (SC2) (P1031365-063)** 8
- **Adaptador de Alimentação CA (incluído no kit cód. P1031365-XXX)** 9
- **Suporte veicular (P1063406-029)** 10
- **Estação elétrica de 4 baias (P1063406-027)** 10

Como carregar a mídia (mostrado na ZQ510) 11
Comunicação da impressora 12
- **Via computador** 12
- **Via Bluetooth (NFC)** 12
- **Via BT/WLAN** 12

Controles da impressora 13
Como limpar as Impressoras 14
Acessórios 15
- **Leitor de cartão mag** 15

Acessórios cont. 16
- **Alça manual (BT16899-1)** 16
- **Alça de ombro (BT11132-1)** 16
- **Estojo macio (P1063406-037/-038)** 16

Acessórios cont. 17
- **Clipe da alça** 17

Suporte ao produto 18

Sempre verifique as especificações das Informações Importantes de Segurança, enviadas com cada impressora, além do Boletim Técnico, enviado com cada pacote de baterias. Estes documentos detalham os procedimentos de modo a assegurar máxima confiabilidade e segurança na utilização desta impressora.

Funciona com:

Made for iPod iPhone iPad

Certificação:

Conteúdo da caixa

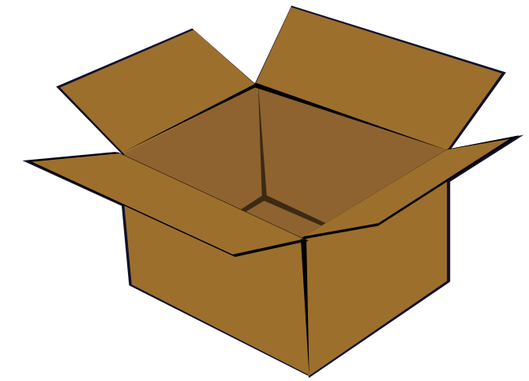

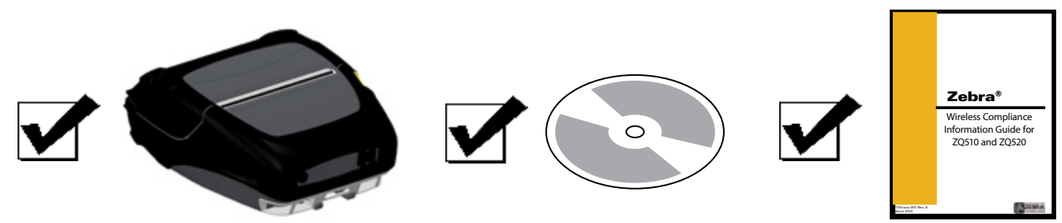

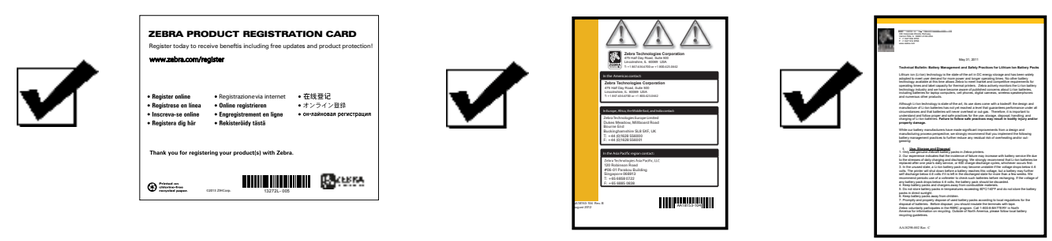

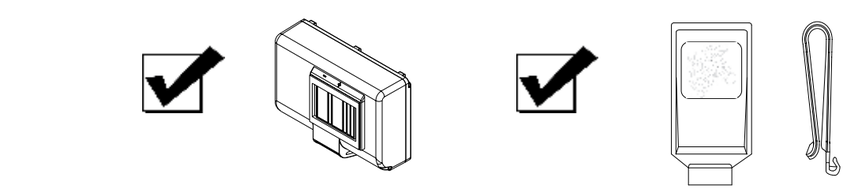

Visão geral

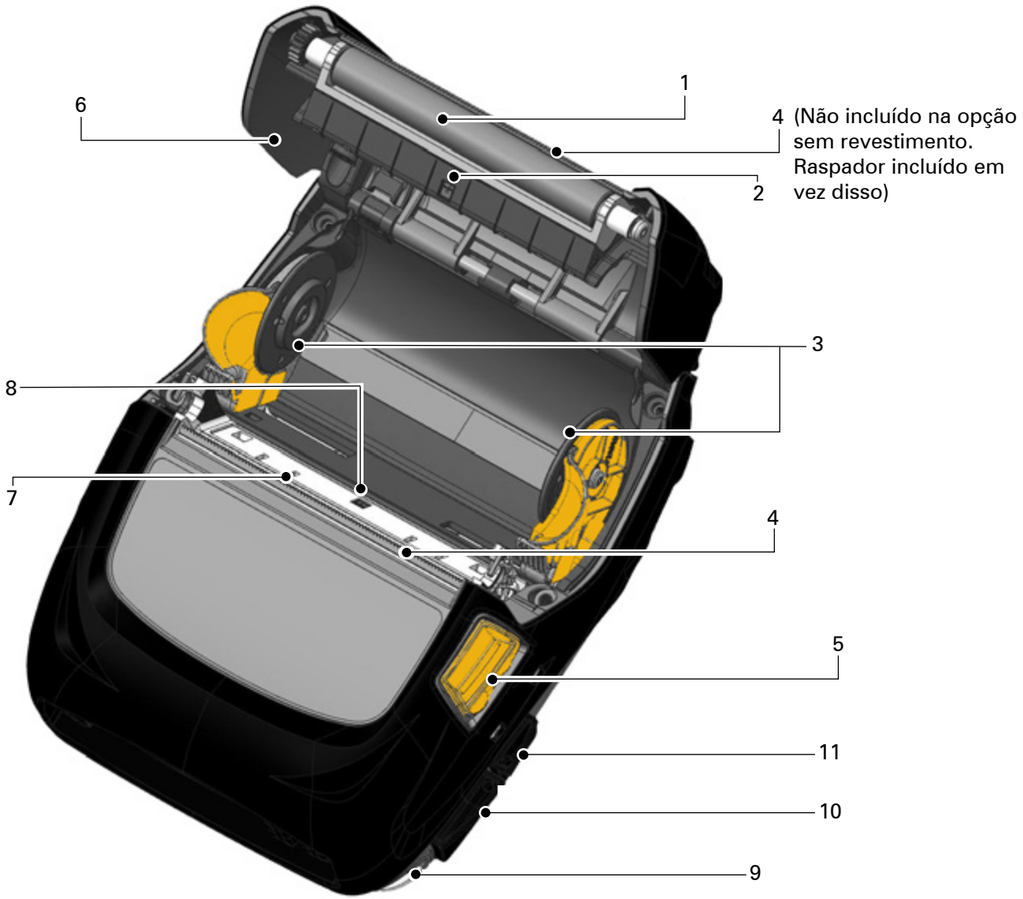

1. Rolo de impressão
2. Sensor de barra preta
3. Discos de suporte de mídia
4. Barra de corte
5. Botão da tampa da mídia
6. Tampa de mídia
7. Cabeçote de impressão
8. Sensor de espaço
9. Pino da alça
10. Porta USB
11. Entrada DC
12. Botão Liga/Desliga
13. Painel de controle
14. Abertura para alça
15. Botão Select (Selecionar)
16. Botão de alimentação de papel

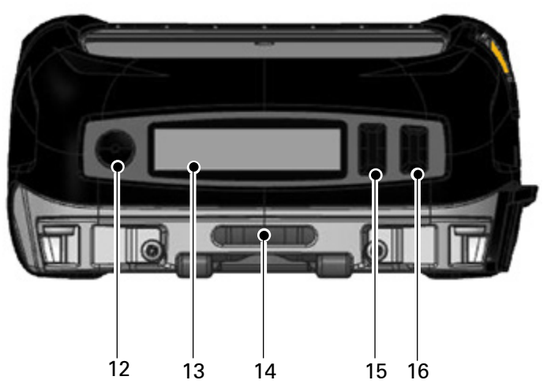

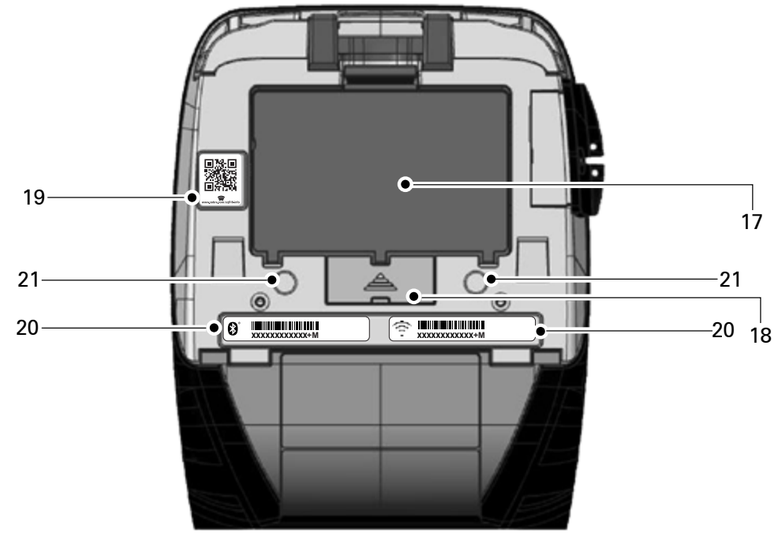

17.	Bateria	20.	Etiquetas de endereço MAC
18.	Contatos de acoplamento/ tampa	21.	Pontos de montagem
19.	Código QR	22.	Ícone ***Zebra Print Touch™*** (NFC)

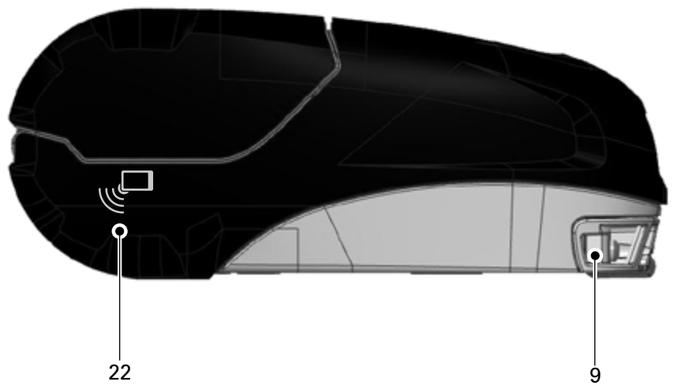

Remoção e instalação da bateria

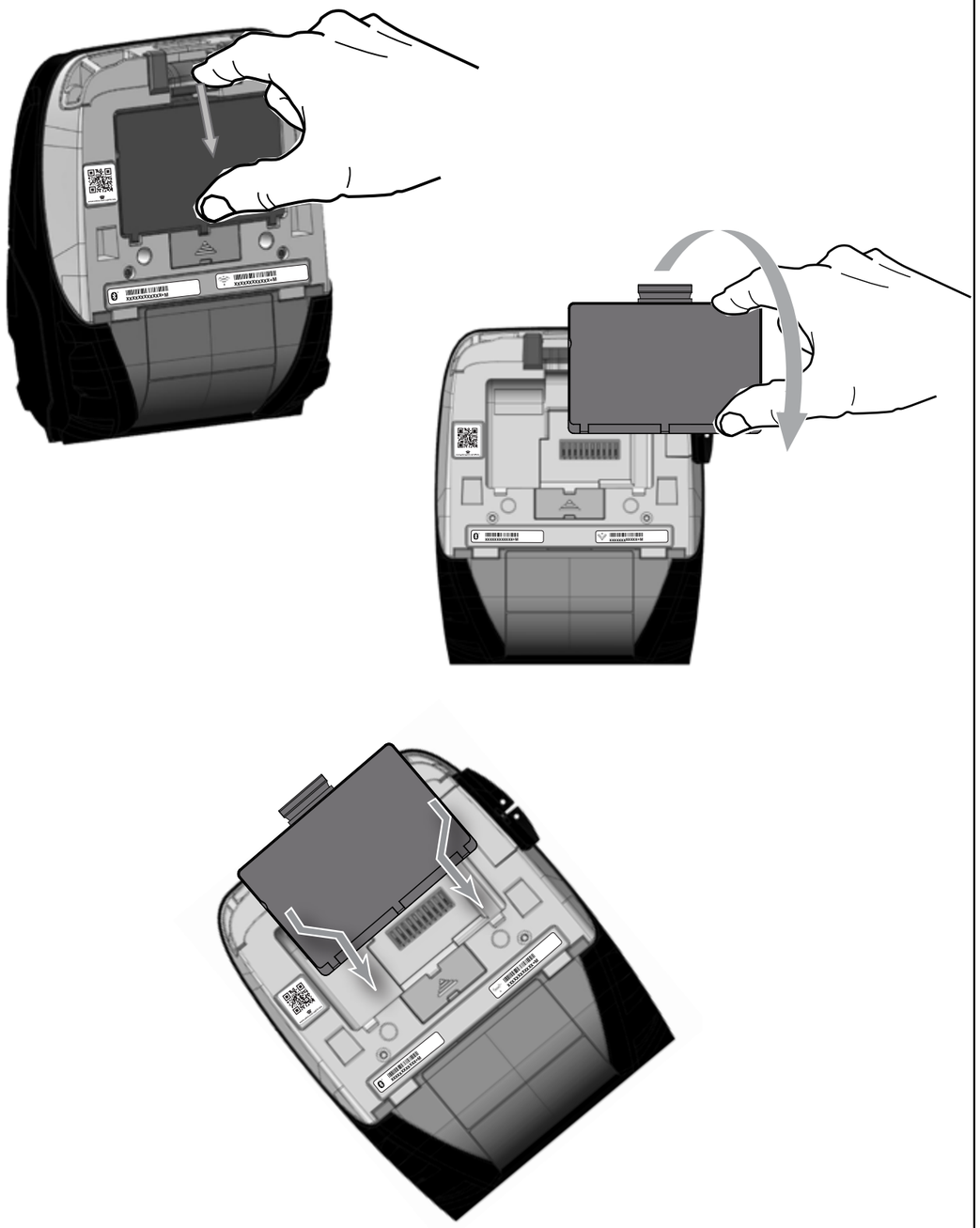

Como carregar a bateria inteligente

UCLI72-4 Quad Charger (AC18177-5)

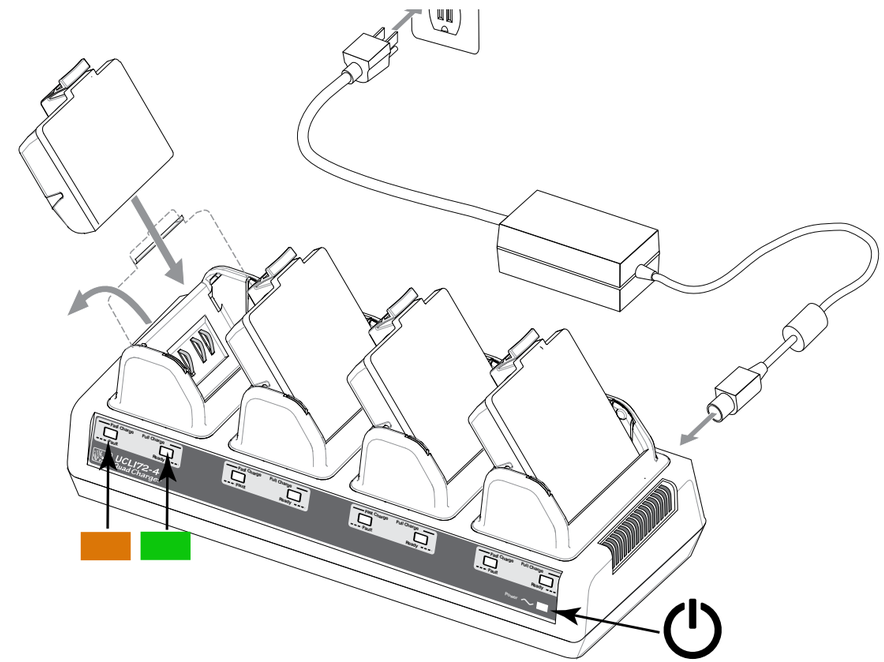

Ligado	Desligado	Carregando
Ligado	Piscando	80% carregada (OK para uso)
Desligado	Ligado	Completamente carregada
Piscando	Desligado	Falha

Carregador para uma Bateria Smart Charger-2 (SC2) (P1031365-063)

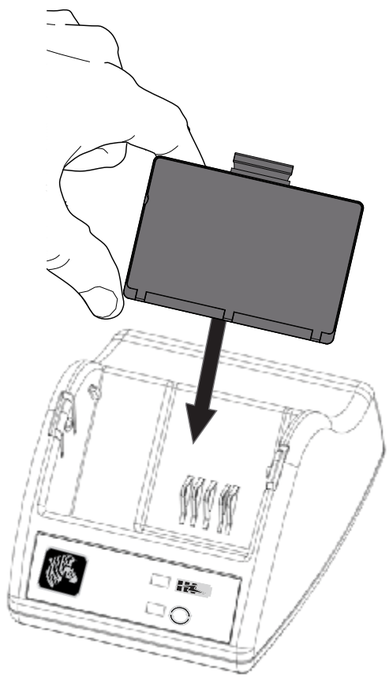

Status de carga	Totalmente carregada	Carregando	N/D	Falha
Integridade da bateria	Boa	Capacidade reduzida	Vida útil ultrapassada	Inutilizável - Substituir bateria

Quando o SC2 está conectado, mas a bateria não está presente, o LED indicador de status de carga fica verde.

Adaptador de Alimentação CA (incluído no kit cód. P1031365-XXX)

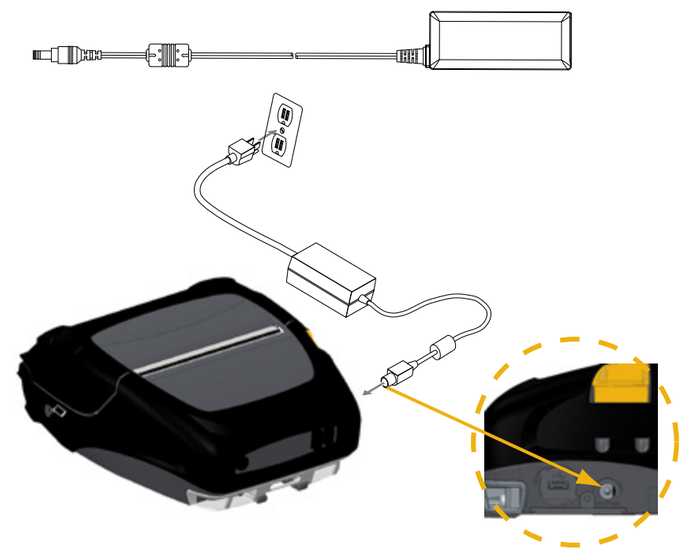

(Porta de borracha não mostrada)

As baterias são enviadas descarregadas. Retire as baterias da embalagem de proteção e deixe que carreguem completamente antes do primeiro uso.

Apesar de ser possível carregar a bateria enquanto a impressora está em uso, o tempo de carregamento aumenta nessas condições.

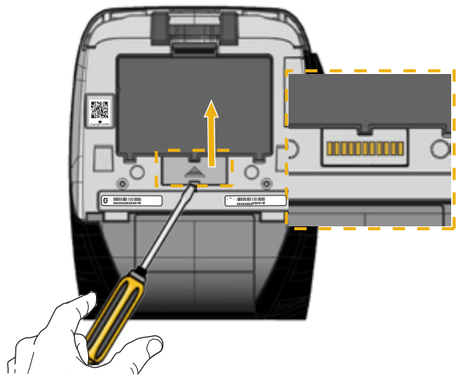

Suporte veicular (P1063406-029)

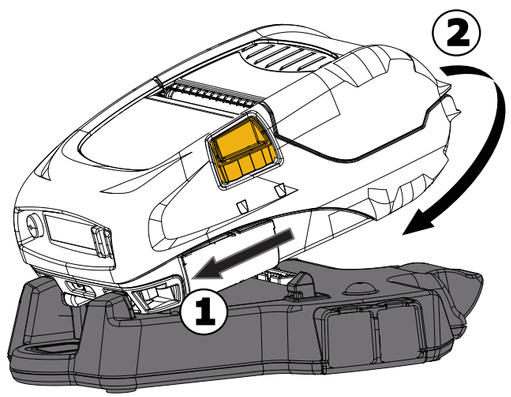

Estação elétrica de 4 baias (P1063406-027)

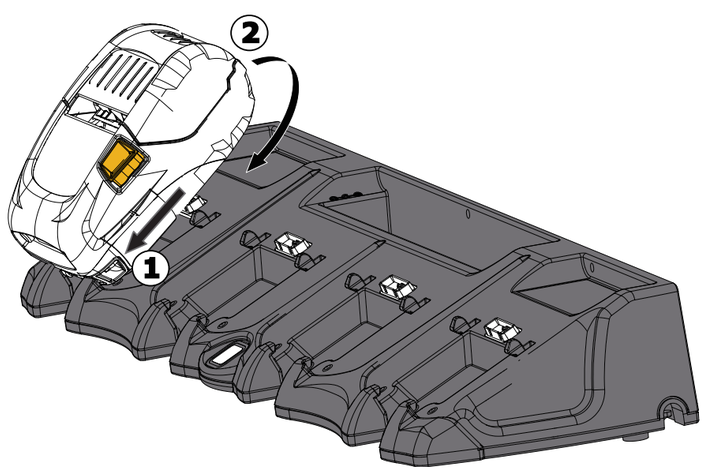

Como carregar a mídia (mostrado na ZQ510)

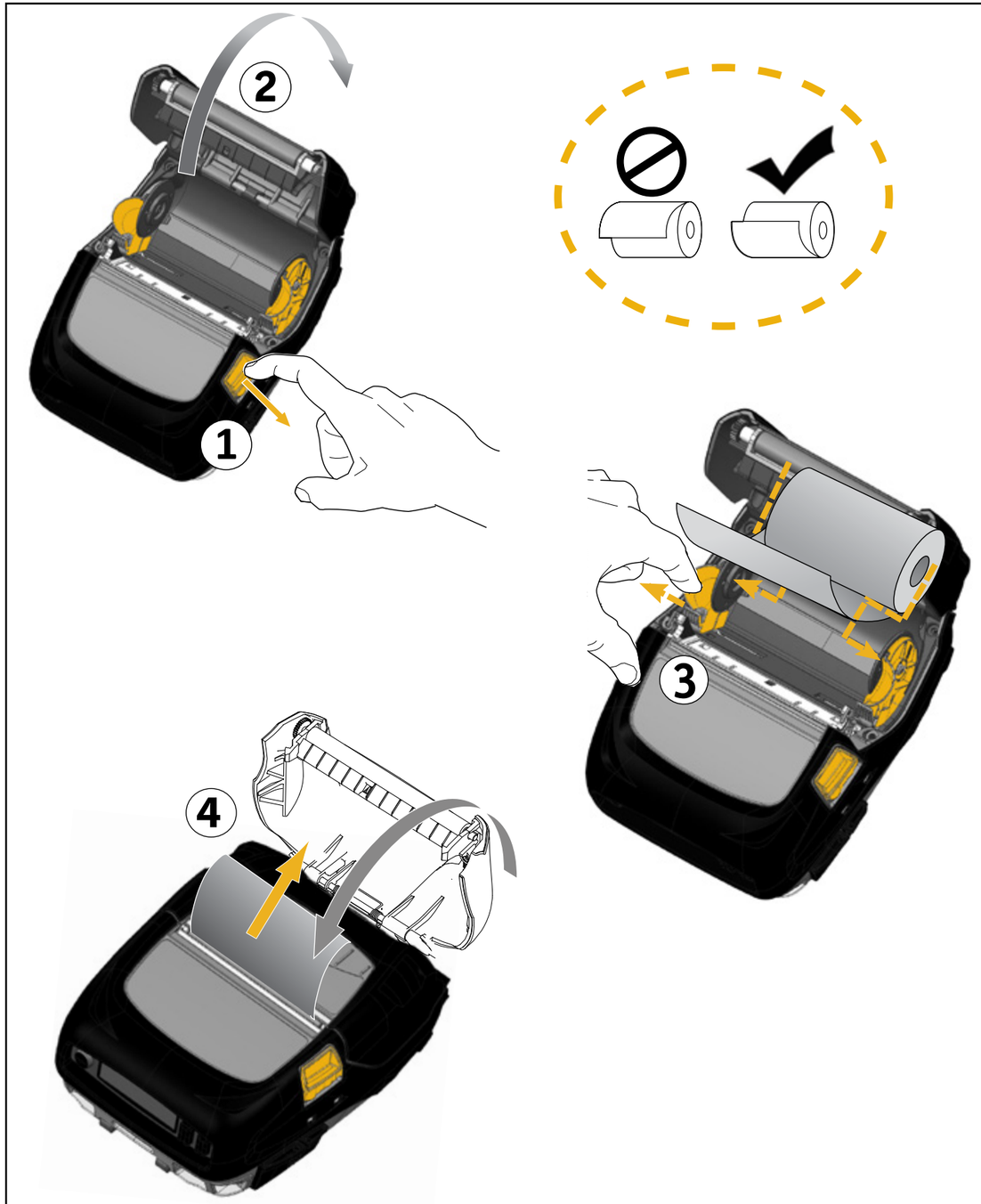

Comunicação da impressora

Via computador

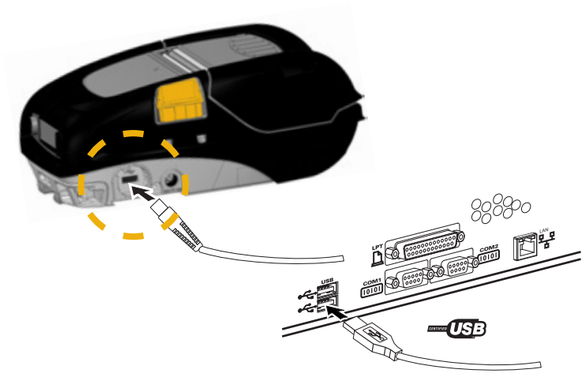

Via Bluetooth (NFC)

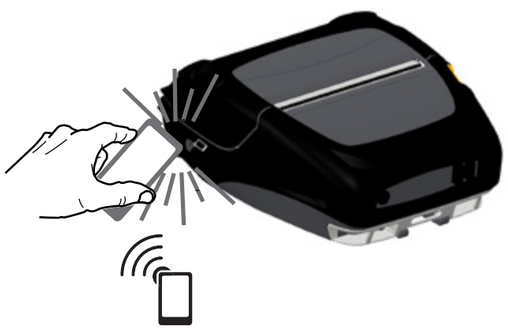

http://www.zebra.com/nfc

Via BT/WLAN

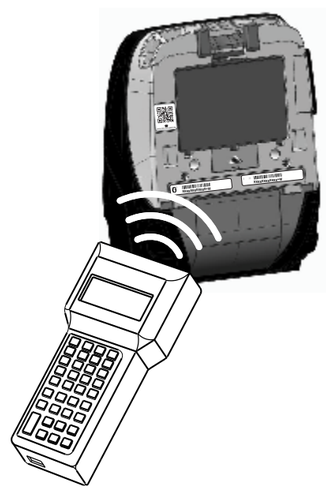

Made for iPod iPhone iPad

Windows

Controles da impressora

Alimentação LED verde: Bateria carregada/ eliminador de bateria em uso	Dados
Alimentação LED amarelo constante: Carregando LED amarelo piscante: Modo de espera	Mídia
Alimentação LED vermelho: Falha da bateria	Tampa aberta
Bluetooth	Bateria
Conexão Wi-Fi	Eliminador de bateria
Intensidade do sinal Wi-Fi	Selecionar
Erro	Alimentação de mídia

Como limpar as Impressoras

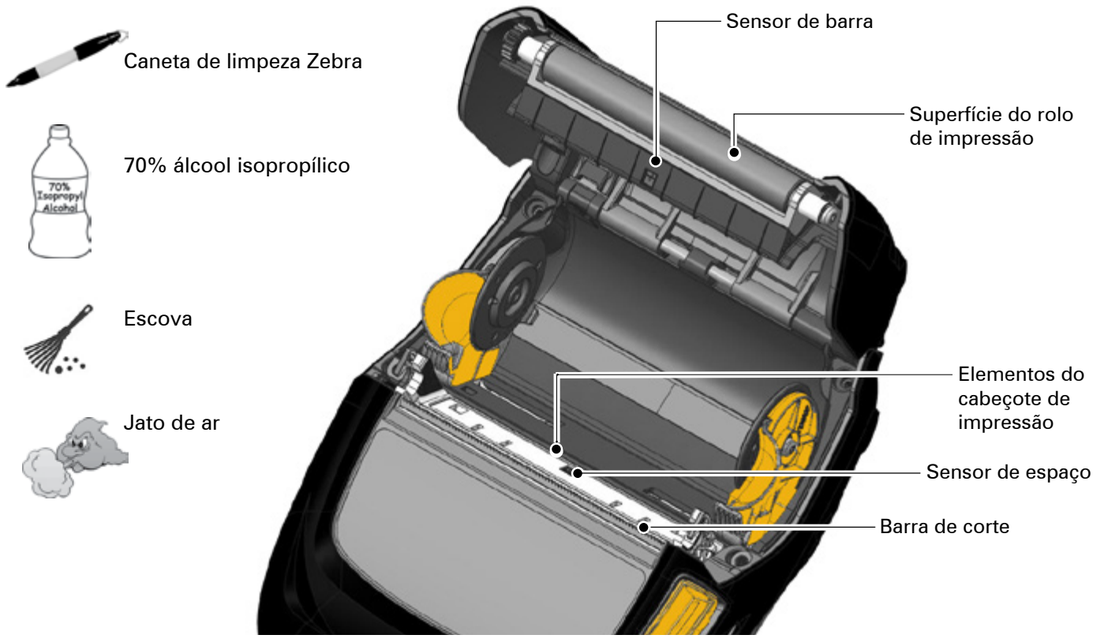

Área	Método de limpeza	Intervalo
Cabeçote de impressão		Depois de cada cinco rolos de mídia de impressão (ou com maior frequência, se necessário). Ao usar mídia de impressão do tipo sem revestimento, a limpeza é necessária depois de cada rolo de mídia de impressão.
Superfície do rolo de impressão		A cada cinco rolos de mídia (ou com maior frequência, se necessário) A mídia sem revestimento exige limpezas mais frequentes, ou seja, após cada rolo.
Raspador (Unidades sem revestimento apenas)		Depois de cada cinco rolos de mídia de impressão (ou com maior frequência, se necessário)
Barra de corte		Conforme necessário
Parte externa		Conforme necessário
Parte interna		Conforme necessário
Interior de unidades com rolos de impressão sem revestimento		Após cinco rolos de mídia (ou mais frequentemente, se necessário)

Acessórios

Leitor de cartão mag.

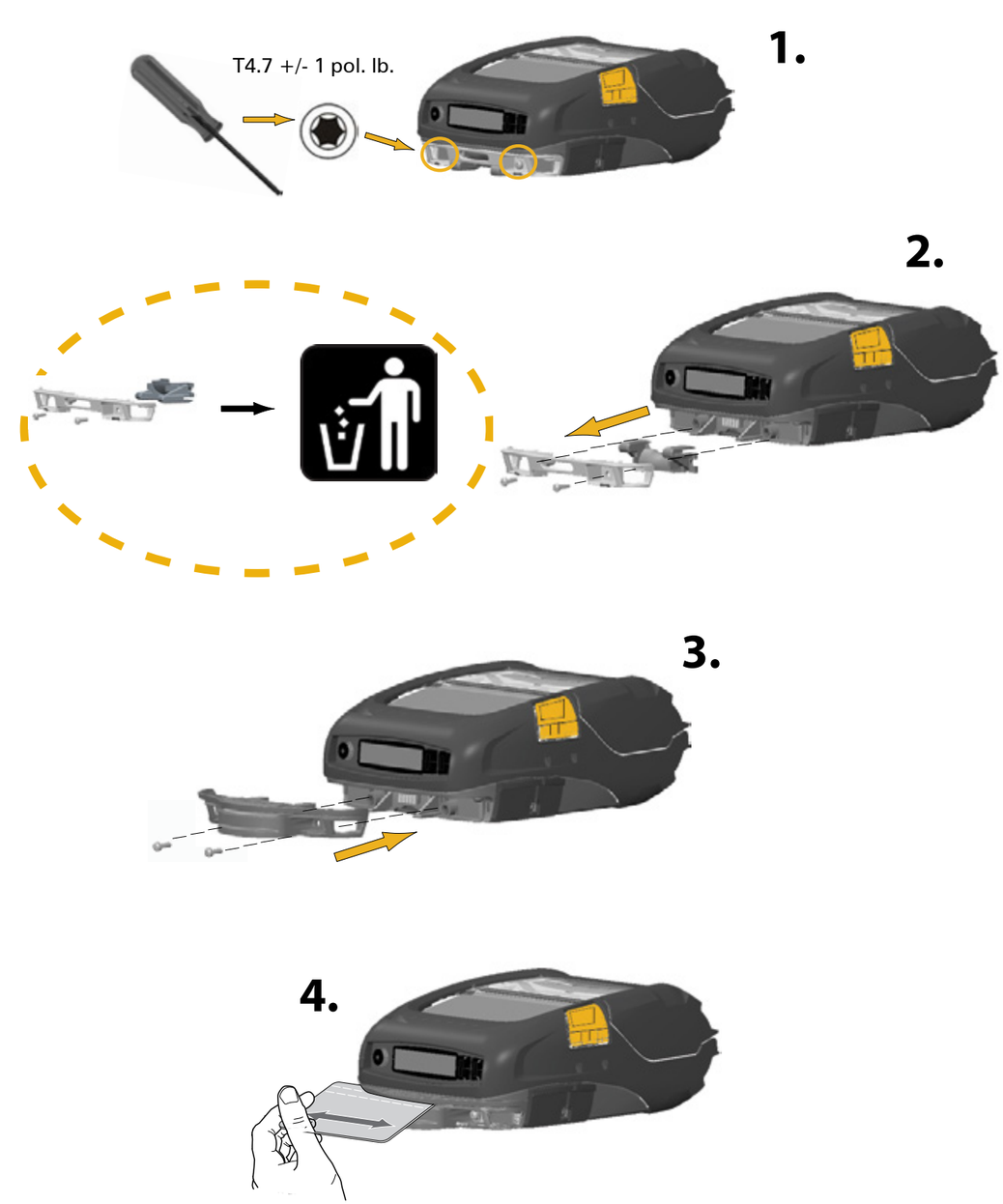

Alça manual (BT16899-1)

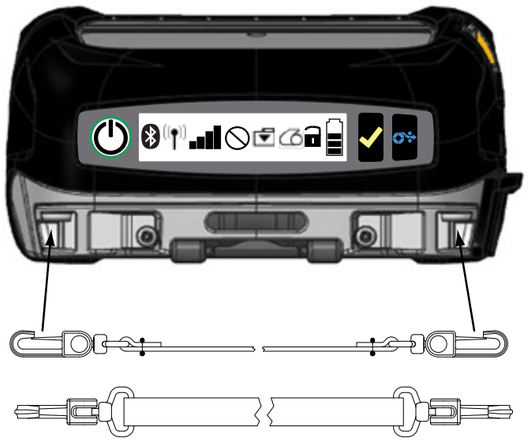

Alça de ombro (BT11132-1)

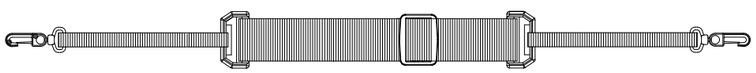

Estojo macio (P1063406-037/-038)

Clipe da alça

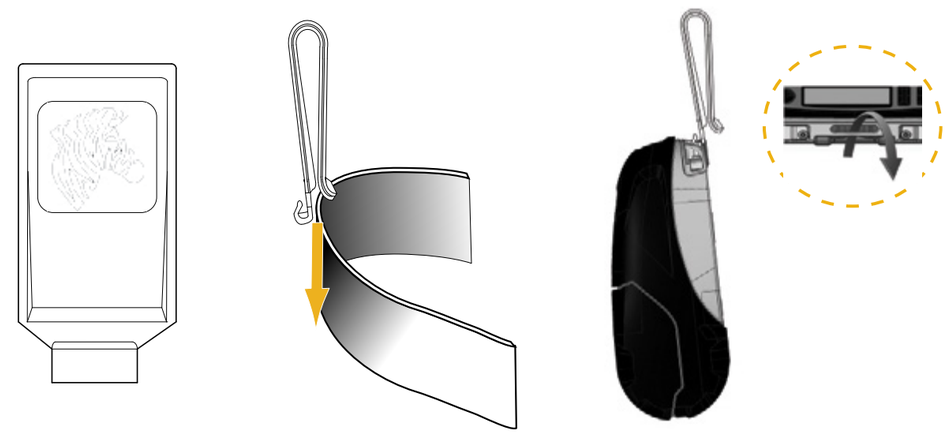

Para obter uma lista completa de acessórios, consulte o Guia do usuário da série ZQ500 (n/p P1070599-001) em www.zebra.com/manuals.

Documentação atual e completa das impressoras é fornecida pelo Guia do usuário da série ZQ500 disponível na internet em: www.zebra.com/manuals.

Suporte ao produto

Zebra Technologies Corporation
475 Half Day Rd., Suite 500
Lincolnshire, Illinois 60069 EUA
T: +1 847.634.6700
T: +1 866.230.9494 (somente EUA)

Zebra Technologies Europe Limited
Dukes Meadow
Millboard Road
Bourne End
Buckinghamshire SL8 5XF, Reino Unido
T: +44 (0) 1628 556000

Zebra Technologies Asia Pacific Pte. Ltd.
Escritório de vendas regional Ásia/Pacífico
71 Robinson Road #05-02/03
Singapura 068895
T: +011 65 6858 0722

Zebra Technologies Corporation
475 Half Day Road, Suite 500
Lincolnshire, IL 60069 EUA
T: +1 847.634.6700 ou +1 800.423.0442